# Пылесос для золы

# AGM 800 - 18 AVC

# Руководство по эксплуатации

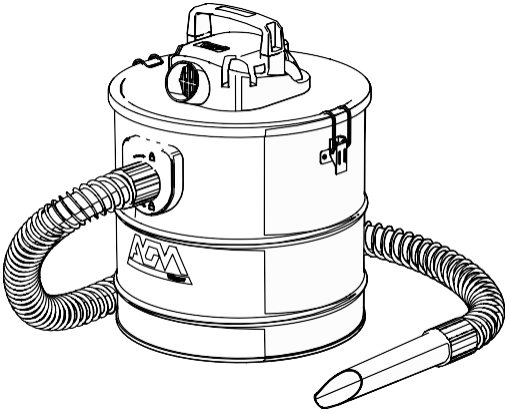


Внимание: прочтите эти инструкции перед использованием. Никогда не сосите раскаленные или горячие предметы (например, окурки, древесный уголь и пепел). Температура золы должна быть ниже 40оС. Если температура выше 40оС, существует высокий риск возгорания. Не пылесосьте сажу или другие токсичные, легковоспламеняющиеся или опасные вещества. Никогда не используйте устройство для отсасывания жидкостей..

Обязательно прочтите эти инструкции перед использованием. Несоблюдение приведенных ниже инструкций может привести к риску травм. столкновение, пожар и/или серьезные травмы. Все оборудование и принадлежности должны быть правильно установлены перед использованием.

Храните инструкции по применению и всегда держите их под рукой.

Внимание!

Оборудование соответствует правилам техники безопасности для электроприборов.
Перед использованием прочтите полную инструкцию.
Неправильное использование может привести к травмам или материальному ущербу. Устройство не должно использоваться лицами, не знакомыми с этими инструкциями. Храните инструкции по применению и всегда держите их под рукой.
Устройство не должно использоваться детьми и подростками.

Назначение
Данное изделие не предназначено для профессионального использования. Устройство предназначено только для отсасывания холодной золы и не подходит для очистки мазутных печей или для отсасывания штукатурной и цементной пыли.
Где применять
Устройство можно использовать для отсасывания холодной золы из каминов и дровяных печей. Перед и после каждого использования очищайте пылесос и предотвращайте накопление грязи, которая может привести к пожару.
Ограничения при применении
Не используйте устройство для вакуумирования вредных
порошков (класс пыли L, M, H).
Никогда не сосите горящие, раскаленные или горячие предметы (например, окурки, древесный уголь и пепел).
Температура золы должна быть ниже 40oC. Если температура выше 40oC, существует большая опасность возгорания.
Не пылесосьте сажу или другие токсичные, легковоспламеняющиеся или опасные вещества.
Никогда не используйте устройство для отсасывания жидкостей.

## Символы

Прочтите эти оригинальные инструкции по эксплуатации перед первым использованием устройства, следуйте им и сохраните их для возможного последующего использования или для следующего владельца.

Ошибки, вызванные несоблюдением предупреждений и рекомендаций, могут привести к пожару.

## Техника безопасности

- Никогда не подвергайте прибор воздействию дождя или влаги и избегайте опасности поражения электрическим током. Прибор нельзя использовать или хранить на открытом воздухе или во влажной среде.
- Оборудование и упаковочные материалы не являются игрушками. Дети не должны играть с пластиковыми пакетами, фольгой или мелкими частицами, так как существует риск проглатывания или удушья.
- Использование устройства не по назначению опасно и может привести к травмам. Поэтому используйте устройство только по назначению.
- Перед опорожнением контейнера всегда выключайте прибор и вынимайте вилку из розетки.
- Не оставляйте пылесос без присмотра.
- Устройство не должно использоваться детьми, лицами с ограниченными физическими, психологическими или умственными способностями, а также лицами, не имеющими опыта использования таких устройств.
- Необходимо следить за детьми, чтобы они не играли с устройством.
- Дети не должны проводить техническое обслуживание или чистку прибора.
- Никогда не прикасайтесь к электрическим кабелям мокрыми руками.
- Всегда выключайте устройство и вынимайте вилку из розетки перед выполнением любых работ с устройством или при оставлении устройства без присмотра.
- Не погружайте прибор в воду и не мойте его проточной водой.
- Не используйте прибор во влажной среде (например, в ванной комнате).
- Никогда не мойте крышку двигателя водой, просто протрите ее сухой тканью.
- Напряжение питания должно быть равно напряжению, указанному на идентификационной табличке при установке.
- Отсоедините шнур питания, потянув за вилку. Никогда не тяните за кабель, так как это может привести к его повреждению и высокому риску поражения электрическим током. Держите кабель подальше от острых краев, жирных предметов и источников тепла. Поврежденные и запутанные кабели повышают риск поражения электрическим током.

- Перед каждым использованием проверяйте шнур питания с вилкой на наличие повреждений.
- Будьте осторожны, чтобы не повредить кабель, сжимая, разрывая и т.д..
- Если кабель поврежден во время работы, немедленно выньте вилку из розетки. НЕ ПРИКАСАЙТЕСЬ К ШНУРУ ПИТАНИЯ, ПОКА ВИЛКА НЕ БУДЕТ ОТСОЕДИНЕНА ОТ РОЗЕТКИ.

- Если шнур питания поврежден, его необходимо заменить. Поврежденный шнур питания может быть заменен только авторизованным специалистом по ремонту.
- Всегда вынимайте вилку из розетки, если она не используется.
- Фильтра должны быть чистыми, так как только это обеспечивает хорошую и эффективную работу.
- Не оставляйте устройство на улице – под дождем.
- Не используйте пылесос для всасывания легковоспламеняющихся или взрывоопасных жидкостей, агрессивных веществ, горячей и раскаленной пыли, а также для всасывания других материалов, вредных для здоровья.
- Температура золы не должна быть выше 40°C.
- Используйте только оборудование и принадлежности, рекомендованные производителем.
- Храните пылесос в сухом месте.
- Если вы используете удлинители, устанавливайте их на сухую поверхность и защищайте от попадания воды.
- * Производитель не несет ответственности за ущерб или травмы, причиненные третьим лицам; или их имуществу из-за несоблюдения этих инструкций или из-за неправильного метода использования.
- Обеспечьте устойчивость перед выполнением любых действий с устройством или на нем, чтобы предотвратить несчастные случаи или повреждения из-за падения устройства.
- Тщательно проверьте, не повреждены ли кабель, вилка и другие части устройства. Если вы столкнулись с повреждением, не используйте устройство, а обратитесь в техническую службу, которая позаботится о ремонте.

## Ремонт

Используйте только оригинальное оборудование, аксессуары и запасные части, рекомендованные производителем. В случае повреждения или неисправности обратитесь к авторизованному специалисту по техническому обслуживанию. Устройство может быть отремонтировано только авторизованным специалистом по ремонту.

## ИНСТРУКЦИЯ ПО ПРИМЕНЕНИЮ

- Установите фильтр (11) в нижней части картера.
- Оба соединения металлических труб должны быть правильно установлены. Вставьте металлический соединитель шланга в отверстие (14) на контейнере и закрепите его, завинчивая по часовой стрелке. (Снимите разъем, повернув его по часовой стрелке). Затем наденьте алюминиевую трубку (8) на другой конец металлической трубки (7) и вставьте ее в соединитель металлической трубки.

Внимание

- Перед удалением золы пылесосом убедитесь, что зола остыла и полностью погасла. Никогда не сосите тлеющий пепел.

  Никогда не высыпайте содержимое контейнера в легковоспламеняющиеся мусорные контейнеры. Перед опорожнением еще раз убедитесь, что зола холодная.

- Вставьте вилку в розетку.
- Вкл.: переведите переключатель включения/выключения в положение "I".
- Выкл.: переведите переключатель включения/выключения в положение "O".
- Пылесосьте золу непосредственно из печи или камина с помощью алюминиевой трубки. Отверстие для всасывания должно находиться примерно в 1 см от золы.
- Равномерно перемещайте шланг и отсасывая золу.
- По окончании использования выключите устройство с помощью переключателя включения/выключения (положение "O") и выньте вилку из розетки.
- После окончания работы очистите устройство и всасывающий фильтр.

## Функция продувки

- Вставьте металлический соединитель шланга (7) до упора во всасывающее отверстие на крышке (3). После включения вы можете сдуть пыль или листья с помощью шланга.

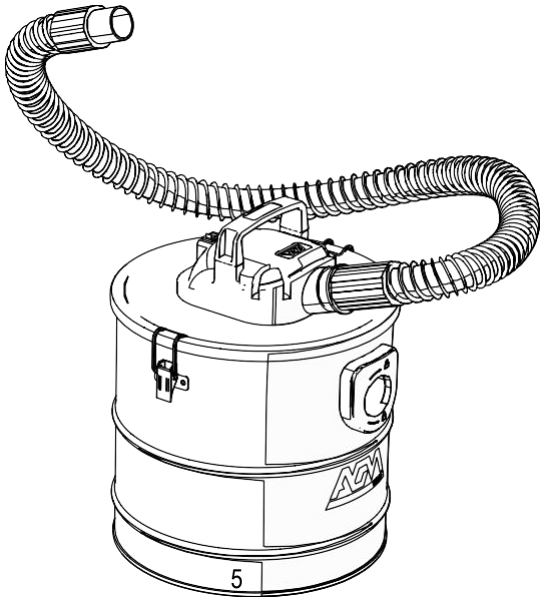

## Технические данные

| | |
|---|---|
| Напряжение | 230 V / 50 Hz |
| Номинальная потребляемая мощность | 800 W |
| Создаваемый вакуум | 16 kPa (160 mbar) |
| Объем контейнера | 18 l |
| Длина металлической трубы | 800 mm |
| Длина алюминиевой трубки | 230 mm |
| Длина кабеля | 3 m |
| Поток воздуха | 2 $m^3$ / min (33.3 l/s) |
| Масса | 3 kg |
| Максимально допустимая температура золы | 40°C |
| Класс защиты | II/ ⧈ |

## Очистка фильтра

⚠ Всегда отключайте прибор от сети и вынимайте вилку из розетки перед любой чисткой или техническим обслуживанием.

1. Разберите фильтр.
2. Стряхните грязь с фильтра.
3. Очистите фильтр.
4. Перед повторной установкой дождитесь полного высыхания фильтра.

⚠ После очистки проверьте, пригоден ли фильтр для дальнейшего использования. Если он поврежден или треснул, замените его новым (оригинальным) фильтром.

Никогда не включайте устройство, если вы ранее не устанавливали фильтры.

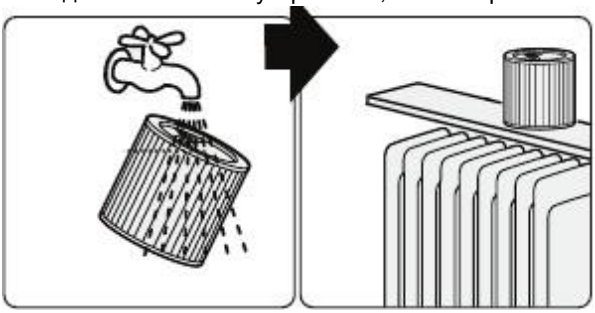

Техническое обслуживание и хранение

- Выключите пылесос.
- Выньте вилку из розетки.
- Разберите металлическую трубку, алюминиевую трубку и контейнер.
- Очистите сопло, соединитель, металлический и алюминиевый шланг и проверьте, не засорены ли они.
- Очистите пластиковые детали влажной тканью.
- Опорожните контейнер. Слегка встряхните контейнер и при необходимости промойте его водой.
- Очистите фильтр от пыли и, при необходимости, промойте его водой.
- Не используйте для чистки чистящие средства, растворители или острые предметы..

## защита окружающей среды

Устройство снабжено символом утилизации в соответствии с директивой (2012/19/EU) об утилизации отработанных электроприборов и аксессуаров (CHFEEE). Согласно национальному законодательству, отработанное электрооборудование и принадлежности должны собираться отдельно и возвращаться в экологически безопасный сборщик. Отходы электрического и электронного оборудования наносят вред окружающей среде, так как содержат токсичные и опасные вещества. Правильная утилизация помогает сохранить природные ресурсы в чистоте. Информацию об утилизации можно получить в административных подразделениях, коммунальных компаниях, уполномоченных лицах по утилизации электрического и электронного оборудования, а также у официальных дилеров.

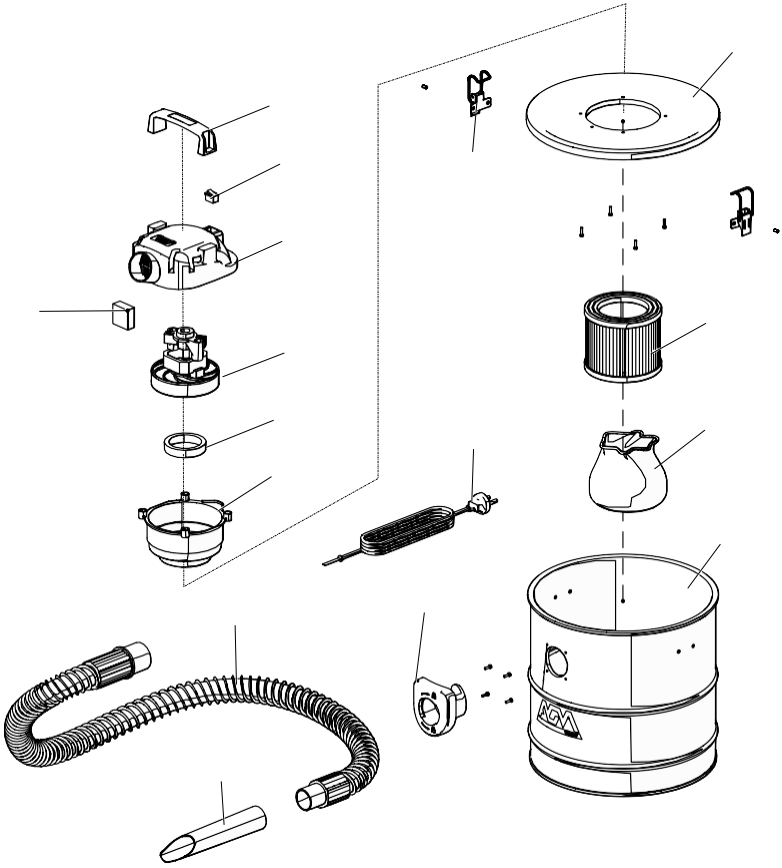

| Поз. | Деталь | Поз. | Деталь |
|---|---|---|---|
| 1 | Ручка | 9 | Штифт для крепления посуды |
| 2 | Переключатель | 10 | Крышка контейнера |
| 3 | Крышка двигателя | 11 | Фильтр |
| 4 | Мотор | 12 | Кабель питания |
| 5 | Печать | 13 | Фильтрующий элемент |
| 6 | Крышка | 14 | Внешний разъем |
| 7 | Металлическая труба | 15 | Блюда |
| 8 | Алюминиевая трубка | 16 | Пена |

# Декларация соответствия ЕС

Директива 2014/35 /EU об электрооборудовании, предназначенном для использования в определенных
пределах напряжения, приложение IV

Villager d.o.o.
Bratislavska cesta 5, 1000 Ljubljana, Slovenia

Описание устройства - машины: SESALNIK ZA PEPEL AGM 800 - 18 AVC

Этим заявлением мы с полной ответственностью гарантируем, что указанное устройство-продукт соответствует установленным правилам:

- Директива 2014/35 /EU об электрооборудовании, предназначенном для использования в определенных пределах напряжения
- Директива 2014/30 /EU об электромагнитной совместимости
  Директива 2011/65/EU (EC) 2015/863 об ограничении использования определенных опасных веществ в электрическом и электронном оборудовании (RoHS)

Гармонизированные и другие стандарты:

EN IEC 55014-1:2021
EN IEC 55014-2:2021
EN IEC 61000-3-2:2019+A1:2021
EN 61000-3-3:2013+A1:2019
EN 60335-1:2012+A11:2014+A13:2017+A1:2019+A14:2019+A2:2019
EN 60335-2-2:2010+A11:2012+A1:2013
EN 62233:2008

Ответственное лицо, уполномоченное составлять техническую документацию: Zvonko Gavrilov, адрес компании Villager d.o.o, Bratislavska cesta 5, 1000 Ljubljana Kraj / datum: Ljubljana, 21.03.2022.

Уполномоченное лицо для составления декларации от имени производителя
Zvonko Gavrilov

# ASH VACUUM
# AGM 800 - 18 AVC
# Original Instruction Manual

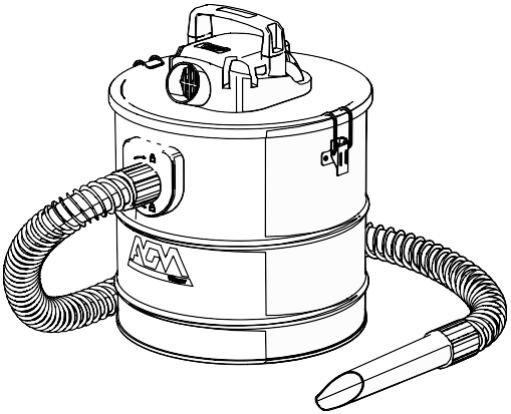

Warning: Please make sure you read the manual before using the device. Do not vacuum hot, burning, or glowing objects (e.g. cigarettes, charcoal, and ash). The ash temperature must be below 40°C. If the temperature exceeds 40°C, there is a risk of fire. Do not vacuum soot or toxic, flammable, or other dangerous substances. Never use this product for vacuuming liquid.

Before you start using this device, make sure you read and understand all instructions related to the device, since ignoring the instructions may lead to personal injury to others and greater fire or electric shock hazard. Before use, make sure that all spare parts or equipment used with this device are properly and/or safely installed.

Please keep this instruction manual for future reference.

ATTENTION!

This equipment is compliant with the safety regulations required for electrical equipment.
Please read the entire instruction manual before use.
Improper use may lead to personal injury or damage to property. Those who are not familiar with the instructions may not operate the equipment. Please keep the instruction manual in a safe place.
Children and young people are not allowed to operate the equipment.

## INTENDED USE

This product is intended for non-professional use. This device is intended for vacuuming cold ashes only and is not suitable for boilers and oil-fired furnaces, or plaster or cement dust.

APPLICATION

This device may be used for vacuuming cold ashes from the fireplace and wood-burning furnace.
Empty and clean the vacuum cleaner before and after use to prevent accumulation of materials that may lead to fire hazard inside the ash vacuum.

LIMITATIONS IN USE

Do not use the device for vacuuming dusts hazardous to health (dust classes L, M, H).
Do not vacuum hot, burning, or glowing objects (e.g. cigarettes, charcoal, and ash).
The ash temperature must be below 40°C. If the temperature exceeds 40°C, there is a risk of fire.
Do not vacuum soot or toxic, flammable, or other dangerous substances.
Never use this product for vacuuming liquid.

## SYMBOLS

Before using your device for the first time, please read this original instruction manual, make sure you follow it, and keep it for future reference or for the next owner.

Any failure to follow the safety notes and instructions may lead to fire.

## SAFETY INFORMATION

- To avoid an electric shock, do not use the device in the rain and do not expose it to the rain. The device may not be used or stored outdoors under humid conditions.
- The components used as packaging may pose a threat (e.g. plastic bags), so make sure you keep them out of children's and other persons' reach.
- Any use that deviates from the one described in this instruction manual may pose a hazard and should therefore be avoided.
- Before you empty the container, turn off the device and unplug it from the power supply.
- Never leave the vacuum operating unattended.
- This product may not be used by children, or people with reduced physical, sensory, or mental capabilities, or those without adequate knowledge and experience.
- Children may not play with this product, even when supervised.
- This product should not be cleaned and maintained by children.
- Never touch the electrical cable with wet hands.
- Always unplug the vacuum cleaner before making any repairs or when left unattended.
- Do not submerge the device in water to wash it and do not wash it under running water.
- The device may not be used in potentially wet spaces (e.g. bathroom).
- Do not use water to clean the motor cap, but dry cloth only.
- The mains voltage must match the one specified in the technical characteristics plate on the device.
- Do not drag the vacuum cleaner by its cable. Unplug the cable by pulling the plug only. Protect the cable from oil, heat, and sharp edges. Damaged cables may cause an electric shock.
- Before each use, make sure that the electric cable and its plug are damage-free.
- Make sure you don't damage the cable by stepping on it, squeezing, or ripping it, etc.
- In case the cable gets damaged during use, disconnect the power cable from the mains immediately (take the plug out of the power outlet). DO NOT TOUCH THE CABLE BEFORE IT IS DISCONNECTED FROM THE MAINS.

- If the power cable is damaged, it must be replaced by the manufacturer or an authorized service center in order to avoid any accident hazard.
- Disconnect the plug from the supply when the vacuum is not in use or if you need to make any adjustments.
- Keep the nozzles and filters clean and functional to make sure that the vacuum cleaner works in a better and safer way.
- Do not leave the vacuum cleaner out in the rain.
- Do not use the vacuum cleaner to vacuum flammable or explosive liquid, caustic objects, hot and burning dust (or embers), or for vacuuming materials harmful to human health.
- Make sure the ash temperature does not exceed 40°C.
- Use only the equipment and accessories recommended by the manufacturer.
- Keep the vacuum cleaner in a dry room.
- If extension cables are used, make sure they are laid on a dry surface and that they are protected from splashing water.
- The manufacturer assumes no liability for harm to people, animals, or objects, resulting from non-observance of the instructions or improper use of the product.
- Before any works are performed by means of the device or on it, ensure static stability to avoid accidents and damage which may occur if the device is overturned.
- Check carefully if the cable, plug or parts of the device are damaged. If so, do not use the device, but contact the repair service for repair.

## REPAIRS

Use only the equipment,accessories, and spare parts recommended by the manufacturer. In case of any damage to the equipment, despite our quality controls and your maintenance, the repairs may be made by the qualified electrician only in an authorized service center.

## OPERATING INSTRUCTIONS

- Insert the washable filter (11) at the bottom of the motor base.
- Make sure that the metal hose connectors are installed in the right place. Fix the metal hose connector tightly in the input connector (14) on the container and lock it by turning it clockwise. (To remove, turn it counterclockwise). Then, connect the aluminum pipe (8) to the other end of the metal hose (7) - into the metal hose connector.

⚠ WARNING!

- Before your star vacuuming ashes, make sure they are cold and not burning. Do not vacuum glowing ashes.
- Never empty the container into highly flammable objects, and make sure that the ashes are completely cold.

- Insert the plug into the power outlet.
- Turning on: Put the ON/OFF switch in the I position
- Switching off: Put the ON/OFF switch in the O position
- Vacuum the ashes by means of the aluminum pipe directly out of the fireplace or stove. Keep the opening of the vacuum at about 1 cm away from the ashes.
- Move the vacuum aluminum pipe slowly and evenly by pressing it gently.
- After use, turn off the device by setting the ON/OFF switch to O, and then take the plug out of the power outlet.
- After you finish with cleaning operations, clean the device and vacuum filter.

## Blowing function

- Insert the appropriate metal hose connector (7) into the blowing opening, located on the motor cap (3), as deeply as possible. Once the vacuum cleaner is on, you may use the vacuum hose to blow dust, leaves, etc.

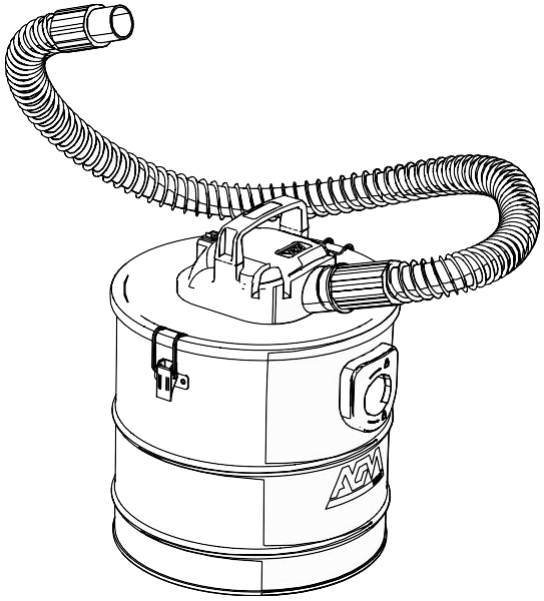

## Technical characteristics

| | |
|---|---|
| Mains voltage | 230 V / 50 Hz |
| Rated power input | 800 W |
| Vacuum | 16 kPa (160 mbar) |
| Container capacity | 18 l |
| Metal hose length | 800 mm |
| Aluminum pipe length | 230 mm |
| Power cable length | 3 m |
| Airflow rate | 2 $m^3$ / min (33.3 l/s) |
| Net weight | 3 kg |
| Maximum allowable ash temperature | 40°C |
| Protection class | II / ⧈ |

## Filter cleaning

⚠ Before you start any form of cleaning or maintenance, always take the plug out of the power outlet.

1. Dismantle the filter
2. Shake off the filter
3. Wash the filter
4. Leave the filter to dry thoroughly, before you reinstall it.

⚠ After cleaning the filter, check if it is suitable for further use. In case the filter is damaged or broken, replace it with another, original filter.

Never use the device if the filter is not installed. Otherwise, the device may be damaged!

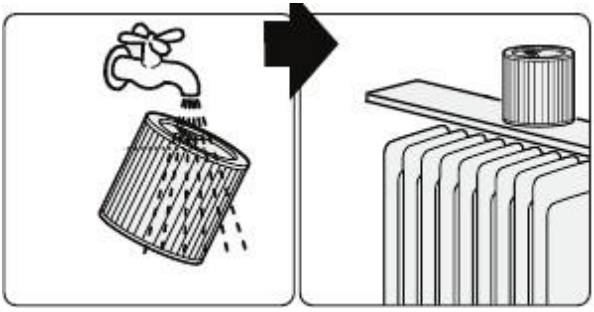

## Maintenance and storage

- Stop (turn off) the vacuum cleaner.
- Pull the plug from the power outlet.
- Disassemble the metal hose, aluminum pipe, and container.
- Clean the input connector, metal hose, and aluminum pipe, and keep them unblocked.
- Use wet cloth to clean plastic parts.
- Empty the container and tap it to loosen the deposited matter and wash it if necessary.
- Remove the dust from the washable filter and wash it if necessary.
- Do not use cleaning products, solutions, or sharp objects for this purpose.

## Environmental protection

This symbol indicates that this product may not be disposed of together with household waste, pursuant to Directive (2012/19/EU) relating to waste electrical and electronic equipment (WEEE). This product must be disposed of at the indicated collection point. This may be done by taking the waste to the authorized collection point for recycling waste electrical and electronic equipment. Improper waste equipment management may have negative consequences to the environment and human health due to possible hazardous substances, which are often found in electrical and electronic equipment. By disposing this product properly you are also contributing to the efficient use of natural resources.

You may receive information about waste equipment collection points from your local self-government, public authorities in charge of waste collection, body authorized for removing waste electric and electronic equipment or your company dealing with waste collection.

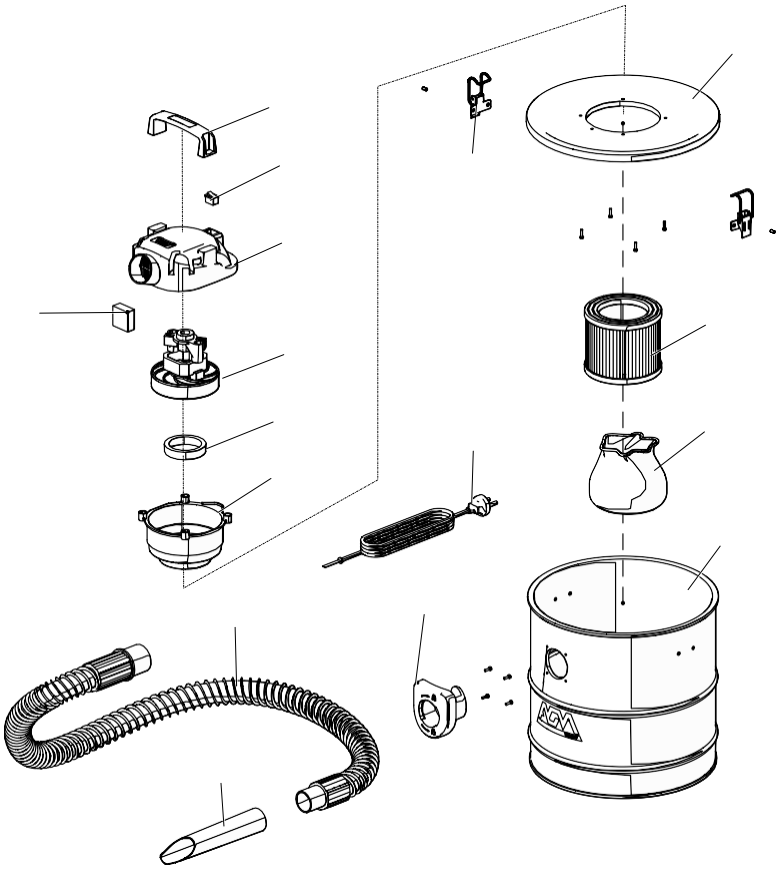

| No. | Name | No. | Name |
|---|---|---|---|
| 1 | Handle | 9 | Container lock |
| 2 | Switch | 10 | Container cover |
| 3 | Motor cover | 11 | Filter |
| 4 | Motor | 12 | Power cable |
| 5 | Circularity seal | 13 | Filter cloth |
| 6 | Cover | 14 | Outer connector |
| 7 | Metal hose | 15 | Container |
| 8 | Aluminum pipe | 16 | Sponge |

# Declaration of conformity

According to the Directive 2014/35/EU on electrical equipment designed for use within certain voltage limits, Annex IV

Villager d.o.o.
Bratislavska cesta 5, 1000 Ljubljana, Slovenia

*Description of the machinery*: ASH CLEANER AGM 800 – 18 AVC

*We declare under full responsibility that the below mentioned product is designed and manufactured in accordance with:*

- Directive 2014/35/EU on electrical equipment designed for use within certain voltage limits
- Directive 2014/30/EU on electromagnetic compatibility
- Directive 2011/65/EU, (EU) 2015/863 on the restriction of use of certain hazardous substances in electrical and electronic equipment (RoHS)

The harmonized and other standards:

EN IEC 55014-1:2021
EN IEC 55014-2:2021
EN IEC 61000-3-2:2019+A1:2021
EN 61000-3-3:2013+A1:2019
EN 60335-1:2012+A11:2014+A13:2017+A1:2019+A14:2019+A2:2019
EN 60335-2-2:2010+A11:2012+A1:2013
EN 62233:2008

The responsible person authorized to compile the technical documentation: Zvonko Gavrilov, at the company Villager D.O.O, Bratislavska cesta 5, 1000 Ljubljana

Place / date: Ljubljana, 21.03.2022.

The person authorized to make a statement on behalf of the manufacturer
Zvonko Gavrilov

# USISIVAČ ZA PEPEO
# AGM 800 - 18 AVC
# Originalno uputstvo za upotrebu

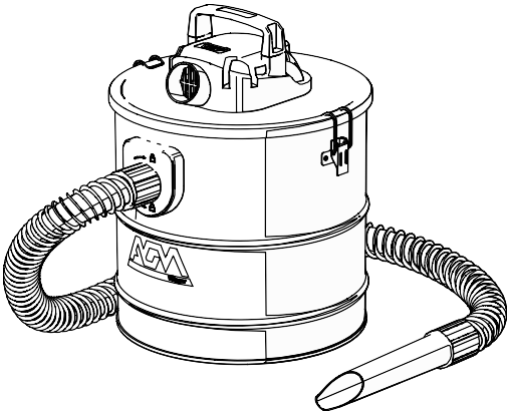


Upozorenje: Pre upotrebe uređaja obavezno pročitajte uputstvo za upotrebu. Nemojte usisavati vruće, goruće ili užarene predmete (kao što su cigarete, ćumur i pepeo). Temperatura pepela mora biti manja od 40°C. Ukoliko je temperatura veća od 40°C, postoji rizik od požara. Nemojte usisavati čađ, kao ni toksične, zapaljive ili druge opasne materije. Nikada ovaj proizvod nemojte upotrebljavati za usisavanje tečnosti.

PLEASE RECYCLE
WHERE FACILITIES EXIST

Pre početka rada sa ovim uredjajem, obavezno pročitajte i shvatite sve instrukcije koje se odnose na uredjaj, jer nepoštovanje ovih instrukcija može dovesti do ličnog povredjivanja drugih osoba, a takodje i povećava opasnost od izbijanja požara ili od električnog udara. Obavezno se uverite da su svi rezervni delovi ili oprema koja se koristi sa ovim uredjajem – propisno i/ili bezbedno montirani – pre upotrebe.

Sačuvajte ovo uputstvo za upotrebu, kako biste kasnije mogli da ga koristite.

PAŽNJA!

Oprema je u skladu sa bezbednosnim propisima koji se zahtevaju za električnu opremu.
Pročitajte celokupno uputstvo za upotrebu – pre početka korišćenja opreme.
Nepropisna upotreba - može dovesti do ličnog povredjivanja ili do oštećenja imovine. Osobe koje nisu upoznate sa instrukcijama – ne smeju rukovati opremom. Sačuvajte instrukcije za upotrebu na sigurnom mestu.
Deci i mladim osobama – nije dopušteno da rukuju opremom.

## PREDVIĐENA UPOTREBA

Proizvod je namenjen za neprofesionalnu upotrebu. Ovaj uređaj služi za usisavanje isključivo hladnog pepela, nije prikladan za kotlove i peći na naftu, kao ni za gipsanu ili cementnu prašinu.

PODRUČJE PRIMENE

Može se usisavati hladni pepeo iz kamina i peći na drvo.
Ispraznite i očistite usisivač pre i posle upotrebe kako bi se sprečilo nakupljanje materijala koji bi mogli dovesti do opasnosti od požara unutar usisivača za pepeo.

OGRANIČENJA U UPOTREBU

Uređaj ne upotrebljavajte za usisavanje prašina opasnih po zdravlje (klasa prašine L, M, H).
Nemojte usisavati vruće, goruće ili užarene predmete (kao što su cigarete, ćumur i pepeo).
Temperatura pepela mora biti manja od 40°C. Ukoliko je temperatura veća od 40°C, postoji rizik od požara.
Nemojte usisavati čađ, kao ni toksične, zapaljive ili druge opasne materije.
Nikada ovaj proizvod nemojte upotrebljavati za usisavanje tečnosti.

## SIMBOLI

Pre prve upotrebe vašeg uređaja pročitajte ovo originalno uputstvo za rad, postupajte u skladu sa njim I sačuvajte ga za kasniju upotrebu ili za sledećeg vlasnika.

Propusti u poštovanju bezbednosnih napomena i uputstava mogu da prouzrokuju požar.

## BEZBEDNOSNE INFORMACIJE

- Da biste izbegli strujni udar, uređaj nemojte koristiti niti izlagati kiši. Uređaj se ne sme koristiti niti skladištiti na otvorenom prostoru u uslovima u kojima ima vlage.
- Komponente koje se koriste za ambalažu mogu predstavljati potencijalnu opasnost (npr. plastične vrećice), stoga ih držite daleko od dosega dece i drugih osoba.
- Svaka upotreba koja se razlikuje od one koja je navedena u ovom uputstvu za upotrebu, može predstavljati opasnost i stoga se treba izbegavati.
- Pre nego što ispraznite posudu, isključite uređaj i izvucite utikač iz utičnice za napajanje strujom.
- Nemojte ostavljati da ususivač radi bez nadzora.
- Proizvod ne smeju koristiti deca ili osobe sa smanjenim fizičkim, senzornim ili mentalnim sposobnostima ili one koje nemaju adekvatna znanja i iskustva.
- Deca čak i kada su pod nadzorom se ne smeju igrati sa proizvodom.
- Čišćenje i održavanje uređaja ne treba da vrše deca.
- Nikada nemojte dodirivati električni kabal mokrim rukama.
- Uvek izvucite usisivač iz utičnice pre nego što obavite bilo kakvu intervenciju na aparatu ili kada on ostane bez nadzora.
- Ne uranjajte aparat u vodu da biste ga oprali, te ga ne perite mlazom vode.
- Uređaj se ne sme koristiti u potencijalno vlažnim prostorima (npr. u kupatilu).
- Ne čistite poklopac u koji je položen motor pomoću vode, nego samo suvom krpom.
- Mrežni napon mora biti isti kao onaj koji je naveden na pločici sa tehničkim karakteristikama na uredjaju.
- Nemojte prenositi usisivač držeći ga za kabal. Kabal vadite iz utičnice samo vučenjem za utikač. Kabal zaštitite od ulja, toplote i oštrih ivica. Oštećeni kablovi mogu izazvati električni udar.
- Pre svake upotrebe proverite da li je priključni strujni kabl sa utikačem oštećen.
- Pazite da ne oštetite kabal prelaženjem preko njega, gnječenjem, kidanjem, itd.
- Ukoliko tokom upotrebe dodje do oštećenja kabla, odmah isključite napojni kabal sa mreže (izvadite utikač iz utičnice). NEMOJTE DODIRNUTI KABAL PRE ISKLJUČIVANJA SA NAPOJNE MREŽE.

- Ukoliko je napojni kabal oštećen - mora biti zamenjen od strane proizvodjača, ovlašćenog servisnog centra, kako bi se izbegla opasnost od nesrećnog slučaja.
- Isključite utikač iz utičnice napojne mreže - ukoliko ne koristite usisivač ili ukoliko treba da ga podesite.
- Održavajte mlazice i filtere u čistom i funkcionalnom stanju, kako biste omogućili da usisivač radi bolje i bezbednije.
- Nemojte ostavljati usisivač napolju – na kiši.
- Nemojte usisivač koristiti za usisavanje zapaljivih ili eksplozivnih tečnosti, kaustičnih predmeta, vruće i goruće prašine (niti žara), niti za usisavanje materijala koji su štetni po ljudsko zdravlje.
- Uverite se da temperatura pepela ne prevazilazi 40°C.
- Koristite samo opremu i dodatke – koje je preporučio proizvodjač uredjaja.
- Čuvajte usisivač u suvoj prostoriji.
- U slučaju upotrebe produžnih kablova, uverite se da su položeni na suvim površinama i da imaju zaštitu od prskanja vodom.
- Proizvođač otklanja sa sebe bilo koju odgovornost za štetu nanesenu ljudima, životinjama ili na predmetima, a koje su posledica nepoštovanja ovih uputstava ili neprimerene upotrebe proizvoda.
- Pre bilo kakvih radova koji se vrše uređajem ili na njemu, pobrinite se za statičku stabilnost kako biste izbegli nesreće ili oštećenja do kojih može doći usled prevrtanja uređaja.
- Pažljivo proverite da li su kabal, utikač ili delovi uređaja oštećeni, i u tom slučaju ne koristite aparat, nego se obratite servisnoj službi kako bi se oni popravili.

## POPRAVKE

Koristite samo opremu, dodatke i rezervne delove – koje je preporučio proizvodjač. Ukoliko jednog dana dodje do kvara opreme, uprkos našim kontrolama kvaliteta i Vašem održavanju – popravku sme obaviti samo kvalifikovani električar u ovlašćenom servisnom centru.

## INSTRUKCIJE ZA UPOTREBU

- Montirajte perivi filter (11) na dno baze motora.
- Uverite se da su konektori metalnog creva na prikladnom mestu. Priključite čvrsto konektor metalnog creva u ulazni konektor (14) smešten na posudi i zabravite okretanjem u smeru kazaljke na satu. (Okrenite u smeru suprotnom od kazaljke na satu da biste ga skinuli). Zatim priključite aluminijumsku cev (8) na drugi kraj metalnog creva (7) - u konektor metalnog creva.

⚠ UPOZORENJE!

- Pre nego što počnete sa usisavanjem pepela, uverite se da je hladan i potpuno ugašen. Nemojte usisavati užareni pepeo.
- Nikada nemojte prazniti kontejner u posude koje su lako zapaljive, te se uverite da je pepeo u potpunosti ohlađen.

- Priključite utikač u utičnicu.
- Uključivanje: Postavite ON/OFF prekidač na „I“
- Isključivanje: Postavite ON/OFF prekidač na „O“
- Usisavajte pepeo uz pomoć aluminijumske cevi direktno iz kamina ili šporeta. Držite otvor za usisavanje na otprilike 1 cm iznad pepela.
- Pomerajte aluminujumsku cev za usisavanje laganim pritiskom, polako i ravnomerno.
- Na kraju upotrebe, isključite uređaj postavljanjem prekidača ON/OFF u položaj „O“, zatim izvucite utikač iz utičnice.
- Kada završite sa operacijom čišćenja, očistite uređaj i filter za usisavanje.

## Funkcija duvanja

- Ubacite odgovarajući konektor metalnog creva (7) koliko god može da udje u otvor za duvanje - koji je na poklopcu motora (3). Kada je usisivač uključen - možete koristiti usisno crevo da oduvate prašinu, lišće itd.

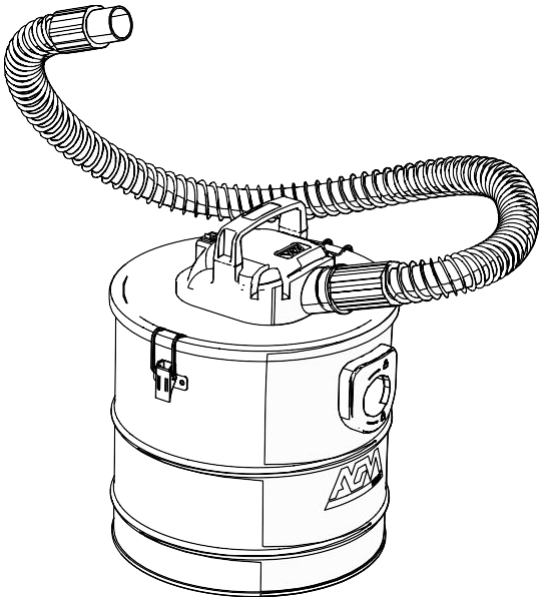

## Tehničke karakteristike

| | |
|---|---|
| Mrežni napon | 230 V / 50 Hz |
| Nominalna potrošnja energije | 800 W |
| Vakuum | 16 kPa (160 mbar) |
| Kapacitet posude | 18 l |
| Dužina metalnog creva | 800 mm |
| Dužina aluminijumske cevi | 230 mm |
| Dužina kabla | 3 m |
| Protok vazduha | 2 $m^3$ / min (33.3 l/s) |
| Neto masa | 3 kg |
| Maksimalno dozvoljena temperatura pepela | 40°C |
| Klasa zaštite | II / ⧈ |

## Čišćenje filtera

⚠ Pre nego što započnete sa bilo kakvim oblikom čišćenja ili održavanja, uvek izvucite utikač iz utičnice.

1. Rastavite filter
2. Otresite filter
3. Operite filter
4. Ostavite filter da se dobro osuši, pre nego što ga ponovo montirate.

⚠ Nakon čišćenja filtera proverite da li je prikladan za dalju upotrebu. U slučaju oštećenja ili loma filtera, zamenite ga drugim originalnim filterom.

Nikada nemojte uređaj koristiti bez postavljenog filtera, jer u suprotnom može doći do oštećenja uređaja!

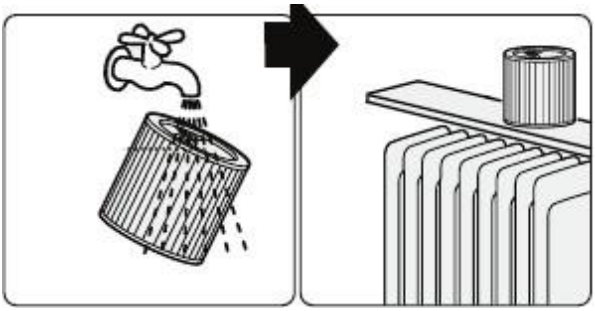

## Održavanje i čuvanje

- Zaustavite (isključite) usisivač.
- Isključite utikač iz utičnice.
- Rasklopite metalno crevo, aluminijumsku cev i posudu.
- Očistite ulazni konektor, metalno crevo i aluminijumsku cev i održite ih u neblokiranom stanju.
- Upotrebite vlažnu krpu da biste očistili plastične delove.
- Ispraznite posudu, lupnite naslage da biste ih olabavili i ako je potrebno – operite.
- Očistite prašinu na perivom filteru i ako je potrebno – operite.
- Nemojte koristiti proizvode za čišćenje, rastvore niti oštre predmete za ovu namenu.

## Zaštita životne sredine

Ovaj simbol ukazuje da ovaj proizvod ne sme da se odstrani zajedno sa otpadom iz domaćinstva u skladu sa Direktivom (2012/19/EU) koja se odnosi na otpadnu električnu i elektronsku opremu (WEEE). Ovaj proizvod se mora odstraniti na naznačenom sakupljačkom mestu. To se može obaviti odnošenjem na ovlašćeno sakupljačko mesto za recikliranje otpadne električne i elektronske opreme. Nepropisno rukovanje otpadnom opremom može imati negativne konsekvence za okolinu i ljudsko zdravlje zbog mogućih opasnih suspstanci koje se često nalaze u električnoj ili elektronskoj opremi. Propisnim odstranjivanjem ovog proizvoda takodje doprinosite efektivnom korišćenju prirodnih resursa.

Možete dobiti informacije o sakupljačkim mestima za otpadnu opremu od Vaše lolane samouprave, javnih vlasti koje se bave sakupljanjem otpada, ovlašćenog tela za odstranjivanje otpadne električne i elektronske opreme ili Vaše kompanije za sakupljanje otpada.

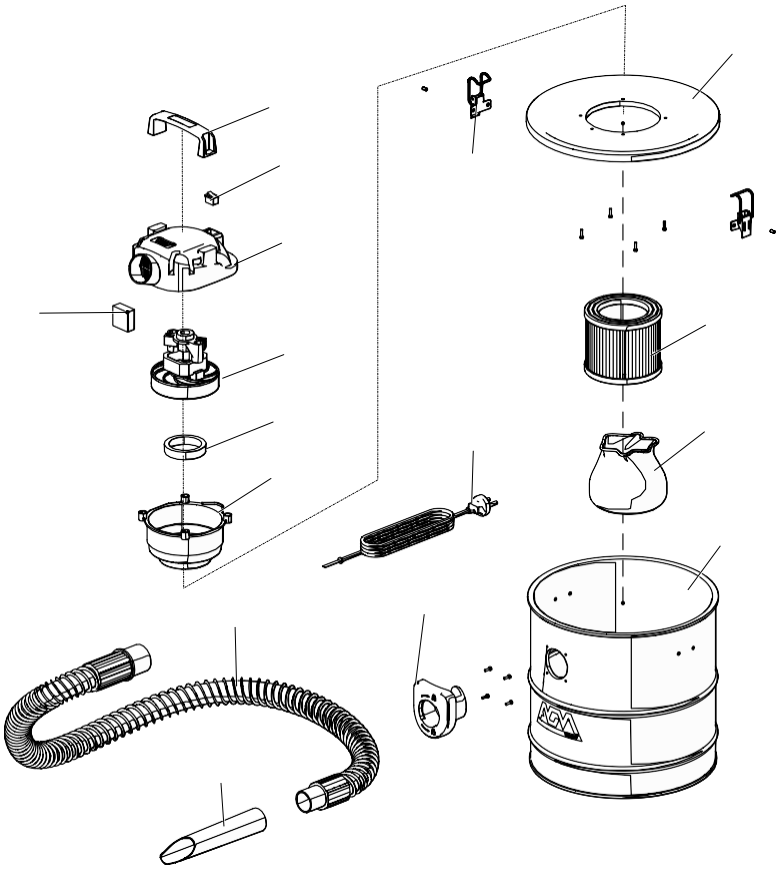

| Br. | Naziv | Br. | Naziv |
|---|---|---|---|
| 1 | Ručka | 9 | Bravica posude |
| 2 | Prekidač | 10 | Poklopac posude |
| 3 | Poklopac motora | 11 | Filter |
| 4 | Motor | 12 | Napojni kabal |
| 5 | Zaptivka | 13 | Platno filtera |
| 6 | Poklopac | 14 | Spoljašnji konektor |
| 7 | Metalno crevo | 15 | Posuda |
| 8 | Aluminijumska cev | 16 | Sundjer |

# Deklaracija o usaglašenosti

Prema Direktivi 2014/35/EU o električnoj opremi namenjenoj za upotrebu u okviru određenih granica napona, Aneks IV

Villager d.o.o.
Bratislavska cesta 5, 1000 Ljubljana, Slovenia

*Opis mašine*: Usisivač za pepeo AGM 800-18 AVC

*Izjavljujemo pod punom odgovornošću da je pomenuti proizvod dizajniran i proizveden u skladu sa:*

- Direktiva 2014/35/EU o električnoj opremi, koja je namenjena za upotrebu u okviru odredjenih granica napona
- Direktiva 2014/30/EU o elektromagnetnoj kompatibilnosti
- Direktiva 2011/65/EU, (EU) 2015/863 o ograničavanju upotrebe određenih opasnih supstanci u električnoj i elektronskoj opremi (RoHS)

Harmonizovani i drugi standardi:

EN IEC 55014-1:2021
EN IEC 55014-2:2021
EN IEC 61000-3-2:2019+A1:2021
EN 61000-3-3:2013+A1:2019
EN 60335-1:2012+A11:2014+A13:2017+A1:2019+A14:2019+A2:2019
EN 60335-2-2:2010+A11:2012+A1:2013
EN 62233:2008

Odgovorna osoba ovlašćena za sastavljanje tehničke dokumentacije: Zvonko Gavrilov, na adresi kompanije Villager D.O.O, Bratislavska cesta 5, 1000 Ljubljana

Mesto / datum: Ljubljana, 21.03.2022.

Lice ovlašćeno da sačini izjavu u ime proizvođača
Zvonko Gavrilov

# СМУКАЧ ЗА ПЕПЕЛ
# AGM 800 - 18 AVC
# Оригинално ръководство за употреба

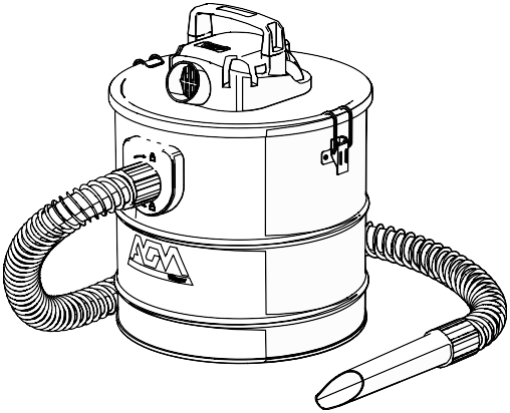


Внимание: Прочетете инструкциите за потребителя, преди да да започнете с използването на устройството. Не засмуквайте горещи, горящи или светещи предмети (като цигари, въглен и пепел). Температурата на пепелта трябва да бъде по-ниска от 40°C. Ако температурата е по-висока от 40° C, съществува риск от пожар. Не всмуквайте сажди или токсични, запалими или други опасни вещества. Никога не използвайте този продукт за изсмукване на течност.

Преди да започнете работа с това устройство, не забравяйте да прочетете и разберете всички инструкции, отнасящи се до устройството, тъй като неуважение към тези инструкции може да доведе до нараняване на другите, а също така увеличава риска от пожар или токов удар. Уверете се, че всички резервни части или оборудване, използвани с това устройство са - правилно и / или надеждно монтирани - преди употреба.

Запазете тези инструкции, за да може по-късно да се използва.

ВНИМАНИЕ!

Оборудването отговаря на правилата за безопасност, необходими за електрическото оборудване.
Прочетете цялото ръководство за употреба - преди да използвате оборудването.
Неправилната употреба - може да доведе до телесни наранявания или материални щети. Хората, които не са запознати с инструкциите - не трябва да работят с оборудването. Съхранявайте инструкциите за работа на сигурно място.
Децата и младите хора - нямат право да боравят с оборудването.

## ПРЕДНАЗНАЧЕНА УПОТРЕБА

Продуктът е предназначен само за непрофесионална употреба. Това устройство се използва за засмукване само на студена пепел, не е подходящо за котли и печки, както и за гипсов или циментов прах.

ОБЛАСТ НА ПРИЛОЖЕНИЕ

Можете да засмуквате студена пепел от камината и печки на дърва.

Изпразнете и почистете прахосмукачката преди и след употреба, за да предотвратите натрупването на материал, който може да причини опасност от пожар в прахосмукачката за пепел.

ОГРАНИЧЕНИЯ ЗА УПОТРЕБА

Не използвайте устройството за засмукване на опасни за здравето прашинки (клас на прахове L, M, H).

Не засмуквайте горещи, горящи или светещи предмети (като цигари, въглен и пепел).

Температурата на пепелта трябва да бъде по-ниска от 40° C. Ако температурата е по-висока от 40° C, съществува риск от пожар.

Не всмуквайте сажди или токсични, запалими или други опасни вещества.

Никога не използвайте този продукт за изсмукване на течност.

## СИМВОЛИ

Преди първото използване на Вашия уред прочетете това оригинално упътване за работа, действайте според него и го запазете за покъсно използване или за следващия притежател.

Неспазването на приведените указания може да доведе до токов пожар.

## ИНФОРМАЦИИ ЗА БЕЗОПАСНОСТТА

- За да избегнете токов удар, не използвайте и не излагайте устройството на дъжд. Устройството не трябва да се използва или съхранява на открито при влажни условия.
- Компонентите, използвани за опаковане, могат да представляват потенциална опасност (напр. Пластмасови торбички), затова ги пазете недостъпни за деца и други хора.
- Всяка употреба, различна от посочената в това ръководство за потребителя, може да представлява опасност и следователно трябва да се избягва.
- Преди да изпразнете съда, изключете устройството и извадете щепсела от контакта.
- Не оставяйте смукача да работи без надзор.
- Продуктът не трябва да се използва от деца или лица с намалени физически, сензорни или умствени способности или от тези, които нямат адекватни знания и опит.
- Дори когато са под надзор, децата не трябва да играят с продукта.
- Почистването и поддръжката на устройството не трябва да се извършва от деца.
- Никога не докосвайте захранващия кабел с мокри ръце.
- Винаги изключвайте прахосмукачка от контакта, преди да извършите каквато и да е намеса на устройството или когато я оставите без надзор.
- Не потапяйте апарата във вода, за да го измиете, нито го измивайте със вода.
- Устройството не трябва да се използва в потенциално влажни помещения (например в банята).
- Не почиствайте капака в който е двигателя използвайки вода, но само с суха кърпа.
- Мрежовото напрежение трябва да е същото като посоченото на табелката с характеристиките на устройството.
- Не носете смукача, като го държите за кабела. Извадете кабела от контакта само чрез теглене на щепсела. Защитете кабела от масло, топлина и остри ръбове. Повредените кабели могат да причинят токов удар.

- Преди всяка употреба проверявайте мрежовия захранващ кабел с щепсела за щети.
- Внимавайте да не повредите кабела, като го настъпите, огънете, разкъсате и т.н.
- Ако възникне повреда на кабела по време на употреба, незабавно изключете захранващия кабел (изключете щепсела от контакта). НЕ ДОКОСВАЙТЕ КАБЕЛА ПРЕДИ ИЗКЛЮЧВАНЕ ОТ ЕЛЕКТРИЧЕСКАТА МРЕЖА.
- Ако захранващият кабел е повреден - той трябва да бъде заменен от производителя, оторизиран сервиз, за да се избегне рискът от злополука.
- Изключете щепсела от контакта на захранването - ако не използвате смукача или е необходимо да го регулирате.
- Поддържайте дюзите и филтрите в чисто и функционално състояние, за да може смукача да работи по-добре и по-безопасно.
- Не оставяйте смукача навън - когато вали.
- Не използвайте смукача за засмукване на запалими или експлозивни течности, разяждащи предмети, горещ и горящ прах или за засмукване на материали, които са вредни за човешкото здраве.
- Уверете се, че температурата на пепелта не надвишава 40° C.
- Използвайте само оборудване и аксесоари, препоръчани от производителя на устройството.
- Съхранявайте смукача в сухо помещение.
- Когато използвате удължителни кабели, уверете се, че те са поставени върху сухи повърхности и защитени срещу вода.
- Производителят отказва всякаква отговорност за щети на хора, животни или предмети, произтичащи от неспазване на настоящите инструкции или неправилната употреба на продукта.
- Преди всички дейности с или по уреда установете устойчивостта, за да предотвратите злополуки или увреждания поради падане на уреда.
- Прегледайте мрежовия кабел и машината. Ако откриете някаква повреда, не използвайте уреда, а се свържете с вашия сервиз за ремонт.

## РЕМОНТИ

Използвайте само оборудване,аксесоари и резервни части препоръчани от производителя на устройството. Ако един ден възникне неизправност на оборудването, въпреки нашия контрол на качеството и вашата поддръжка - ремонтът трябва да се извършва само от квалифициран електротехник в оторизиран сервиз.

# ИНСТРУКЦИИ ЗА УПОТРЕБА

- Поставете филтъра за измиване (11) в долната част на основата на двигателя.
- Уверете се, че съединителите на металния маркуч са на мястото си. Прикрепете здраво съединителя за метален маркуч към входящия конектор (14), разположен на гнездото, и го фиксирайте, като го завъртите по посока на часовниковата стрелка. (Завъртете обратно на часовниковата стрелка, за да го премахнете). След това свържете алуминиевата тръба (8) към другия край на металния маркуч (7) - към съединителя за металния маркуч.

⚠ ПРЕДУПРЕЖДЕНИЕ!

- Преди да започнете с всмукването на пепелта, уверете се, че е студено и напълно изключено. Не изсмуквайте нажежен пепел.
- Никога не изпразвайте контейнери в съдове които са лесно запалими и се уверете, че пепелта е напълно охладена.

- Включете щепсела в контакта.
- Включване: Поставете On/Off превключвателя на "I".
- Изключване: Поставете On/Off превключвателя на "O".
- Всмуквайте пепел с помощта на алуминиева тръба директно от камината или печката. Дръжте смукателния отвор приблизително на 1 cm над пепелта.
- Премесвайте алуминиевата тръба за засмукване с леко налягане бавно и равномерно.
- В края на употреба изключете устройството, като поставите превключвателя ON / OFF на "O", след което издърпайте щепсела от контакта.
- След като приключите с операцията по почистване, почистете устройството и филтъра за всмукване.

## Функцията на издухване

- Поставете подходящия конектор на металния маркуч (7), доколкото може да влезе в дупката за издухане - която е на капака на двигателя (3). Когато смукача е включен - можете да използвате смукателния маркуч, за да издухате прах, листа и т.н.

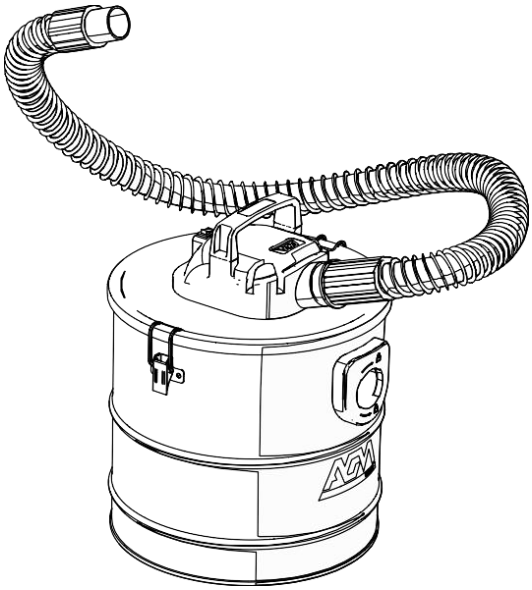

# Технически характеристики

| | |
|---|---|
| Захранващо напрежение | 230 V / 50 Hz |
| Номинална консумирана мощност | 800 W |
| Вакуум | 16 kPa (160 mbar) |
| Капацитет на съда | 18 l |
| Дължина на металния маркуч | 800 mm |
| Дължина на алуминиевата тръба | 230 mm |
| Дължина на кабела | 3 m |
| Въздушен поток | 2 $m^3$ / min (33.3 l/s) |
| Нетна маса | 3 kg |
| Максимална позволена температура на пепелта | 40°C |
| Клас на защита | II / ⧈ |

## Почистване на филтъра

Винаги изваждайте щепсела от контакта, преди да се опитвате да извършвате каквито и да било дейности по почистване или поддръжка.

1. Разглобете филтъра
2. Разклатете филтъра
3. Измийте филтъра
4. Оставете филтъра да изсъхне добре, преди да го монтирате.

⚠ След почистване на филтъра се уверете, че е подходящ за по-нататъшна употреба. Ако филтърът е повреден или счупен, заменете го с друг оригинален филтър.

Никога не използвайте уреда без поставен филтър, тъй като уредът може да бъде повреден.

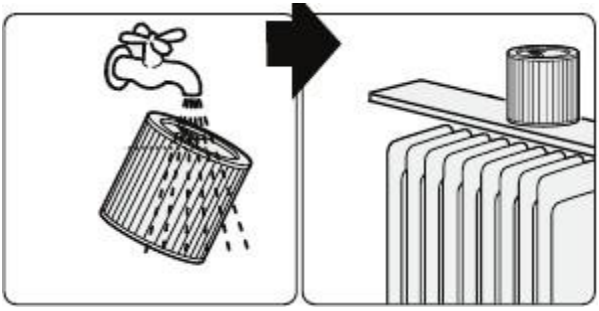

## Поддръжка и съхранение

- Спрете (изключете) смукача.
- Извадете щепсела от контакта
- Разглобете металния маркуч, алуминиевата тръба и съда.
- Почистете входния конектор, металния маркуч и алуминиевата тръба и ги дръжте в отключено състояние.
- Използвайте влажна кърпа за почистване на пластмасовите части.
- Изпразнете съда, ударете залежите за да ги разхлабите и ако е необходимо - измийте.
- Почистете праха върху филтъра за измиване и измийте, ако е необходимо.
- За тази цел не използвайте почистващи препарати, разтворители или остри предмети.

## Опазване на околната среда

Този символ показва - че този продукт не трябва да се изхвърля заедно с битовите отпадъци в съответствие с Директива (2012/19 / ЕС) за отпадъците от електрическо и електронно оборудване (ОЕЕО). Този продукт трябва да се изхвърля на определени пунктове за събиране. Това може да стане, като го занесете в оторизиран пункт за рециклиране на отпадъци от електрическо и електронно оборудване. Неправилното боравене с отпадъците от оборудване може да има отрицателни последици за околната среда и човешкото здраве поради възможните опасни суспензии, често срещани в електрическото или електронното оборудване. Правилно премахвайки този продукт, вие също допринасяте за ефективното използване на природните ресурси.

Можете да получите информация за пунктовете за събиране на отпадъци - от местната власт, публична компания за премахване на отпадъци, оторизирана служба за обезвреждане на отпадъци и електрически отпадъци или от вашата компания за смето-събиране.

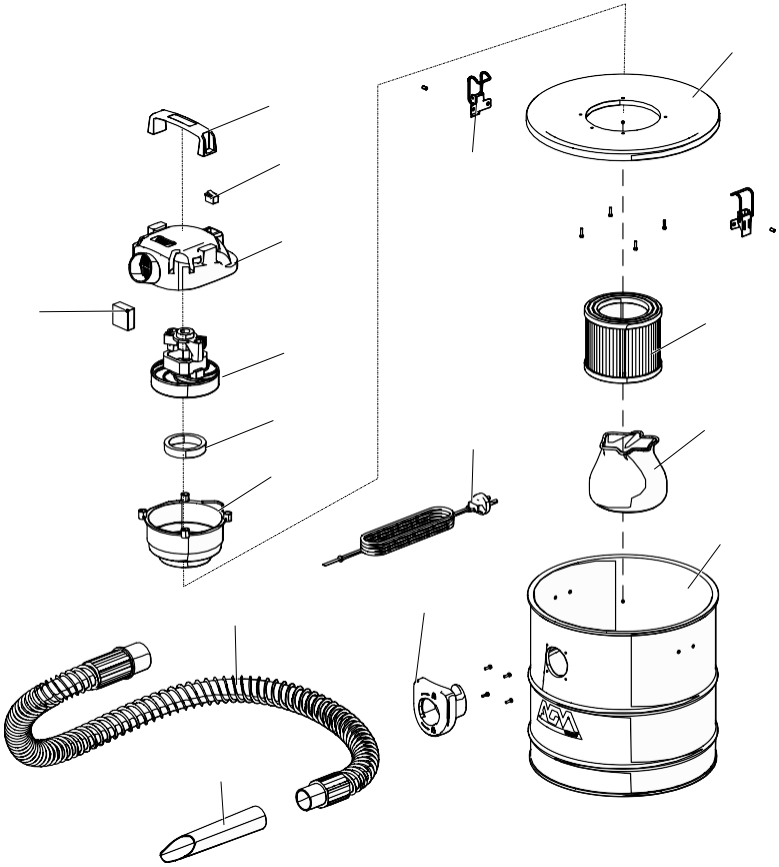

| Бр. | Име | Бр. | Име |
|---|---|---|---|
| 1 | Ръкохватка | 9 | Брава на съда |
| 2 | Превключвател | 10 | Капака на съда |
| 3 | Капак на двигателя | 11 | Филтър |
| 4 | Двигател | 12 | Захранващ кабел |
| 5 | Уплътнител | 13 | Платно на филтъра |
| 6 | Капак | 14 | Външен конектор |
| 7 | Метален маркуч | 15 | Съд |
| 8 | Алуминиева тръба | 16 | Гъба |

# Декларация за съответствие

Съгласно Директивата 2014/35/ЕС за електрическо оборудване, редназначено за употреба в рамките на определени граници на напрежение, Анекс IV

Villager d.o.o.
Bratislavska cesta 5, 1000 Ljubljana, Slovenia

Описание на машината: СМУКАЧ ЗА ПЕПЕЛ AGM 800 - 18 AVC

*Заявяваме с пълна отговорност, че посоченият продукт е дизайниран и произведен в съответствие с:*

- Директива 2014/35/ЕС за електрическо оборудване, която е предназначена за употреба в рамките на определени граници на напрежението
- Директива 2014/30/ЕС за електромагнитна съвместимост
- Директива 2011/65/EU, (EU) 2015/863 за ограничение на употребата на определени опасни супстанции в електрическото и електронното оборудване (RoHS)

Хармонизирани и други стандарти:

EN IEC 55014-1:2021
EN IEC 55014-2:2021
EN IEC 61000-3-2:2019+A1:2021
EN 61000-3-3:2013+A1:2019
EN 60335-1:2012+A11:2014+A13:2017+A1:2019+A14:2019+A2:2019
EN 60335-2-2:2010+A11:2012+A1:2013
EN 62233:2008

Упълномощено лице за изготвяне на техническата документация: Звонко Гаврилов, с адрес на компанията Villager Д.О.О, Братиславска цеста 5, 1000 Любляна.

Място/дата: Любляна, 21.03.2022.

Лице, упълномощено да напише изявлениеот името на производителя
Звонко Гаврилов

# USISIVAČ ZA PEPEO
# AGM 800 – 18 AVC
# Originalne upute za uporabu

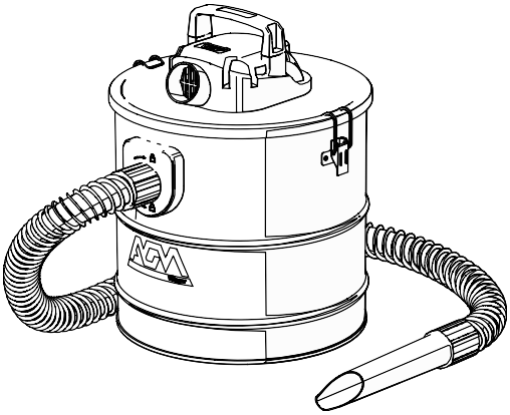


Upozorenje: Pročitajte upute za uporabu prije početka korištenja naprave. Nemojte usisavati vruće, goruće ili užarene predmete (kao što su cigarete, ugalj i pepeo). Temperatura pepela mora biti manja od 40°C. Ukoliko je temperatura veća od 40°C, postoji rizik od požara. Nemojte usisavati čađ, kao ni toksične, zapaljive ili druge opasne materije. Nikada ovaj proizvod nemojte uporabiti za usisavanje tečnosti.

PLEASE RECYCLE
WHERE FACILITIES EXIST

Prije početka rada s ovom napravom, obavezno pročitajte i shvatite sve naputke koje se odnose na napravu, jer nepoštivanje ovih naputaka može dovesti do osobnog ozljeđivanja drugih osoba, a također i povećava opasnost od izbijanja požara ili od električnog udara. Obavezno se uvjerite da su svi zamjenski dijelovi ili oprema koja se koristi s ovom napravom – propisno i/ili sigurno montirani – prije uporabe.

Sačuvajte ove upute za uporabu, kako biste kasnije mogli koristiti ih.

POZOR!

Oprema je u skladu sa sigurnosnim propisima koji se zahtijevaju za električnu opremu.
Pročitajte cjelokupne upute za uporabu – prije početka korištenja opreme.
Nepropisna uporaba - može dovesti do osobnog ozljeđivanja ili do oštećenja imovine. Osobe koje nisu upoznate s napucima – ne smiju rukovati opremom. Sačuvajte naputke za uporabu na sigurnom mjestu.
Djeci i mladim osobama – nije dopušteno rukovati opremom.

## PREDVIĐENA UPORABA

Proizvod je namijenjen za neprofesionalnu uporabu. Ova naprava služi za usisavanje isključivo hladnoga pepela, nije prikladna za kotlove i peći na naftu, kao ni za gipsanu ili cementnu prašinu.

PODRUČJE PRIMJENE

Može se usisavati hladni pepeo iz kamina i peći na drvo.
Ispraznite i očistite usisivač prije i poslije uporabe kako bi se spriječilo nakupljanje materijala koji bi mogli dovesti do opasnosti od požara unutar usisivača za pepeo.

OGRANIČENJA U UPORABI

Napravu ne rabite za usisavanje prašina opasnih po zdravlje (klasa prašine L, M, H).
Nemojte usisavati vruće, goruće ili užarene predmete (kao što su cigarete, ugalj i pepeo).
Temperatura pepela mora biti manja od 40°C. Ukoliko je temperatura veća od 40°C, postoji rizik od požara.
Nemojte usisavati čađ, kao ni toksične, zapaljive ili druge opasne materije.
Nikada ovaj proizvod nemojte uporabiti za usisavanje tečnosti.

## SIMBOLI

Prije prve uporabe svojega uređaja pročitajte ove originalne upute za rad, postupajte prema njima i sačuvajte ih za kasniju uporabu ili za sljedećeg vlasnika.

Ako se ne bi poštivale napomene o sigurnosti i upute to bi moglo uzrokovati požar.

## SIGURNOSNE INFORMACIJE

- Da biste izbjegli strujni udar, napravu nemojte koristiti niti izlagati kiši. Napravu se ne smije koristiti niti skladištiti na otvorenom prostoru u uvjetima u kojima ima vlage.
- Komponente koje se koriste za ambalažu mogu predstavljati potencijalnu opasnost (npr. plastične vrećice), stoga ih držite daleko od dosega djece i drugih osoba.
- Svaka uporaba koja se razlikuje od one koja je navedena u ovim uputama za uporabu, može predstavljati opasnost i stoga se treba izbjegavati.
- Prije nego li ispraznite posudu, isključite napravu i izvucite utikač iz utičnice za napajanje strujom.
- Nemojte ostavljati usisivač raditi bez nadzora.
- Proizvod ne smiju koristiti djeca ili osobe sa smanjenim tjelesnim, senzornim ili mentalnim sposobnostima ili one koje nemaju adekvatna znanja i iskustva.
- Djeca čak i kada su pod nadzorom se ne smiju igrati s proizvodom.
- Čišćenje i održavanje naprave ne trebaju vršiti djeca.
- Nikada nemojte dodirivati električni kabel mokrim rukama.
- Uvijek izvucite usisivač iz utičnice prije nego li obavite bilo kakvu intervenciju na aparatu ili kada on ostane bez nadzora.
- Ne uranjajte aparat u vodu da biste ga oprali, te ga ne perite mlazom vode.
- Naprava se ne smije koristiti u potencijalno vlažnim prostorima (npr. u kupaoni).
- Ne čistite poklopac u koji je položen motor pomoću vode, nego samo suhom krpom.
- Mrežni napon mora biti isti kao onaj koji je naveden na pločici s tehničkim značajkama na napravi.
- Nemojte prenositi usisivač držeći ga za kabel. Kabel vadite iz utičnice samo vučenjem za utikač. Kabel zaštitite od ulja, toplote i oštrih ivica. Oštećeni kabeli mogu izazvati električni udar.
- Prije svakog rada provjerite je li priključni strujni kabel s utikačem oštećen.
- Pazite da ne oštetite kabel prelaženjem preko njega, gnječenjem, kidanjem, itd.
- Ukoliko tijekom uporabe dođe do oštećenja kabla, odmah isključite napojni kabel s mreže (izvadite utikač iz utičnice). NEMOJTE DODIRNUTI KABEL PRIJE ISKLJUČIVANJA S NAPOJNE MREŽE.

- Ukoliko je napojni kabel oštećen - mora biti zamijenjen od strane proizvođača, ovlaštenog servisnog centra, kako bi se izbjegla opasnost od nesretnog slučaja.
- Isključite utikač iz utičnice napojne mreže - ukoliko ne koristite usisivač ili ukoliko trebate uraditi postavke na njemu.
- Održavajte mlazice i filtre u čistom i funkcionalnom stanju, kako biste omogućili da usisivač radi bolje i sigurnije.
- Nemojte ostavljati usisivač vani – na kiši.
- Nemojte usisivač koristiti za usisavanje zapaljivih ili eksplozivnih tečnosti, kaustičnih predmeta, vruće i goruće prašine (niti žara), niti za usisavanje materijala koji su štetni po ljudsko zdravlje.
- Uvjerite se da temperatura pepela ne nadmašuje 40°C.
- Koristite samo opremu i dodatke - koje je preporučio proizvođač naprave.
- Čuvajte usisivač u suhoj prostoriji.
- U slučaju uporabe produžnih kabela, uvjerite se da su položeni na suhim površinama i da imaju zaštitu od prskanja vodom.
- Proizvođač otklanja sa sebe bilo koju odgovornost za štetu nanesenu ljudima, životinjama ili na predmetima, a koje su posljedica nepoštivanja ovih uputa ili neprimjerene uporabe proizvoda.
- Prije bilo kakvih radova koji se vrše uređajem ili na njemu, pobrinite se za statičku stabilnost kako biste izbjegli nesreće ili oštećenja do kojih može doći uslijed prevrtanja uređaja.
- Pažljivo kontrolirajte da li su kabel, utikač ili dijelovi aparata oštećeni, i u tom slučaju ne koristite aparat nego se obratite servisnoj službi kako bi se oni popravili.

## POPRAVKE

Koristite samo opremu, dodatke i zamjenske dijelove – koje je preporučio proizvođač. Ukoliko jednog dana dođe do kvara opreme, usprkos našim kontrolama kvalitete i Vašem održavanju – popravku smije obaviti samo kvalificirani električar u ovlaštenom servisnom centru.

## NAPUCI ZA UPORABU

- Montirajte perivi filtar (11) na dno baze motora.
- Uvjerite se da su konektori metalnoga crijeva na prikladnom mjestu. Priključite čvrsto konektor metalnog crijeva u ulazni konektor (14) smješten na posudi i zabravite okretanjem u smjeru kazaljke na satu. (Okrenite u smjeru suprotnom od kazaljke na satu da biste ga skinuli). Zatim priključite aluminijsku cijev (8) na drugi kraj metalnoga crijeva (7) - u konektor metalnog crijeva.

⚠ UPOZORENJE!

- Pre nego li počnete s usisavanjem pepela, uvjerite se da je hladan i potpuno ugašen. Nemojte usisavati užareni pepeo.
- Nikada nemojte prazniti kontejner u posude koje su lako zapaljive, te se uvjerite da je pepeo u potpunosti ohlađen.

- Priključite utikač u utičnicu.
- Uključivanje: Postavite ON/OFF prekidač na „I“
- Isključivanje: Postavite ON/OFF prekidač na „O“
- Usisavajte pepeo uz pomoć aluminijske cijevi izravno iz kamina ili štednjaka. Držite otvor za usisavanje na otprilike 1 cm iznad pepela.
- Pomjerajte aluminijsku cijev za usisavanje laganim tlakom polako i ravnomjerno.
- Na kraju uporabe, isključite napravu postavljanjem prekidača ON/OFF u položaj „O“, zatim izvucite utikač iz utičnice.
- Kada završite s operacijom čišćenja, očistite napravi i filtar za usisavanje.

## Funkcija puhanja

- Ubacite odgovarajući konektor metalnoga crijeva (7) koliko god može ući u otvor za puhanje - koji je na poklopcu motora (3). Kada je usisivač uključen - možete koristiti usisno crijevo da otpuhate prašinu, lišće itd.

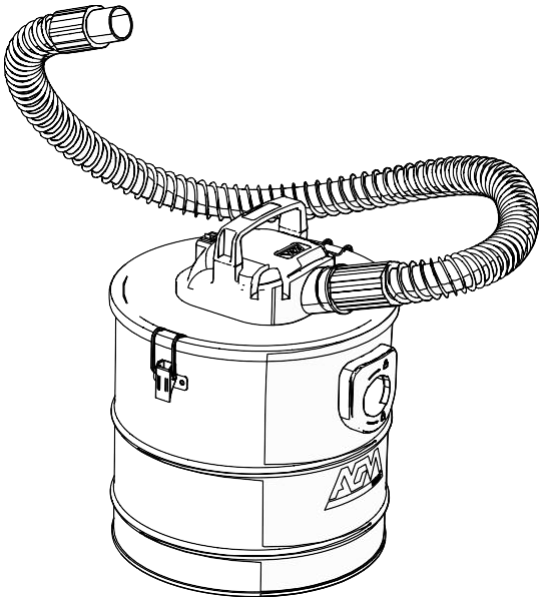

## Tehničke značajke

| | |
|---|---|
| Mrežni napon | 230 V / 50 Hz |
| Nazivna potrošnja energije | 800 W |
| Vakuum | 16 kPa (160 mbar) |
| Kapacitet posude | 18 l |
| Duljina metalnog crijeva | 800 mm |
| Duljina aluminijske cijevi | 230 mm |
| Duljina kabla | 3 m |
| Protok zraka | 2 $m^3$ / min (33.3 l/s) |
| Neto masa | 3 kg |
| Maksimalno dozvoljena temperatura pepela | 40 °C |
| Klasa zaštite | II / ⧈ |

## Čišćenje filtra

⚠ Prije nego li započnete s bilo kakvim oblikom čišćenja ili održavanja, uvijek izvucite utikač iz utičnice.

1. Rastavite filtar
2. Otresite filtar
3. Operite filtar
4. Ostavite filtar da se dobro osuši, prije nego li ga ponovo montirate.

⚠ Nakon čišćenja filtra provjerite da li je prikladan za dalju uporabu. U slučaju oštećenja ili loma filtra, zamijenite ga drugim originalnim filtrom.

Nikada nemojte da vršite usisavanje kada nije postavljen filter, jer u suprotnom može da dođe do oštećenja uređaja.

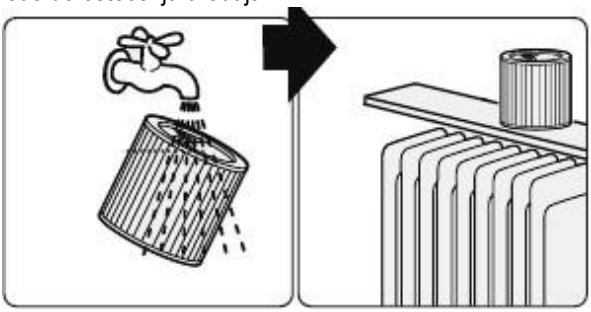

## Održavanje i čuvanje

- Zaustavite (isključite) usisivač.
- Isključite utikač iz utičnice.
- Rasklopite metalno crijevo, aluminijsku cijev i posudu.
- Očistite ulazni konektor, metalno crijevo i aluminijsku cijev i održite ih u neblokiranom stanju.
- Uporabite vlažnu krpu da biste očistili umjetne dijelove.
- Ispraznite posudu, lupnite naslage da biste ih olabavili i ako je potrebno – operite.
- Očistite prašinu na perivom filtru i ako je potrebno – operite.
- Nemojte koristiti proizvode za čišćenje, rastvore niti oštre predmete za ovu namjenu.

## Zaštita životne sredine

Ovaj simbol ukazuje da ovaj proizvod ne smije da se odstrani zajedno s otpadom iz kućanstva u skladu s Direktivom (2012/19/EU), koja se odnosi na otpadnu električnu i elektroničku opremu (WEEE). Ovaj proizvod se mora odstraniti na naznačenom sakupljačkom mjestu. To se može obaviti odnošenjem na ovlašteno sakupljačko mjesto za recikliranje otpadne električne i elektroničke opreme. Nepropisno rukovanje otpadnom opremom može imati negativne konsekvence za okolinu i ljudsko zdravlje zbog mogućih opasnih supstancija koje se često nalaze u električnoj ili elektroničkoj opremi. Propisnim odstranjivanjem ovog proizvoda također pridonosite efektivnom korištenju prirodnih resursa.

Možete dobiti informacije o sakupljačkim mjestima za otpadnu opremu od Vaše lokalne samouprave, javnih vlasti koje se bave sakupljanjem otpada, ovlaštenog tijela za odstranjivanje otpadne električne i elektroničke opreme ili Vaše kompanije za sakupljanje otpada.

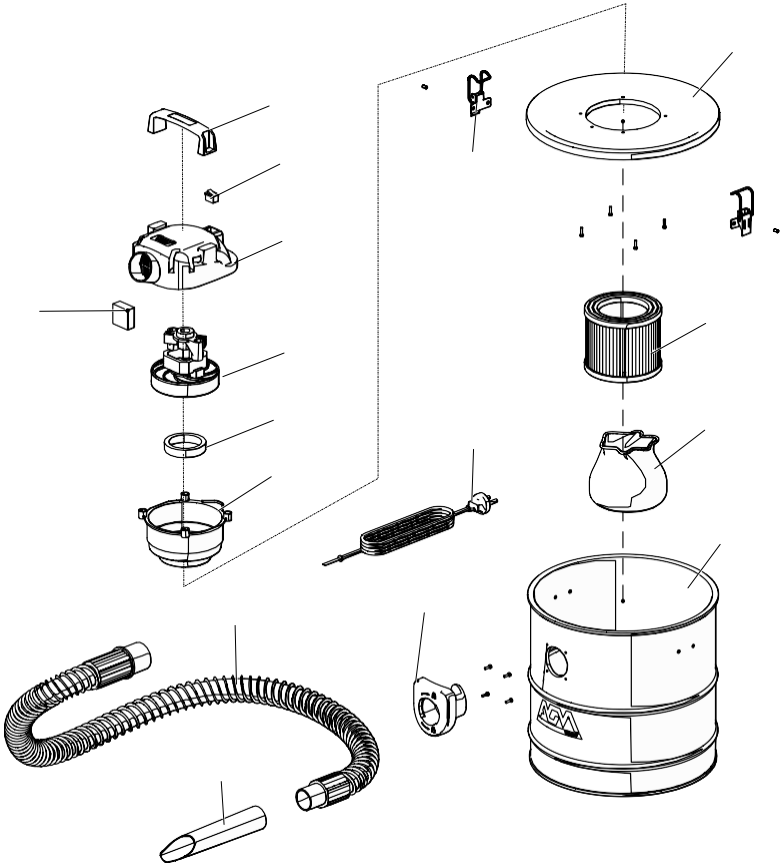

| Br. | Naziv | Br. | Naziv |
|---|---|---|---|
| 1 | Ručka | 9 | Bravica posude |
| 2 | Prekidač | 10 | Poklopac posude |
| 3 | Poklopac motora | 11 | Filtar |
| 4 | Motor | 12 | Napojni kabel |
| 5 | Zaptivka | 13 | Platno filtra |
| 6 | Poklopac | 14 | Vanjski konektor |
| 7 | Metalno crijevo | 15 | Posuda |
| 8 | Aluminijska cijev | 16 | Spužva |

# Izajava o sukladonosti

Prema Direktivi 2014/35/EU o električnoj opremi namijenjenoj za uporabu u okviru određenih granica napona, Aneks IV

Villager d.o.o.
Bratislavska cesta 5, 1000 Ljubljana, Slovenia

Opis stroja: USISIVAČ ZA PEPEO AGM 800 – 18 AVC

*Izjavljujemo pod punom odgovornošću da je spomenuti proizvod dizajniran i proizveden u skladu sa:*

- Direktiva 2014/35/EU o električnoj opremi, koja je namijenjena za uporabu u okviru određenih granica napona
- Direktiva 2014/30/EU o elektromagnetnoj kompatibilnosti
- Direktiva 2011/65/EU, (EU) 2015/863 o ograničavanju uporabe određenih opasnih supstanci u električnoj i elektroničkoj opremi (RoHS)

Harmonizirani i drugi standardi:

EN IEC 55014-1:2021
EN IEC 55014-2:2021
EN IEC 61000-3-2:2019+A1:2021
EN 61000-3-3:2013+A1:2019
EN 60335-1:2012+A11:2014+A13:2017+A1:2019+A14:2019+A2:2019
EN 60335-2-2:2010+A11:2012+A1:2013
EN 62233:2008

Odgovorna osoba ovlaštena za sastavljanje tehničke dokumentacije: Zvonko Gavrilov, na adresi kompanije Villager D.O.O, Bratislavska cesta 5, 1000 Ljubljana

Mjesto / datum: Ljubljana, 21.03.2022.

Lice ovlašteno sačiniti izjavu u ime proizvođača
Zvonko Gavrilov

# HAMU PORSZÍVÓ
# AGM 800 – 18 AVC
# Eredeti használati utasítás

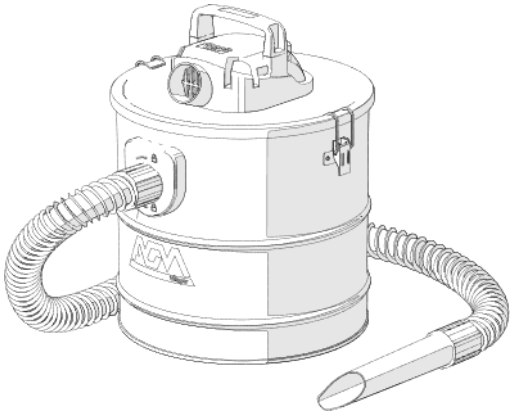

Figyelem: Olvassa el a használati utasítást az eszköz használata előtt. Ne szívja be a forró, égő vagy izzó tárgyakat (például cigarettát, égő faszént és hamut). A hamu hőmérsékletének 40°C-nál alacsonyabbnak kell lennie. Ha a hőmérséklet magasabb, mint 40°C, fennáll a tűz veszélye. Ne szívjon be kormot, mérgező, gyúlékony vagy egyéb veszélyes anyagokat. Soha ne használja ezt a terméket a folyadék szíváshoz.

A készülékkel való munka megkezdése előtt feltétlenül olvassa el és értse meg a készülékre vonatkozó összes utasítást, mivel az utasítások be nem tartása személyek sérülését okozhatja és megnövelheti a tűz vagy áramütés veszélyét. Használat előtt győződjön meg arról, hogy a készülékkel használt alkatrészek vagy felszerelések - megfelelően és / vagy biztonságosan rögzítve vannak-e.

Vigyázza meg ezt a használati utasítást a későbbi felhasználás céljából.

FIGYELEM!

A berendezés megfelel az elektromos berendezésekre vonatkozó biztonsági előírásoknak.
Olvassa el a teljes használati utasítást - a berendezés használata előtt.
A nem megfelelő használat - személyi sérüléseket vagy anyagi károkat okozhat. Azok az emberek, akik nem ismerik az utasításokat - nem üzemeltethetik a készüléket. Tartsa a használati utasítást biztonságos helyen.
A gyerekek és a fiatalok - nem használhatják a felszerelést.

## RENDELTETÉSSZERŰ HASZNÁLAT

A termék kizárólag nem professzionális felhasználásra van szánva. Ezt a készüléket csak hideg hamu szívására használják, nem alkalmas kazánokhoz és olajkályhákhoz, valamint gipsz- vagy cementpor szívására.

ALKALMAZÁSI TERÜLET

A hideg hamut a kandallóból és fa kályhából szívható be.

Használat előtt és után ürítse ki és tisztítsa meg a porszívót, hogy elkerülje az anyag felhalmozódását, amely tüzet okozhat a hamutartóban.

HASZNÁLATI KORLÁTOZÁSOK

Ne használja a készüléket egészségre káros por beszívására (L, M, H osztályú porok).
Ne szívja be a forró, égő vagy izzó tárgyakat (például cigarettát, égő faszént és hamut).
A hamu hőmérsékletének 40°C-nál alacsonyabbnak kell lennie. Ha a hőmérséklet magasabb, mint 40°C, fennáll a tűz veszélye.
Ne szívjon be kormot, mérgező, gyúlékony vagy egyéb veszélyes anyagokat.
Soha ne használja ezt a terméket a folyadék szíváshoz.

## JELKÉPES ÁBRÁK

A készülék első használata előtt olvassa el ezt az eredeti kezelési útmutatót, ez alapján járjon el, és tartsa meg a későbbi használatra vagy a kö- vetkező tulajdonos számára.

A következőkben leírt előírások betartásának elmulasztása, tűzhöz vezethet.

## BIZTONSÁGI INFORMÁCIÓK

- Az áramütés elkerülése érdekében ne használja és ne tegye ki az eszközt esőre. A készüléket tilos nedves körülmények között szabadon tárolni.
- A csomagoláshoz használt alkatrészek potenciális veszélyt jelenthetnek (pl. műanyag zacskók), ezért tartsa távol őket gyermekektől és más személyektől.
- A használati utasításban meghatározottaktól eltérő felhasználás veszélyes lehet, ezért kerülni kell.
- A tartály ürítése előtt kapcsolja ki a készüléket és húzza ki a fali aljzatból.
- Ne hagyja felügyelet nélkül a porszívót amíg működik.
- A terméket nem szabad gyermekeknek vagy csökkent fizikai, érzékszervi vagy mentális képességekkel rendelkező személyeknek vagy azoknak használni, akik nem rendelkeznek megfelelő ismeretekkel és tapasztalatokkal.
- A gyermekek ne játsszanak a termékkel még felügyelet alatt sem.
- A készüléket nem tisztíthatják és nem javíthatják gyerekek.
- Soha ne érintse meg a tápkábelt nedves kézzel.
- Mindig vegye ki a porszívót a konnektorból, mielőtt bármilyen műveletet végezne a készüléken, vagy ha felügyelet nélkül hagyja.
- Ne merítse a készüléket vízbe és ne mossa le vízzel.
- A készüléket tilos nedvesen használni (pl. fürdőszobában).
- A motorházat ne tisztítsa vízzel, csak száraz ruhával.
- A hálózati feszültségnek meg kell egyeznie azzal, amelyet a készülék adattábláján feltüntettek.
- Ne vigye a porszívót, úgy hogy a kábelnél fogja. A kábelt az aljzatból csak úgy húzza ki hogy a konnektort fogja meg. Óvja a kábelt olajtól, melegtől és éles szélektől. A sérült kábelek áramütést okozhatnak.
- Minden üzem előtt ellenőrizni kell, hogy nem rongálódott-e meg a hálózati csatlakozóvezeték és a hálózati dugó.
- Vigyázzon, hogy nehogy megsérüljön a kábel, ha áthalad rajta, ha beszorítja, szakítja stb.

- Ha használat közben a vezeték megsérül, azonnal húzza ki a tápkábelt (húzza ki a dugaszt az aljzatból). NE ÉRINTSE MEG A KÁBELT, MIELŐTT KIKAPCSOLNÁ AZ ÁRAMELLÁTÁST.
- Ha a tápkábel sérült ki kell cserélni - a baleset kockázatának elkerülése érdekében. A kábelt csak a gyártó, hivatalos szervizközpont cserélheti ki.
- Húzza ki a dugaszt a konnektorból - ha nem használja a porszívót, vagy módosítania akarja a beállításokat.
- A fúvókákat és a szűrőket tartsa tiszta és működőképes állapotban, hogy a porszívó jobban és biztonságosan működjön.
- Ne hagyja a porszívót kint az esőn.
- Ne használja a porszívót gyúlékony vagy robbanásveszélyes folyadékok, maró hatású tárgyak, forró és égő por (vagy parázs) beszívására vagy az emberi egészségre ártalmas anyagok felszívására.
- Ügyeljen arra, hogy a hamu hőmérséklete ne haladja meg az 40°C-ot.
- Csak olyan berendezéseket és tartozékokat használjon - amelyeket a készülék gyártója ajánlott.
- A porszívót száraz helyiségben tárolja.
- Ha hosszabbító kábeleket használ, győződjön meg arról, hogy száraz felületre vannak-e helyezve, és hogy ráfröccsenő víztől meg vannak-e védve.
- A gyártó nem vállal felelősséget az ezen utasítások be nem tartásából vagy a termék nem megfelelő használatából eredő személyek, állatok vagy tárgyak károsodásáért.
- A készülékkel vagy a készü- léken történő bármilyen tevé- kenység előtt biztosítani kell a stabilitást, hogy elkerüljük a készülék felborulása általi baleseteket vagy rongálódá- sokat.
- Alaposan ellenőrizzük, hogy a vezeték, a dugó vagy a készülék részei nem károsodtak- e, ilyen esetben egyáltalán ne használjuk a ké- szüléket, hanem a kijavítás érdekében fordul- junk az Ügyfélszolgála thoz.

## JAVÍTÁSOK

Csak a gyártó által ajánlott felszerelést, kiegészítőket és pótalkatrészeket használja. Ha mégis a berendezés meghibásodása bekövetkezik, a minőség-ellenőrzés és a rendszeres karbantartás ellenére - a javítást csak képzett villanyszerelő végezheti el egy hivatalos szervizközpontban.

## HASZNÁLATI UTASÍTÁSOK

- Szerelje be a mosószűrőt (11) a motortér aljára.
- Ellenőrizze, hogy a fémcső csatlakozók a helyükön vannak-e. Szorosan csatlakoztassa a fémcső csatlakozóját az edényen található bemeneti csatlakozóhoz (14) és rögzítse az óramutató járásával megegyező irányba forgatva. (Forgassa el az

óramutató járásával ellentétes irányban az eltávolításhoz). Ezután csatlakoztassa az alumínium tömlőt (8) a fém tömlő (7) másik végéhez - a fém tömlő csatlakozójához.

⚠ FIGYELMEZTETÉS!

- Mielőtt elkezdené a hamu elszívását, ellenőrizze, hogy hideg-e és teljesen kialudt-e. A meleg hamut nem szabad porszívózni.
- Soha ne ürítse a tartályt másik gyúlékony tartályokba és ellenőrizze, hogy a hamu teljesen lehűlt-e.

- Csatlakoztassa a dugót a konnektorba.
- Bekapcsolás: állítsa a BE / KI kapcsolót az "I" állásba
- Kikapcsolás: Állítsa az ON / OFF kapcsolót az "O" állásba.
- Szívja be a hamut az alumíniumcső segítségével közvetlenül a kandallóból vagy a tűzhelyből. A szívónyílást kb. 1 cm-rel a hamu felett tartsa.
- Csúsztassa lassan és egyenletesen a szívótömlőt könnyű nyomással a szennyeződésekre.
- A használat végén kapcsolja ki az eszközt úgy, hogy az ON / OFF kapcsolót az "O" helyzetbe állítja, majd húzza ki a dugaszt az aljzatból.
- A tisztítás befejezése után tisztítsa meg a készüléket és a szívószűrőt.

## A fújási funkció

- Helyezze be a fémcső (7) megfelelő csatlakozóját, amennyire csak bejuthat a fúvólyukba - amely a motorháztetőn (3) található. Ha a porszívó be van kapcsolva - a szívótömlővel a port, levelet stb. eltávolíthatja.

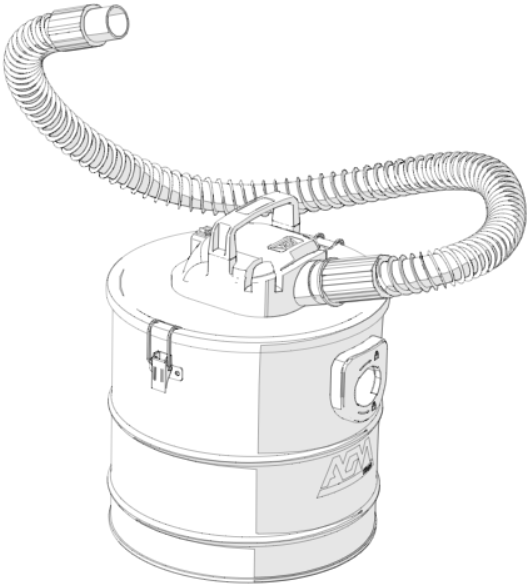

# Műszaki jellemzők

| | |
|---|---|
| Hálózati feszültség | 230 V / 50 Hz |
| Névleges teljesítményfelvétel | 800 W |
| Vákuum | 16 kPa (160 mbar) |
| Az edény kapacitása | 18 l |
| A fémcső hossza | 800 mm |
| Az alumínium cső hossza | 230 mm |
| A kábel hossza | 3 m |
| Levegőáramlás | 2 $m^3$ / perc (33.3 l/s) |
| Nettó tömeg | 3 kg |
| A megengedett maximális hamutartalom | 40°C |
| Érintésvédelmi osztály | II / ⧈ |

# A szűrő tisztítása

⚠ A tisztítási vagy karbantartási munkák megkezdése előtt mindig húzza ki a dugaszt a konnektorból.

1. Szerelje szét a szűrőt
2. Rázza le a szűrőt
3. Mossa le a szűrőt
4. Helyezze vissza, mielőtt a szűrő jól megszárad.

⚠ A szűrő tisztítása után ellenőrizze, hogy megfelelő-e további felhasználásra. Ha a szűrő sérült vagy törött, cserélje ki egy másik eredeti szűrővel.

Soha ne működtesse a ké-szűrő nélkül, mert kü-lönben a készülék károsodhat.

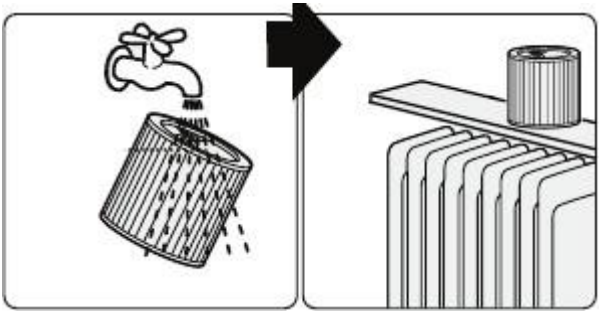

## Karbantartás és tárolás

- Állítsa le (kapcsolja ki) a porszívót.
- Húzza ki a dugaszt a konnektorból.
- Szerelje szét a fém tömlőt, az alumínium tömlőt és a tartályt.
- Tisztítsa meg a bemeneti csatlakozót, a fém tömlőt és az alumínium tömlőt és tartsa nyitva.
- A műanyag alkatrészek tisztításához használjon nedves ruhát.
- Ürítse ki az edényt, ütögesse meg az edényt, hogy meglazítsa a piszkot és szükség esetén mossa ki.
- Tisztítsa meg a port a mosószűrőn és ha szükséges, mossa le.
- Ne használjon tisztítószereket, oldószereket vagy éles tárgyakat erre a célra.

## Környezetvédelem

Ez a szimbólum arra hívja fel a figyelmet, hogy a terméket az elektromos és elektronikus berendezések hulladékairól szóló irányelv (2012/19/EU) és a nemzeti törvények értelmében nem szabad a háztartási hulladékba dobni. Ezt a terméket egy erre alkalmas gyűjtőhelyen kell leadni.

Ez történhet például egy hasonló termék vásárlásakor történő visszaadással vagy az elektromos és elektronikus berendezések hulladékait újrahasznosító hivatalos gyűjtőhelyen történő leadással. A használt berendezések szakszerűtlen kezelése a használt elektromos és elektronikai berendezésekben gyakran megtalálható potenciálisan veszélyes anyagok miatt negatív hatással lehet a környezetre és az emberek egészségére. Ezen termék szakszerű ártalmatlanításával ráadásul a természeti erőforrások hatékony használatához is hozzájárul.

A használt berendezések gyűjtőhelyeivel kapcsolatban a városvezetésnél, a helyi közterület-fenntartónál, az elektromos és elektronikus berendezések hivatalos gyűjtőhelyén vagy a hulladékszállító vállalatnál érdeklődhet.

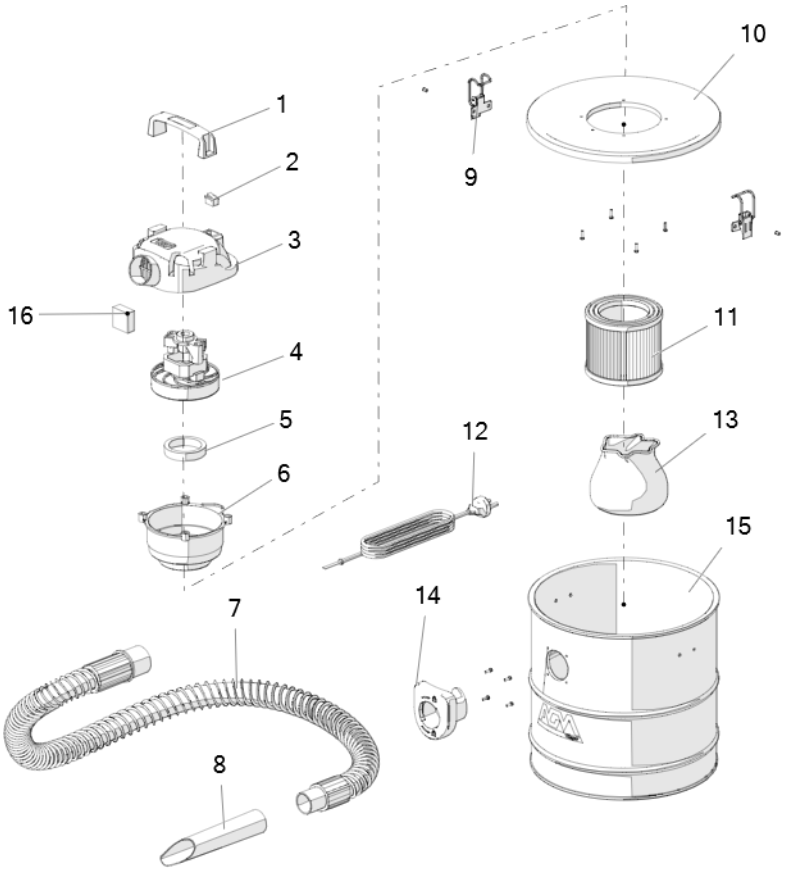


| Szám. | Név | Szám. | Név |
|---|---|---|---|
| 1 | Fogantyú | 9 | Matrica |
| 2 | Kapcsoló | 10 | A tartály fedele |
| 3 | Motor fedél | 11 | Szűrő |
| 4 | Motor | 12 | Tápkábel |
| 5 | Tömítés | 13 | A szűrő vászon |
| 6 | Fedő | 14 | Külső csatlakozó |
| 7 | Fém tömlő | 15 | Tartály |
| 8 | Alumínium cső | 16 | Szivacs |

# Megfelelőségi nyilatkozat

A 2014/35/EU direktíva az egyes feszültséghatáron belüli használatra szánt elektromos berendezésekről szóló IV. melléklete szerint

Villager d.o.o.
Bratislavska cesta 5, 1000 Ljubljana, Slovenia

A gép leírása: HAMU PORSZÍVÓ AGM 800-18 AVC

*Teljes felelősség alatt kijelentjük, hogy az említett termék a következő szabályzatokkal összhangban lett megtervezve és gyártva:*

- A 2014/35/EU direktíva az elektromos berendezésekről, amelyeket bizonyos feszültséghatáron belül használnak
- 2014/30/EU direktíva az elektromágneses kompatibilitásról
- 2011/65/EU, (EU) 2015/863 direktíva egyes veszélyes anyagok elektromos és elektronikus berendezésekben történő használatának korlátozásáról (RoHS)

Összehangolt és egyéb szabványok:

EN IEC 55014-1:2021
EN IEC 55014-2:2021
EN IEC 61000-3-2:2019+A1:2021
EN 61000-3-3:2013+A1:2019
EN 60335-1:2012+A11:2014+A13:2017+A1:2019+A14:2019+A2:2019
EN 60335-2-2:2010+A11:2012+A1:2013
EN 62233:2008

A műszaki dokumentáció összeállításáért felelős személy: Zvonko Gavrilov, akit a következő címen lehet megtalálni; Villager D.O.O, Bratislavska cesta 5, 1000 Ljubljana

Hely és dátum: Ljubljana, 21.03.2022.

Felhatalmazott személy, aki a gyártó nevében összeállíthatja a jelentést
Zvonko Gavrilov

# ПРАВОСМУКАЛКА ЗА ПЕПЕЛ
# AGM 800 – 18 AVC
# Оригинално упатство за употреба

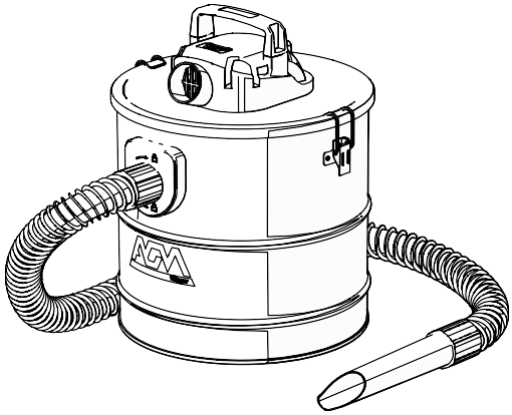


Предупредување: Внимателно прочитајте ги инструкциите за употреба – пред употреба. Да не се вшмукуваат врели, горечки или вжештени предмети (како што се цигари, ќумур и пепел). Температурата на пепелта мора да биде под 40°C. Доколку е температурата над 40°C, постои ризик од пожар. Да не се вшмукуваат саѓи, како ни токсични, запаливи или други опасни материи. Овој производ никогаш да не се употребува за вшмукување на течности.

Пред да почнете да работите со овој уред, задолжително прочитајте ги и разберете ги сите инструкции кои се однесуваат на уредот, затоа што непочитувањето на овие инструкции може да доведе до лично повредување на другите лица, а исто така ја зголемува и опасноста од појава на пожар или од електричен удар. Задолжително бидете сигурни дека сите резервни делови или опрема која се користи со овој уред се – прописно или безбедно монтирани – пред употреба.

Сочувајте го ова упатство за употреба, за да можете подоцна да го користите.

ВНИМАНИЕ!

Опремата е во согласност со безбедносните прописи кои се бараат за електричната опрема.
Пред да почнете со користење на опремата – прочитајте го целото упатство за употреба.
Непрописна употреба – може да доведе до лично повредување или до оштетување на имотот. Лицата кои не се запознаени со инструкциите – не смеат да ракуваат со опремата. Сочувајте ги инструкциите за употреба на сигурно место.
На децата и на младите лица – не им е дозволено да ракуваат со опремата.

## ПРЕДВИДЕНА УПОТРЕБА

Производот е наменет за непрофесионална употреба. Овој уред служи за вшмукување исклучиво на ладен пепел, не е адекватен за котли и печки на нафта, како ни за гипсана или цементна прашина.

ОБЛАСТ НА ПРИМЕНА

Може да се вшмукува ладна пепел од камини и печки на дрва.
Испразнете ја и исчистете ја правосмукалката пред и по употреба за да се спречи насобирање на материјалите кои би можеле да доведат до опасност од пожар во внатрешноста на правосмукалката за пепел.

ОГРАНИЧУВАЊА ВО УПОТРЕБАТА

Уредот да не се употребува за вшмукување на прашини опасни по здравјето (класа на прашина Л, М, Х).
Да не се вшмукуваат врели, горечки или вжештени предмети (како што се цигари, ќумур и пепел).
Температурата на пепелта мора да биде под 40°C. Доколку е температурата над 40°C, постои ризик од пожар.
Да не се вшмукуваат саѓи, како ни токсични, запаливи или други опасни материи.
Овој производ никогаш да не се употребува за вшмукување на течности.

# ОЗНАКИ

Пред првата употреба на уредот прочитајте го ова оригинално упатство за употреба, постапете соглсно со него и зачувајте го за подоцнежна употреба или за следниот сопственик на уредот.

Грешките настанати како резултат од непридржување до безбедносните напомени и упатства може да предизвикаат пожар.

# БЕЗБЕДНОСНИ ИНФОРМАЦИИ

- За да избегнете струен удар, уредот да не се користи ниту пак излага на дожд. Уредот не смее да се користи ниту пак да се складира на отворен простор во услови на влага.
- Компонентите кои се користат за амбалажа можат да претставуваат потенцијална опасност (на пр. пластични вреќички), затоа чувајте ги на места недостапни за деца и за други лица.
- Секоја употреба која се разликува од онаа која е наведена во ова упатство за употреба, може да претставува опасност и затоа треба да се избегнува.
- Пред да го испразните садот, исклучете го уредот и извадете го приклучокот од приклучницата за напојување со струја.
- Не дозволувајте правосмукалката да работи без надзор.
- Производот не смеат да го користат деца или лица со намалени физички, сензорни или ментални способности или оние кои немаат адекватни знаења и искуства.
- Децата дури и кога се под надзор не смеат да си играат со производот.
- Чистењето и одржувањето на уредот не треба да го извршуваат деца.
- Никогаш не допирајте го електричниот кабел со влажни раце.
- Секогаш извадете го приклучокот од приклучницата пред да извршите каква било интервенција на апаратот или доколку апаратот остане без надзор.
- Апаратот да не се потопува во вода за да го измиете, и да не се мие под млаз вода.
- Уредот не смее да се користи во потенцијално влажни простори (на пр. во бања).
- Капакот  кој стои на моторот да не се чисти со помош на вода, туку само со сува крпа.
- Мрежниот напон мора да биде ист како оној кој е наведен на плочката со техничките карактеристики на уредот.
- Не пренесувајте ја правосмукалката држејќи ја за кабелот. Кабелот вадете го од приклучокот само со влечење за приклучницата. Кабелот заштитете го од масло, топлина, и од остри рабови. Оштетените кабли можат да предизвикаат електричен удар.

- Пред секое користење на уредот обавезно проверете го кабелот за струја и утикачот да не се оптетени.
- Внимавајте да не го оштетите кабелот со премин преку него, гмечење, кинење, итн.
- Доколку за време на употребата дојде до оштетување на кабелот, веднаш исклучете го кабелот за напојување од мрежата (извадете го приклучокот од приклучницата). НЕ ДОПИРАЈТЕ ГО КАБЕЛОТ ПРЕД ИСКЛУЧУВАЊЕ ОД МРЕЖАТА ЗА НАПОЈУВАЊЕ.
- Доколку е оштетен кабелот за напојување – мора да се замени од страна на производителот, овластениот сервисен центар, за да се избегне опасноста од несреќен случај.
- Исклучете го приклучокот од приклучницата – доколку не ја користите правосмукалката или доколку треба да ја прилагодите.
- Одржувајте ги млазниците и филерите во чиста и функционална состојба, за да овозможите правосмукалката да работи подобро и побезбедно.
- Правосмукалката да не се остава надвор – на дожд.
- Правосмукалката да не се користи за вшмукување на запаливи или експлозивни течности, каустични предмети, врела и запалива прашина (ниту пак жар), ниту пак за вшмукување на материјали кои се штетни по човечкото здравје.
- Бидете сигурни дека температурата на пепелот не поминува 40°C.
- Користете само опрема и додатоци – препорачани од страна на производителот на уредот.
- Правосмукалката да се чува во сува просторија.
- Во случај на употреба на продолжни кабли, бидете сигурни дека се ставени на суви површини и дека имаат заштита од прскање со вода.
- Производителот се оградува од која било одговорност за штети нанесени на луѓе, животни или на предмети, а кои се последица на непочитување на овие упатства или непримерна употреба на производот.
- Пред да започнете било каква работа која ќе се извршува со уредот или на него, погрижете се за статичката стабилност за да избегнете било каква несреќа или оштетување кое би било последица од превртување на уредот.
- Пред употреба на уредот пажлово проверете да не се оштетени кабелот за струја, утикачот или било кој дел од уредот и веднаш обратете се до службата за да бидат поправени оштетувањата.

# ПОПРАВКИ

Користете само опрема, додатоци и резервни делови – препорачани од производителот. Доколку еден ден дојде до дефект на опремата, и покрај нашите контроли на квалитет и Вашето одржување – поправката смее да ја изврши само квалификуван електричар во овластен сервисен центар.

# ИНСТРУКЦИИ ЗА УПОТРЕБА

- Монтирајте го перливиот филтер (11) на дното на базата на моторот.
- Бидете сигурни дека конекторите на металното црево се на адекватното место. Цврсто приклучете го конекторот на металното црево во влезниот конектор (14) сместен на садот и блокирајте го со вртење во правец на стрелките на часовникот. (Вртете го во правец спротивен од стрелките на часовникот за да го извадите). Потоа приклучете ја алуминиумската цевка (8) на другиот крај од металното црево (7) – во конекторот на металното црево.

⚠ ПРЕДУПРЕДУВАЊЕ!

- Пред да почнете со вшмукување на пепел, бидете сигурни дека е ладен и изгасен. Да не се вшмукува пепел со жар.
- Контејнерот никогаш да не се празни во садови кои се лесно запаливи, и бидете сигурни дека е пепелот целосно изладен.

- Ставете го приклучникот во приклучница.
- Вклучување: Поставете го прекинувачот ON/OFF на „I“
- Исклучување: Поставете го прекинувачот ON/OFF на „O“
- Пепелот да се вшмука со помош на алуминиумската цевка и директно од каминот или шпоретот. Отворот за вшмукување да се држи на околу 1 cm над пепелот.
- Поместувајте ја алуминиумската цевка за вшмукување со лесен притисок полека и рамномерно.
- На крајот на употребата, исклучете го уредот со поставување на прекинувачот ON/OFF во позицијата „O“, потоа извадете го приклучокот од приклучницата.
- Кога ќе завршите со операцијата чистење, исчистете ги уредот и филтерот за вшмукување.

## Функција на дување

- Ставете го адекватниот конектор на металното црево (7) колку што може подлабоко да влезе во отворот за дување – кој е на капакот на моторот (3). Кога е вклучена правосмукалката – можете да го користите цревото за вшмукување за да оддувате прашина, лисја, итн.

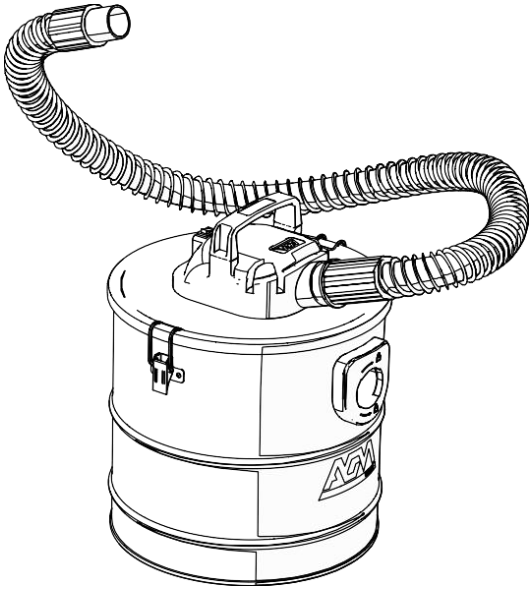

## Технички карактеристики

| | |
|---|---|
| Мрежен напон | 230 V / 50 Hz |
| Номинална јачина | 800 W |
| Вакуум | 16 kPa (160 mbar) |
| Капацитет на садот | 18 l |
| Должина на металното црево | 800 mm |
| Должина на алуминиумската цевка | 230 mm |
| Должина на кабелот | 3 m |
| Проток на воздух | 2 $m^3$ / мин (33.3 l/s) |
| Нето маса | 3 kg |
| Максимално дозволена температура на пепелот | 40°C |
| Класа на заштита | II / ⧈ |

## Чистење на филтерот

⚠ Пред да почнете со кој бил вид на чистење или одржување, секогаш извадете го приклучокот од приклучницата.

1. Расклопете го филтерот
2. Истресете го филтерот
3. Измијте го филтерот
4. Оставете го филтерот добро да се исуши, пред повторно да го монтирате.

⚠ По чистењето на филтерот проверете дали е адекватен за понатамошна употреба. Во случај на оштетување или дефект на филтерот, заменете го со друг оригинален филтер.

Во никој случај немојте да го користите уредот без поставен филтер поради што во спротивно би можело да дојде до оштетување на истиот.

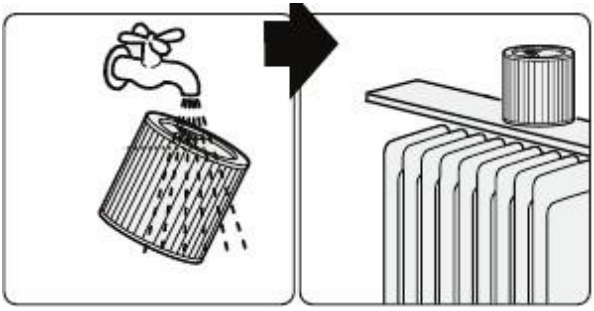

## Одржување и чување

- Исклучете ја правосмукалката.
- Извадете го приклучокот од приклучницата.
- Расклопете ги металното црево, алуминиумската цевка и садот.
- Исчистете ги влезниот конектор, металното црево и алуминиумската цевка и одржете ги во неблокирана состојба.
- Употребете влажна крпа за да ги исчистите пластичните делови.
- Испразнете го садот, удрете ги наслагите за да ги разлабавите и ако е потребно – измијте ги.
- Исчистете ја прашината од перливиот филтер и ако е потребно – измијте го.
- Не користете производи за чистење, раствори, ниту пак остри предмети за оваа намена.

## Заштита на животната средини

Овој симбол покажува дека овој производ не смее да се отстранува заедно со отпадот од домаќинството во согласност со Директивата (2012/19/ЕУ) која се однесува на отпадната електрична и електронска опрема (WEEE).

Овој производ мора да се отстрани на назначено место за собирање. Тоа може да се изврши со носење на овластено собирачко место за рециклирање отпадната електрична и електронска опрема. Непрописното ракување со отпадната опрема може да има негативни консеквенци за животната средина и за човековото здравје поради возможните опасни супстанци кои често се наоѓаат во електричната или електронска опрема. Со прописното отстранување на овој производ исто така, придонесувате кон ефективното користење на природните ресурси.

Информациите за собирачките места за отпадната опрема можете да ги добиете од Вашата локална самоуправа, јавните власти кои се занимаваат со собирање на отпад, овластено тело за отстранување на отпадната електрична и електронска опрема или од Вашата компанија за собирање на отпад.

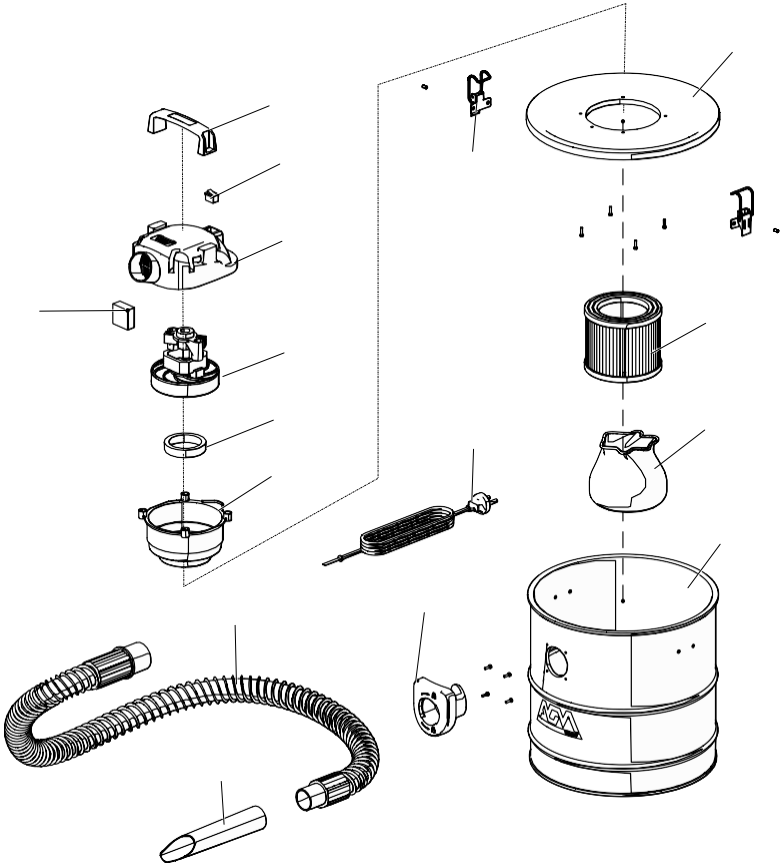

| Br. | Naziv | Br. | Naziv |
|---|---|---|---|
| 1 | Рачка | 9 | Бравичка на садот |
| 2 | Прекинувач | 10 | Капак на садот |
| 3 | Капак на моторот | 11 | Филтер |
| 4 | Мотор | 12 | Кабел за напојување |
| 5 | Заптивка | 13 | Платно на филтерот |
| 6 | Капак | 14 | Надворешен конектор |
| 7 | Метално црево | 15 | Сад |
| 8 | Алуминиумска цевка | 16 | Сунѓер |

# ИЗЈАВА ЗА СООБРАЗНОСТ

Според Директивата 2014/35/ЕУ, Анекс IV, за електрична опрема која е наменета за употреба со одредени напонски ограничувања

Villager d.o.o.
Bratislavska cesta 5, 1000 Ljubljana, Slovenia

*Опис на машината:* ПРАВОСМУКАЛКА ЗА ПЕПЕЛ AGM 800 – 18 AVC

*Изјавуваме под целосна одговорност дека споменатиот производ е дизајниран и произведен во согласност со:*

- Директива 2014/35/EU за електрична опрема наменета за употреба со одредени напонски ограничувања
- Директива 2014/30/EU за електромагнетна компатибилност
- Директива 2011/65/EU, (EU) 2015/863 за ограничување на употребата на одредени опасни супстанци во електричната и електронската опрема (RoHS)

Хармонизирани и други стандарди:

EN IEC 55014-1:2021
EN IEC 55014-2:2021
EN IEC 61000-3-2:2019+A1:2021
EN 61000-3-3:2013+A1:2019
EN 60335-1:2012+A11:2014+A13:2017+A1:2019+A14:2019+A2:2019
EN 60335-2-2:2010+A11:2012+A1:2013
EN 62233:2008

Одговорно лице овластено за составување на техничката документација: Звонко Гаврилов, на адреса на компанијата Villager Д.О.О, Братиславска цеста 5, 1000 Љубљана

Место / дата: Љубљана, 21.03.2022.

Лице овластено да состави изјава во име на производителот
Звонко Гаврилов

# ASPIRATOR DE CENUȘA
# AGM 800 – 18 AVC
# Instrucțiunea originala pentru utilizare

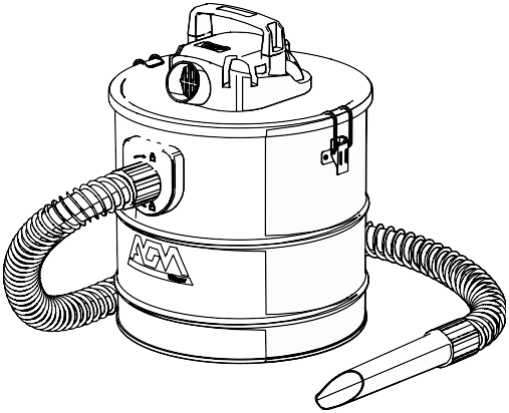


Atenție: Citiți instrucțiunea pentru utilizare înainte de a începe utilizarea dispozitivului. Nu aspirați obiecte fierbinți, arzătoare sau strălucitoare (cum ar fi țigările, turmericul și cenușa). Temperatura de cenușă trebuie să fie mai mică de 40°C. Dacă temperatura este mai mare de 40°C, există riscul de incendiu. Nu aspirați funingine sau substanțe toxice, inflamabile sau de altă natură periculoasă. Nu folosiți niciodată acest produs pentru aspirarea lichidului.

Înainte de a începe manipularea cu acest dispozitiv, asigurați-vă că citiți și înțelegeți toate instrucțiunile care se refera la dispozitiv, deoarece nerespectarea acestor instrucțiuni poate duce la vătămări personale ale altora și poate crește riscul de incendiu sau electrocutare. Asigurați-vă că orice piese de schimb sau echipamente utilizate cu acest dispozitiv - sunt montate corect și / sau în siguranță - înainte de utilizare.

Păstrați aceasta instrucțiunea de utilizare, pentru utilizarea ulterioara.

ATENȚIE!

Echipamentul respectă normele de siguranță necesare echipamentelor electrice.
Citiți instrucțiunea de utilizare in totalitate - înainte de a utiliza echipamentul.
Utilizarea necorespunzătoare - poate duce la vătămări corporale sau daune materiale.
Persoanele care nu sunt familiarizate cu instrucțiunile - nu pot să opereze echipamentul.
Păstrați instrucțiunile de utilizare într-un loc sigur.
Copii și tineri - nu au voie să operează echipamentul.

## UTILIZAREA PEVAZUTA

Produsul este destinat pentru uz neprofesional. Acest dispozitiv este utilizat pentru aspirarea doar a cenușii rece, nu este potrivit pentru cazane și sobe cu ulei, precum și pentru praful din ghips sau praf de ciment.

DOMENIUL DE APLICARE

Cenușa rece de la șemineu, sobe de lemne pot fi aspirate.
Goliți și curățați aspiratorul înainte și după utilizare pentru a preveni acumularea de materiale care ar putea provoca un pericol de incendiu în aspiratorul de cenușă.

LIMITĂRI DE UTILIZARE

Nu folosiți aparatul pentru a aspira praful periculos pentru sănătate (clasele de pulberi L, M, H).
Nu aspirați obiecte fierbinți, arzătoare sau strălucitoare (cum ar fi țigările, turmericul și cenușa).
Temperatura de cenușă trebuie să fie mai mică de 40°C. Dacă temperatura este mai mare de 40°C, există riscul de incendiu.
Nu aspirați funingine sau substanțe toxice, inflamabile sau de altă natură periculoasă.
Nu folosiți niciodată acest produs pentru aspirarea lichidului.

## SIMBOLURI

Înainte de prima utilizare a aparatului dumneavoastră, citiţi manualul original de utilizare, respectaţi instrucţiunile cuprinse în acesta şi păstraţi-l pentru întrebuinţarea ulterioară sau pentru următorii posesori.

Nerespectarea indicaţiilor de avertizare şi a instrucţiunilor poate provoca incendii.

## INFORMAȚII PRIVIND SIGURANȚA

- Pentru a evita electrocutarea, nu folosiți și nu expuneți dispozitivul la ploaie. Dispozitivul nu trebuie utilizat sau depozitat în aer liber în condiții umede.
- Componentele utilizate pentru ambalare pot fi un pericol potențial (de exemplu, pungi de plastic), astfel încât trebuie le păstrați la îndemâna copiilor și a altora.
- Orice utilizare, alta decât cea specificată în aceasta instrucțiune de utilizare, poate reprezenta un pericol și, prin urmare, trebuie evitată.
- Înainte de a goli vasul, opriți dispozitivul și deconectați-l de la priza de alimentare.
- Nu lăsați aspiratorul nesupravegheat.
- Produsul nu trebuie utilizat de copii sau de persoane cu abilități fizice, senzoriale sau mentale reduse sau de cei care nu au cunoștințe și experiență adecvate.
- Chiar și atunci când sunt supravegheați, copiii nu trebuie să se joace cu produsul.
- Curățarea și întreținerea dispozitivului nu trebuie făcută de copii.
- Nu atingeți niciodată cablul de alimentare cu mâinile ude.
- Deconectați întotdeauna aparatul înainte de a efectua orice intervenție pe aparat sau atunci când este lăsat nesupravegheat.
- Nu scufundați dispozitivul în apă pentru al spăla sau nu-l spălați cu un jet de apă.
- Dispozitivul nu trebuie utilizat în zone potențial umede (de exemplu, în baie).
- Nu curățați carcasa motorului cu apă, doar cu o cârpă uscată.
- Tensiunea de rețea trebuie să fie aceeași cu cea indicată pe placa cu caracteristici tehnice de pe dispozitivul.
- Nu transportați aspiratorul ținându-l de cablu. Trageți cablul din priză trăgând doar pe fișă. Protejați cablul de ulei, căldură și margini ascuțite. Cablurile deteriorate pot provoca șocuri electrice.
- Înainte de fiecare utilizare verificaţi cablul de reţea şi ştecherul în privinţa defecţiunilor.
- Aveți grijă să nu deteriorați cablul trecând peste el, frământându-l, sfârșindu-l etc.
- În cazul in care în timpul utilizării apară deteriorarea cablul, deconectați imediat cablul din alimentare (scoateți fișa din priza). NU atingeți cablul înainte de a-l deconecta de la sursa de alimentare.

- În cazul în care cablul de alimentare este deteriorat - acesta trebuie înlocuit de către producător, de un centru de service autorizat, pentru a evita riscul de accident.
- Deconectați fișa din priză - dacă nu utilizați aspiratorul sau dacă doriți să îl reglați.
- Păstrați duzele și filtrele curate și în stare de funcționare pentru a permite aspiratorului să funcționeze mai bine și în siguranță.
- Nu lăsați aspiratorul afară - în ploaie.
- Nu folosiți aspiratorul pentru a aspira lichide inflamabile sau explozive, obiecte caustice, praf fierbinte și arzător (sau jar), sau pentru materiale care dăunează sănătății umane.
- Asigurați-vă că temperatura de cenușă nu depășește 40°C.
- Folosiți echipamentul și accesorii - care sunt recomandate de producător dispozitivului.
- Depozitați aspiratorul într-o cameră uscată.
- Când utilizați prelungiri, asigurați-vă că acestea sunt așezate pe suprafețe uscate și protejate împotriva stropirii cu apă.
- Producătorul își declară orice responsabilitate pentru daunele aduse persoanelor, animalelor sau obiectelor rezultate din nerespectarea acestor instrucțiuni sau din utilizarea necorespunzătoare a produsului.
- Înainte de toate activităţile cu sau pe aparat asiguraţi stabilitatea acestuia pentru a evita accidentele şi deteriorările cauzate de prăbuşirea acestuia.
- Examinați cablul de alimentare și mașina pentru deteriora. Dacă se constată vreo pagubă, nu folosiți aparatul, dar contactați-vă serviciul centru pentru reparații.

## REPARAȚII

Folosiți echipamentul și accesorii și piesele de schimb - care sunt recomandate de producător dispozitivului. Dacă într-o zi apare o defecțiune a echipamentului, în ciuda controalelor noastre de calitate și a întreținerii dvs. - reparația trebuie efectuată doar de un electrician calificat la un centru de service autorizat.

## INSTRUCTIUNII DE UTILIZARE

- Montați filtrul de spălare (11) în partea de jos a bazei motorului.
- Asigurați-vă că conectorii furtunului metalic sunt în poziție adecvata. Conectați ferm conectorul furtunului metalic la conectorul de intrare (14) situat pe vas și blocați-l rotindu-l în sensul acelor de ceasornic. (Rotiți în sens antiorar pentru a-l scoate). Apoi conectați conducta de aluminiu (8) la celălalt capăt al furtunului metalic (7) - la conectorul furtunului metalic.

⚠ AVERTISMENT!

- Înainte de a începe să aspirați cenușa, asigurați-vă că este rece și complet oprit. Nu aspirați cenușa fierbinte.
- Nu goliți niciodată recipientul în vase inflamabile și asigurați-vă că cenușa este complet răcită.

- Introduceți ștecherul în priză.
- Pornirea: Comutați întrerupător ON / OFF în poziția "I".
- Oprirea: Comutați întrerupător ON / OFF în poziția "O".
- Aspirați cenușa folosind o țeavă de aluminiu direct din șemineu și din aragaz. Mențineți deschiderea de aspirație la aproximativ 1 cm deasupra prafului.
- Glisați tub de aspirație din aluminiu cu o presiune blândă încet și uniform.
- La sfârșitul utilizării, opriți dispozitivul setând comutatorul ON / OFF in poziția „O”, apoi trageți fișa din priză.
- După ce ați terminat operația de curățare, curățați dispozitivul și filtrul de aspirație.

## Funcția de suflare

- Introduceți conectorul corespunzător al furtunului metalic (7), în măsura în care poate intra în orificiul de suflare - care se află pe capacul motorului (3). Când aspiratorul este pornit - puteți folosi furtunul de aspirație pentru a sufla praful, frunzele etc.

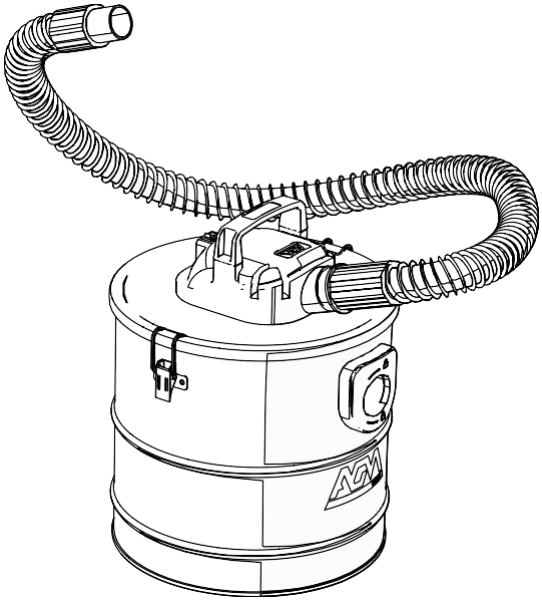

## Caracteristicile tehnice

| | |
|---|---|
| Tensiune de rețeaua | 230 V / 50 Hz |
| Consum nominal de putere | 800 W |
| Vákuum | 16 kPa (160 mbar) |
| Capacitatea vasului | 18 l |
| Lungimea furtunului metalic | 800 mm |
| Lungimea tubului din aluminiu | 230 mm |
| Lungimea cablului | 3 m |
| Debitul aerului | 2 $m^3$ / min (33.3 l/s) |
| Masa netă | 3 kg |
| Temperatura maximă admisă de cenușă | 40°C |
| Clasa de protecţie | II / ⧈ |

## Curățarea filtrului

⚠ Scoateți întotdeauna fișa din priză înainte de a încerca orice lucrare de curățare sau întreținere.

1. Demontați filtrul
2. Curățați filtrul
3. Spălați filtru
4. Lăsați filtrul să se usuce bine înainte de a-l monta din nou.

⚠ După curățarea filtrului, asigurați-vă că este potrivit pentru utilizarea ulterioară. Dacă filtrul este deteriorat sau rupt, înlocuiți-l cu un alt filtru original.

Nu aspiraţi niciodată fără filtru, altfel aparatul poate fi deteriorat.

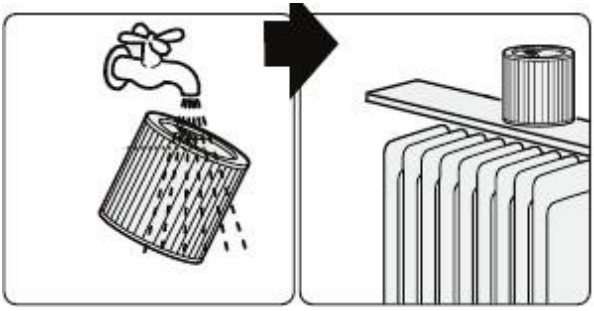

## Întreținere și păstrare

- Opriți aspiratorul.
- Scoateți ștecherul din priză.
- Demontați furtunul metalic, tubul din aluminiu și vas.
- Curățați conectorul de intrare, furtunul metalic și tubul din aluminiu și păstrați-le deblocate.
- Folosiți o cârpă umedă pentru a curăța piesele din plastic.
- Goliți vasul, îndepărtați căptușeala pentru a o slăbi și spălați dacă este necesar.
- Curățați praful de pe filtrul de spălare și spălați dacă este necesar.
- Nu folosiți produse de curățare, solvenți sau obiecte ascuțite în acest scop.

## Protecția mediului

Acest simbol indică faptul că acest produs nu poate fi eliminat cu deșeuri menajere în conformitate cu Directiva (2012/19 / UE) privind deșeurile de echipamente electrice și electronice (DEEE). Acest produs trebuie aruncat la punctul de colectare desemnat. Acest lucru se poate realiza ducându-l la un punct de colectare autorizat pentru reciclarea deșeurilor de echipamente electrice și electronice. Manevrarea necorespunzătoare a deșeurilor de echipamente poate avea consecințe negative asupra mediului înconjurător și sănătății umane din cauza posibilelor suspensii periculoase adesea întâlnite în echipamentele electrice sau electronice. Prin eliminarea corectă a acestui produs, contribuiți la utilizarea eficientă a resurselor naturale. Puteți obține informații despre punctele de colectare a deșeurilor de la autoguvernamentul lolan, autoritățile publice de colectare a deșeurilor, o companie autorizată de eliminare a deșeurilor electronice și deșeurilor electrice sau companiei dumneavoastră de colectare a deșeurilor.

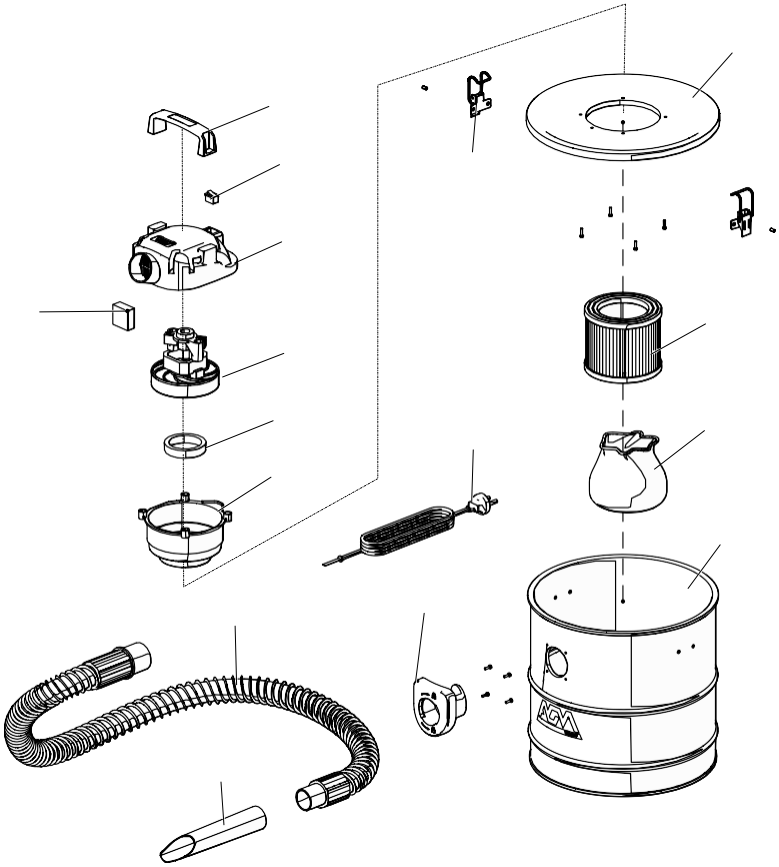

| Nr. | Denumirea | Nr. | Denumirea |
|---|---|---|---|
| 1 | Maneta | 9 | Blocarea vasului |
| 2 | Întrerupător | 10 | Capacul vasului |
| 3 | Capacul motorului | 11 | Filtru |
| 4 | Motorul | 12 | Cablul de alimentare |
| 5 | Etanșare | 13 | Pânză filtrului |
| 6 | Capacul | 14 | Conectorul exterior |
| 7 | Furtunul metalic | 15 | Vas |
| 8 | Tub din aluminiu | 16 | Burete |

# Declarația privind conformitatea

Conform Directivei 2014/35/EU privind echipamentele electrice destinate utilizării în anumite limite de tensiune, Annex IV

Villager d.o.o.
Bratislavska cesta 5, 1000 Ljubljana, Slovenia

*Descrierea mașinii:* ASPIRATOR DE CENUȘA AGM 800 – 18 AVC

*Declarăm sub deplina responsabilitate că produsul menționat este proiectat și produs în conformitate cu:*

- Directivei 2014/35/EU privind echipamentele electrice destinate utilizării în anumite limite de tensiune
- Directiva 2014/30/EU cu privire la compatibilitatea electromagnetică
- Directiva 2011/65/EU, (EU) 2015/863 privind restricțiile de utilizare a anumitor substanțe periculoase în echipamentele electrice și electronice (RoHS)

Standardele armonizate și alte standarde:

EN IEC 55014-1:2021
EN IEC 55014-2:2021
EN IEC 61000-3-2:2019+A1:2021
EN 61000-3-3:2013+A1:2019
EN 60335-1:2012+A11:2014+A13:2017+A1:2019+A14:2019+A2:2019
EN 60335-2-2:2010+A11:2012+A1:2013
EN 62233:2008

Persoana responsabilă pentru redactarea documentației tehnice: Zvonko Gavrilov, la adresa firmei Villager D.O.O, Bratislavska cesta 5, 1000 Ljubljana

Localitatea / data: Ljubljana, 21.03.2022.

Persoana autorizată pentru a face o declarație în numele producătorului
Zvonko Gavrilov

# VÝSAVAČ PRACHU
# AGM 800 – 18 AVC
# Originálny návod na použitie

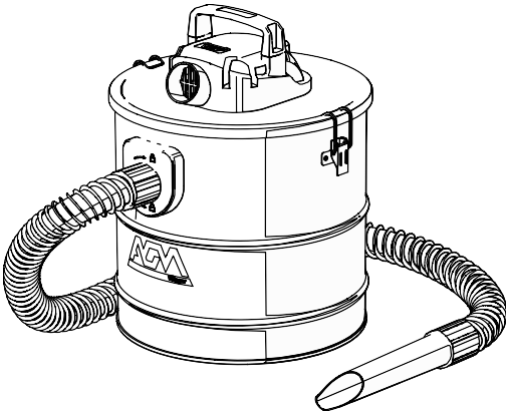

Výstraha: Prečítajte si pokyny k použitiu pred začiatkom používania zariadenia. Nevysávajte horúce, rozpálené alebo žeravé predmety (ako sú cigarety, drevené uhlie a popol). Teplota popola musí byť menšia ako 40°C. Pokiaľ je teplota vyššia ako 40°C, existuje riziko požiaru. Nevysávajte sadzu ani toxické, horľavé alebo iné nebezpečné látky.
Nikdy tento výrobok nepoužívajte na vysávanie tekutiny.

Pred začiatkom práce s týmto zariadením si povinne prečítajte a pochopte všetky pokyny týkajúce sa tohto zariadenia, lebo pre nedodržiavanie týchto pokynov môže vzniknúť osobné zranenie iných osôb, a tiež aj zvyšuje nebezpečenstvo vzplanutia požiaru alebo úrazu elektrinou. Povinne sa presvedčte, že sú všetky náhradné diely alebo výbava, ktorá sa používa s týmto zariadením – správne a/alebo bezpečne zmontované – pred použitím.

Schovajte si tento návod na použitie, aby ste ho neskôr mohli používať

POZOR!

Výbava je v súlade s bezpečnostnými predpismi, ktoré vyžaduje elektrická výbava.
Prečítajte si celkový návod na použitie – pred začiatkom používania výbavy.
Nesprávne použitie – môže spôsobiť osobné zranenie alebo poškodenie majetku. Osoby, ktoré nie sú oboznámené s pokynmi – nesmú obsluhovať výbavu.
Schovajte si pokyny k použitiu na bezpečnom mieste.
Deťom a mladším osobám – nie je dovolené obsluhovať výbavu.

## ZAMÝŠĽANÉ POUŽITIE

Výrobok je určený na neprofesionálne použitie. Toto zariadenie sa používa na vysávanie výlučne studeného popola, nie je vhodné pre kotly a naftové pece, ako ani pre sadrový alebo cementový prach.

OBLASŤ POUŽITIA

Možno vysávať studený popol z krbov a pecí na drevo.
Vysýpte a vyčistite vysávač pred a po použití, aby bolo zabránené hromadeniu látok, ktoré by mohli spôsobiť nebezpečenstvo požiaru vnútri vysávača popola.

OBMEDZENIA POUŽITIA

Zariadenie nepoužívajte na vysávanie prechov nebezpečných pre zdravie (trieda prachu L, M, H).
Nevysávajte horúce, rozpálené alebo žeravé predmety (ako sú cigarety, drevené uhlie a popol).
Teplota popola musí byť menšia ako 40°C. Pokiaľ je teplota vyššia ako 40°C, existuje riziko požiaru.
Nevysávajte sadzu ani toxické, horľavé alebo iné nebezpečné látky.
Nikdy tento výrobok nepoužívajte na vysávanie tekutiny.

# SYMBOLY

Pred prvým použitím Vášho zariadenia si prečítajte tento originálny návod na prevádzku, konajte podľa neho a uschovajte ho pre neskoršie použitie alebo pre ďalšieho majiteľa zariadenia.

Nedodržiavanie bezpečnostných upozornení a pokynov môže zapríčiniť požiar.

# BEZPEČNOSTNÉ INFORMÁCIE

- Aby ste zabránili úrazu elektrickým prúdom, nepoužívajte a nevystavujte dážďu. Zariadenie nesmie byť používané ani skladované na otvorenom priestore za podmienok, v ktorých je mokro.
- Prvky, ktoré sa používajú na balenie môžu predstavovať prípadné nebezpečenstvo (napr. plastové vrecá), preto ich uchovávajte ďaleko od dosahu detí a iných osôb.
- Každé použitie, ktoré sa líši o toho uvedeného v tomto návode na použitie môže predstavovať nebezpečenstvo a preto sa mu máte vyhýbať.
- Skôr ako vysýpete nádobu, vypnite zariadenie a odpojte zástrčku zo zásuvky na napájanie elektrickým prúdom.
- Nenechávajte vysávač prevádzkovať bez dozoru.
- Výrobok nesmú používať deti alebo osoby so zníženými telesnými, zmyslovými alebo duševnými schopnosťami alebo tie, ktoré namajú adekvatné vedomosti a skúsenosti.
- Deti sa nesmú hrať s výrobkom ani keď sú pod dohľadom.
- Čistenie a údržbu spotrebiča nesmú vykonávať deti.
- Nikdy sa nedotýkajte elektrického kábla mokrými rukami.
- Vždy odpojte vysávač zo zásuvky predtým ako vykonáte akúkoľvek intervenciu na spotrebiči alebo keď ho nechate bez dozoru.
- Neponárajte spotrebič do vody, aby ste ho umyli a neumývajte ho prúdom vody.
- Zariadenie nesmie byť použité v prípadne vlhkých priestoroch (napr. v kúpelni).
- Nečistite kryt, do ktorého je položený motor pomocou vody, ale len suchou utierkou.
- Sieťové napätie musí byť ako to, ktoré je uvedené na štítku s technickými charakteristikami na zariadení.
- Neprenášajte vysávač držiac ho za kábel. Kábel odpájajte zo zásuvky iba ťahaním zástrčky. Kábel ochráňte pred olejom, teplotou a ostrými okrajmi. Poškodené káble môžu vyvolať úraz elektrickým prúdom.
- Pred každým použitím skontrolujte, či nie je poškodený prívodný kábel alebo sieťová zástrčka.
- Dávajte pozor, aby ste nepoškodili kábel prechádzaním cezaň, privrznutím, trhaním atď.

- Pokiaľ počas použitia vznikne poškodenie kábla, ihneď odpojte napájací kábel zo siete (vytiahnite zástrčku zo zásuvky). NEDOTÝKAJTE SA KÁBLA PRED ODPOJENÍM Z NAPÁJACEJ SIETE.
- Pokiaľ je napájací kábel poškodený – musí byť vymenený výrobcom, oprávneným servisovým strediskom, aby bolo zabránené nehode.
- Odpojte zástrčku zo zásuvky napájacej siete – pokiaľ nepoužívate vysávač alebo pokiaľ ho máte nastaviť.
- Udržujte trysky a filtre v čistom a funkčnom stave, aby ste umožnili, aby vysávač prevádzkoval lepšie a bezpečnejšie.
- Nenechávajte vysávač vonku – za dážďa.
- Nepoužívajte vysávač na vysávanie horľavých alebo výbušných tekutín, kaustických predmetov, teplé a horúce povrchy (ani pahreby) ani na vysávanie látok, ktoré sú škodlivé pre ľudské zdravie.
- Presvedčte sa, že teplota popola nepresahuje 40°C.
- Používajte len výbavu a doplnky – ktoré odporúčil výrobca zariadenia.
- Schovajte si vysávač v suchej miestnosti.
- V prípade použitia predlžovacích káblov, presvedčte sa, že boli položené na suchých povrchoch, a že majú ochranu pred striekaním vodou.
- Výrobca sa zbavuje každej zodpovednosti pre škodu spôsobenú ľuďom, zvieratám alebo na predmetoch, a ktoré sú následkom nedodržiavania týchto pokynov alebo nevhodného použitia výrobku.
- Pred všetkými činnosťami s prístrojom alebo na prístroji vytvorte stabilitu, aby sa zabránilo vzniku nehôd alebo poškodeniu spôsobenému pádom prístroja.
- Ak je napájací kábel poškodený, musí byť vymenený službou, aby sa predišlo nebezpečenstvu.

## NÁPRAVY

Používajte len výbavu, doplnky a náhradné diely – ktoré odporúčil výrobca. Pokiaľ raz vznikne porucha výbavy, napriek naším kontrolám kvality a Vašej údržbe – opravu smie vykonať len kvalifikovaný elektrikár v oprávnenom servisovom stredisku.

# POKYNY K POUŽITIU

- Zmontujte omývateľný filter (11) na dno základu motora.
- Presvedčte sa, že sú konektory kovovej trubice na vhodnom mieste. Pripojte pevne konektor kovovej trubice do vstupného konektora (14) umiestneného na nádobe a zamknite otáčaním v smere hodinových ručičiek. (Otočte proti smeru otáčania hodinových ručičiek, aby ste ho dali preč). Potom pripojte hliníkovú trubicu (8) na druhý koniec kovovej trubice (7) – do konektora kovovej trubice.

⚠ VAROVANIE!

- Skôr ako začnete vysávanie popola, presvedčte sa, že je studený a úplne zhasnutý. Nevysávajte žeravý popol.
- Nikdy nevysýpajte kontajner do nádob, ktoré sú ľahko horľavé a presvedčte sa, že popol úplne zhasol.

- Pripojte zástrčku do zásuvky.
- Zapínanie: Dajte ON/OFF spínač na „I“
- Vypínanie: Dajte ON/OFF spínač „O“
- Vysávajte popol pomocou hliníkovej hadice priamo z krba alebo sporáka. Držte nasávací otvor na asi 1 cm nad popolom.
- Posúvajte hliníkovú rúru na nasávanie jemným tlakom pomaly a rovnomerne.
- Na konci použitia vypnite zariadenie prepnutím spínača ON/OFF na polohu „O“, potom odpojte zástrčku zo zásuvky.
- Keď ukončíte operáciu čistenia, vyčistite zariadenie a nasávací filter.

## Funkcia fúkania

- Vložte zodpovedajúci konektor kovovej trubice (7) natoľko, koľko ho možno vložiť do fúkacieho otvora – ktorý je na kryte motora (3). Keď je nasávač zapnutý – môžete používať nasávaciu hadicu, aby ste vyfúkali prach, listie atď.

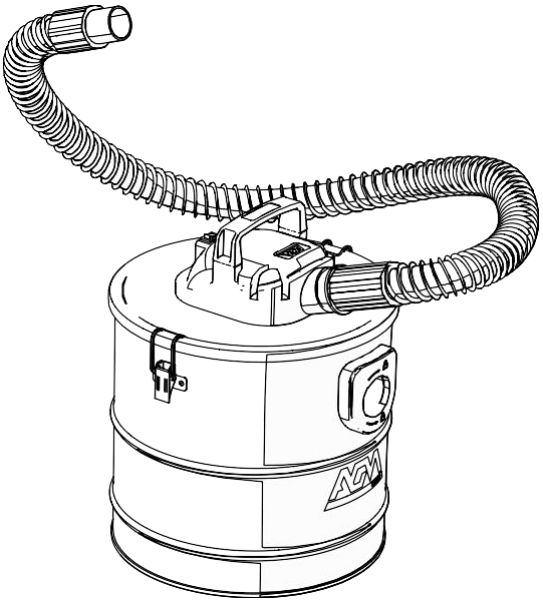

## Technické charakteristiky

| | |
|---|---|
| Sieťové napájanie | 230 V / 50 Hz |
| Menovitý príkon | 800 W |
| Podtlak | 16 kPa (160 mbar) |
| Kapacita nádoby | 18 l |
| Dĺžka kovovej trubice | 800 mm |
| Dĺžka hliníkovej trubice | 230 mm |
| Dĺžka kábla | 3 m |
| Prúdenie vzduchu | 2 $m^3$ / min (33.3 l/s) |
| Hmotnosť v čistom | 3 kg |
| Maximálne dovolená teplota popola | 40°C |
| Trieda ochrany | II / ⧈ |

## Čistenie filtra

⚠ Skôr ako začnete s akýmkoľvek druhom čistenia alebo údržby, vždy odpojte zástrčku zo zásuvky.

1. Rozložte filter
2. Otraste filter
3. Umyte filter
4. Nechajte filter, aby sa dobre vysušil skôr ako ho zase zmontujete.

⚠ Po čistení filtra preverte, či je vhodný na ďalšie použitie. V prípade poruchy alebo zloma filtra, vymeňte ho za iný originálny filter.

Nikdy nevysávajte bez nasadeného filtra, v opačnom prípade by sa prístroj mohol poškodiť!

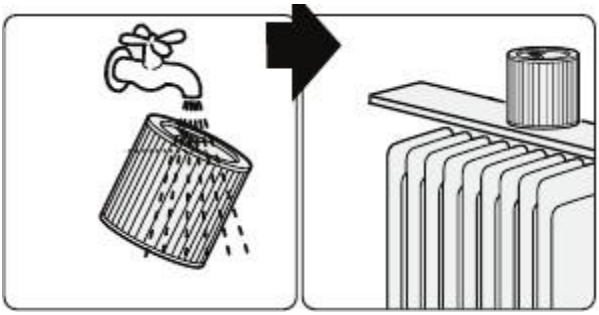

## Údržba a skladovanie

- Zastavte (vypnite) nasávač.
- Odpojte zástrčku zo zásuvky.
- Rozložte kovovú rúru, hliníkovú rúru a nádrž.
- Vyčistite vstupný konektor, kovovú rúru a hliníkovú rúru a udržte ich u neblokovanom stave.
- Použite vlhkú utierku, aby ste vyčistili plastové diely.
- Vyprázdnite nádobu, poklepnite usadeniny, aby ste ich uvoľnili a ak je to potrebné – umyte.
- Vyčistite prach na omývateľnom filtri a ak je to potrebné – vymyte.
- Nepoužívajte výrobky na čistenie, roztoky ani ostré predmety na ten účel.

# Ochrana životného prostredia

Tento symbol upozorňuje na to, že tento výrobok sa musí zlikvidovať podľa smernice o odpade z elektrických a elektronických zariadení (2012/19/EÚ) a nesmie sa zlikvidovať s domovým odpadom. Tento výrobok sa musí odovzdať na to určenému zbernému stredisku. K tomu môže dôjsť napríklad vrátením pri nákupe podobného výrobku alebo odovzdaním autorizovanému zbernému stredisku na recykláciu odpadu z elektrických a elektronických zariadení. Neodborné zaobchádzanie so starými zariadeniami môže mať v dôsledku potenciálne nebezpečných látok, ktoré obsahuje odpad z elektrických a elektronických zariadení, negatívny vplyv na životné prostredie a zdravie osôb. Odbornou likvidáciou tohto výrobku navyše prispievate k efektívnemu využívaniu prírodných zdrojov. Informácie o zberných strediskách pre staré zariadenia získate od vašej miestnej správy, verejnoprávnej inštitúcie zaoberajúcej sa likvidáciou odpadu, autorizovaného úradu pre likvidáciu odpadu z elektrických a elektronických zariadení alebo od vášho odvozu odpadkov.

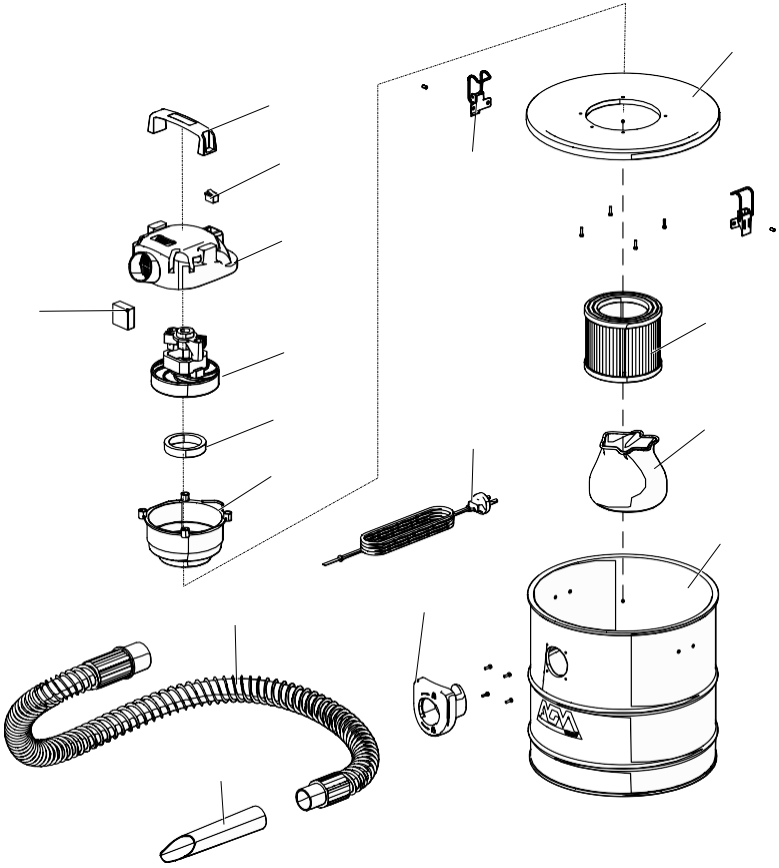

| Č. | Názov | Č. | Názov |
|---|---|---|---|
| 1 | Páčka | 9 | Zámka nádoby |
| 2 | Spínač | 10 | Kryt nádoby |
| 3 | Kryt motora | 11 | Filter |
| 4 | Motor | 12 | Napájací kábel |
| 5 | Tesnenie | 13 | Plátno filtra |
| 6 | Kryt | 14 | Vonkajší konektor |
| 7 | Kovová rúra | 15 | Nádoba |
| 8 | Hliníková rúra | 16 | Špongia |

# Vyhlásenie o zhode

Podľa Smernice 2014/35/EU o elektrickom príslušenstve urečenom k použitiu v rámci určitých rozmedziach napätia, Príloha IV

Villager d.o.o.
Bratislavska cesta 5, 1000 Ljubljana, Slovenia

Popis stroja: VÝSAVAČ PRACHU AGM 800-18 AVC

*Vyhlasujeme pod plnou zodpovednosťou, že je menovaný výrobok navrhnutý a vyrobený v súlade so:*

- Smernica 2014/35/EU o elektrickom príslušenstve, ktoré je určené k použitiu v určitých romedziach napätia
- Smernica 2014/30/EU o elektromagnetickej kompatibilite
- Smernica 2011/65/EU, (EU) 2015/863 o obmedzovaní použitia určitých nebezpečných látok v eletrickej a elektronickej výbave (RoHS)

Harmonizované a iné štandardy

EN IEC 55014-1:2021
EN IEC 55014-2:2021
EN IEC 61000-3-2:2019+A1:2021
EN 61000-3-3:2013+A1:2019
EN 60335-1:2012+A11:2014+A13:2017+A1:2019+A14:2019+A2:2019
EN 60335-2-2:2010+A11:2012+A1:2013
EN 62233:2008

Zodpovedná osoba oprávnená na zostavenie technickej dokumentácie: Zvonko Gavrilov, na adrese spoločnosti Villager d.o.o., Bratislavska cesta 5, 1000 Ľubľana

Miesto / dátum: Ľubľana, 21.03.2022.

Osoba oprávnená zostaviť vyhlásenie v mene výrobcu
Zvonko Gavrilov

Villager d.o.o.
Bratislavska cesta 5,
1000 Ljubljana, Slovenia
Tel. +386 82 051180
email: info@villager.si
web: www.villager.si
www.villager.eu

www.villager.eu