Пила цепная электрическая
AGM AET 1821
Руководство по эксплуатации

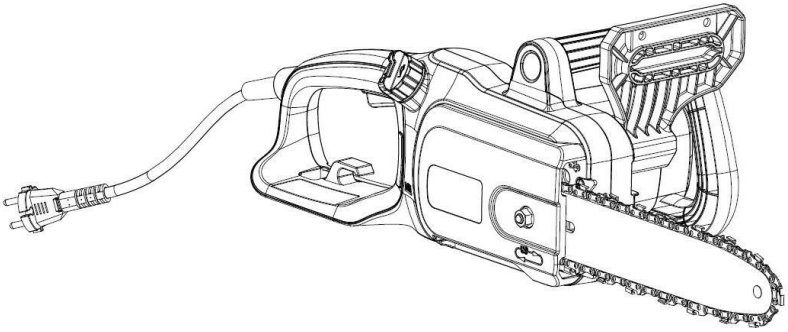

Символы обозначение

В инструкции по эксплуатации и на устройстве символы отображаются ниже. Перед использованием ознакомьтесь с данной инструкцией для получения информации по технике безопасности, сборке, эксплуатации, техническому обслуживанию и ремонту.

	Внимание/Опасно.		Опасная рабочая зона и опасность летающих объектов. Люди и животные должны находиться на достаточном расстоянии от рабочей зоны. Дети никогда не должны приближаться к рабочей зоне.
	Прочтите эти инструкции перед использованием		
	Наденьте защитные очки.		Не используйте во времядождя или в плохую погоду.
	Наденьте средства защиты слуха.		Правильное направление зубов.
	Наденьте защитные перчатки.		Правильное направление зубов.
	Наденьте защитный шлем.		Масло для цепи.
	Наденьте защитную обувь.		Цепной тормоз (символ показывает тормоза в расслабленном положении).
LWA 111 dB	Гарантированный уровень громкости 111 дБ(а).		Не выбрасывайте отработанные электроприборы среди других бытовых отходов и утилизируйте их в соответствии с правилами. Перед утилизацией проконсультируйтесь с продавцом.
	Класс защиты II.		Продукт соответствует действующим европейским нормам. Процедура оценки соответствия была выполнена в соответствии со стандартами.
	Всегда выключайте устройство перед сборкой, чисткой, регулировкой, обслуживанием, хранением и передачей; и вынимайте вилку из розетки.		

	Если шнур питания поврежден или перерезан, немедленно выньте вилку из розетки.	

	Откат! Контакт наконечника шины с обрабатываемой деталью приводит к отскоку пилы назад и вверх от пользователя, что может привести к высокому риску более тяжелыхфизических травм.	
	Избегайте контакта кончика шины с заготовкой или другими предметами.	
	Всегда крепко держите устройство двумя руками. Устройства никогда не используйте только одной рукой.	

Безопасность

ПРЕДУПРЕЖДЕНИЯ ПО ТЕХНИКЕ БЕЗОПАСНОСТИ

Общие указания по технике безопасности для электроинструментова

Внимание! Ознакомьтесь со всеми предупреждениями по технике безопасности, инструкциями, иллюстрациями и техническими характеристиками, прилагаемыми к данному электроинструменту.*Несоблюдение приведенных ниже инструкций может привести к поражению электрическим током, пожару и/или серьезным травмам*.Сохраняйте все предупреждения и инструкции, поскольку они вам все равно понадобятся в будущем.

Понятие электроинструмента, которое приводится ниже, относится к электроинструментам с электроприводом (с электрическим кабелем) и к электроинструментам на батарейках (без электрического кабеля*).*

1) Безопасность на рабочем месте

а) Рабочее место всегда должно быть чистым и хорошо освещенным. Беспорядок и неосвещенные рабочие места увеличивают вероятность несчастных случаев.

б) Не используйте электроинструмент в среде, где могут произойти взрывы (присутствие легковоспламеняющихся жидкостей, газов или пыли). Электроинструменты вызывают искрение, что может привести к возгоранию пыли или паров.

в) при использовании электроинструмента убедитесь, что поблизости нет детей или других людей. Отвлечение внимания может привести к потере

контроля над инструментом.

2) Электробезопасность

а) Вилка электроинструмента должна входить в розетку. Замена штекера каким-либо образом не допускается. Не используйте штепсельные вилки для заземленных электроинструментов. Исправные вилки и соответствующие розетки снижают риск поражения электрическим током.

б) Избегайте физического контакта с заземленными поверхностями, такими как трубы, обогреватели, холодильники. Риск поражения электрическим током возрастает, если ваше тело заземлено.

в) Пожалуйста, защитите устройство от дождя или влаги. Попадание воды в электроинструмент увеличивает риск поражения электрическим током.

г) Используйте кабель правильно. Защитите кабель от воздействия тепла, масла, острых краев или движущихся частей. Поврежденные или запутанные кабели повышают риск поражения электрическим током.

д) При использовании электроинструмента на улице используйте только удлинители, подходящие для работы на открытом воздухе. Использование удлинителя кабеля, подходящего для работы на открытом воздухе, снижает риск поражения электрическим током.

е) Если использование электроинструмента во влажной среде неизбежно, используйте защитный выключатель. Использование защитного выключателя снижает риск поражения электрическим током.

3) Личная безопасностть

а) Будьте внимательны, следите за тем, что вы делаете, и разумно подходите к работе с электроинструментом. Не используйте электроинструменты, если вы устали или находитесь под воздействием наркотиков, алкоголя или лекарств. Малейшая невнимательность при использовании электроинструмента может стать причиной серьезных травм.

в) Используйте средства индивидуальной защиты. Всегда используйте средства защиты глаз. Используя средства защиты, такие как респиратор, нескользящая защитная обувь, шлем или средства защиты слуха, вы снижаете риск получения травм при соответствующих обстоятельствах.

г) Предотвратите случайное включение инструмента. Перед подключением электроинструмента к сети и/или к аккумулятору, а также перед его подъемом или переноской убедитесь, что электроинструмент выключен. Если вы носите электроинструмент, держа палец на выключателе, или включаете инструмент, когда выключатель находится во включенном положении, может произойти

несчастный случай.

д) Перед включением инструмента извлеките все регулировочные ключи и отвертки. Гаечный ключ или отвертка, не извлеченные из вращающейся части электроинструмента, могут привести к травмам.

е) Не переоценивайте свои способности. Всегда будьте тверды и сохраняйте равновесие. Это позволяет лучше управлять электроинструментом в непредвиденных ситуациях.

ж) Будьте одеты соответствующим образом. Не носите свободную одежду или украшения. Держите волосы и одежду подальше от движущихся частей. Свободная одежда, украшения или длинные волосы могут зацепиться за движущиеся части.

з) Если у вас есть доступные устройства для подключения пылеуловителя или сборных баков, убедитесь, что они правильно подключены. Использование системы сбора пыли может снизить опасность, связанную с пылью.

и) Не позволяйте знакомству с инструментом, который вы приобрели в результате частого использования, стать причиной легкомыслия и пренебрежения принципами безопасности. За долю секунды невнимательное действие может привести к серьезным травмам.

4) Использование и техническое обслуживание электроинструментов

а) Не перегружайте электроинструмент. Для работы используйте соответствующий электроинструмент. Правильный электроинструмент выполнит работу лучше и безопаснее с той скоростью, для которой он был разработан.

б) Не используйте электроинструмент, если его нельзя включить и выключить с помощью выключателя. Любой электроинструмент, которым нельзя управлять с помощью выключателя, опасен и подлежит ремонту.

в) Выньте вилку из розетки и/или извлеките аккумулятор, если это возможно, а также извлеките и храните принадлежности перед ремонтом инструмента. Эти профилактические меры предосторожности снижают риск случайного запуска прибора.

г) Когда электроинструмент не используется, храните его в недоступном для детей месте. Не допускайте людей, которые не знакомы с инструментом или не читали эту инструкцию по применению. Электроинструменты опасны, если ими пользуются неопытные люди.

д) Обслуживайте электроинструменты и принадлежности. Убедитесь, что движущиеся части правильно выровнены и не заклиниваются исправлено. Плохо обслуживаемый электроинструмент является причиной многих несчастных случаев.

е) Всегда держите режущие инструменты острыми и чистыми. Тщательно ухаживайте за режущими инструментамис острыми краями, они меньше застревают и с ними легче обращаться.

ж) Используйте электроинструменты, принадлежности, инструменты для имплантации и тому подобное в соответствии с настоящими инструкциями. При этом учитывайте условия труда и виды деятельности, которые вы будете выполнять. Использование электроинструментов в целях, отличных от предписанных, может привести к опасным ситуациям.

з) Держите ручки и захватные поверхности сухими, чистыми и свободными от масла или жира. Гладкие ручки и захватные поверхности не позволяют безопасно использовать инструмент и управлять им в непредвиденных ситуациях.

5) Сервис

а) **Устройство может ремонтироваться только авторизованным специалистом по ремонту с использованием только оригинальных запасных частей. Это обеспечивает безопасную эксплуатацию устройства**.

Предупреждения по технике безопасности для цепных пил

- **Не приближайтесь к пильной цепи какой-либо частью тела во время работы. Перед запуском бензопилы убедитесь, что цепь ни к чему не прикасается. Малейшая невнимательность при использовании бензопилы может привести к тому, что цепь зацепит вашу одежду или часть тела.**
- **Крепко держитесь за ручки обеими руками: правой рукой за заднюю ручку, а левой - за переднюю. Никогда не меняйте положение рук, так как существует высокий риск получения травм.**
- **Используйте защитные очки и средства защиты слуха. Мы также рекомендуем использовать другие защитные средства для головы, рук, ног и ступней. Соответствующее защитное снаряжение снижает риск получения травм от летящих предметов или контакта с цепью.**
- **Не используйте бензопилу на дереве, так как существует высокий риск получения травм.**
- **Работайте только на стабильной основе. Обеспечьте надежную подставку. При скользком или неустойчивом положении вы можете потерять равновесие или контроль над бензопилой.**
- **При распиливании напряженных ветвей обращайте внимание на обратный удар ветки. Когда напряжение,действующее на ветку, ослабевает, ветка может ударить по вам и вызвать потерю контроля.**
- **Будьте особенно осторожны при распиливании кустарников и небольших деревьев. Если тонкие ветви захватывают цепь, может**

произойти отдача, что может привести к потере равновесия.

- **Перед переноской или транспортировкой отсоедините пилу. Возьмите его за переднюю ручку и носите так, чтобы он был обращен в сторону от вашего тела. При переноске и хранении на шине должна быть установлена защита. Только правильное обращение с пилой снижает риск получения травм в результате нежелательного контакта с цепью**.
- **Следуйте инструкциям по смазке пилы, натяжению цепи и замене принадлежностей. Неправильно натянутая или неправильно смазанная цепь может быть повреждена, что создает больший риск отдачи.**
- **Ручки должны быть сухими, чистыми и свободными от остатков масла или смазки. Жирные ручки скользят, что может привести к потере контроля**.
- **Пила предназначена для резки древесины. Используйте пилу только для выполнения работ, описанных в данной инструкции. Например: не используйте пилу для резки пластика, бетона или других строительных материалов, которые не сделаны из дерева. Использование пилы для работы, которая не разрешена, может привести к риску получения травм**.

Причины возникновения отката

- Отдача возникает, если вы касаетесь заготовки или другого предмета кончиком шины или если цепь застревает в заготовке.
- Прикосновение к заготовке кончиком шины вызывает внезапное отклонение меча вверх и назад в сторону пользователя.
- Однако блокировка цепи может привести к сильной отдаче шины в сторону пользователя.
- Любой откат может привести к опасной потере контроля с высоким риском серьезных травм. Не полагайтесь исключительно на средства безопасности, установленные на пиле. Пользователь должен обеспечить безопасную работу.

Предотвращение отдачи

Имея базовое представление об отдаче, вы можете уменьшить или предотвратить ее возникновение. Внезапные отдачи увеличивают риск получения травм:

- **Крепко держите устройство обеими руками (правая рука на задней, а левая - на передней ручке). Управляйте переключателями пальцами. Прочное удержание устройства снижает риск люфта и позволяет лучше управлять пилой. Расположите тело в устойчивом положении, чтобы вы могли остановить усилия на отдаче. Отдачу можно контролировать, если вы должным образом подготовлены к ним (если вы будете следовать**

этим инструкциям). Не выпускайте пилу из рук.

- **Не выдвигайте пилу или пилу выше уровня плеча. Это предотвращает соприкосновение кончика меча с обрабатываемой деталью и обеспечивает лучший контроль в неожиданных ситуациях.**
- **Используйте только шины и цепи, рекомендованные производителем. Неподходящие шины и цепи могут привести к повреждению цепи и /или отдаче**.
- **Следуйте инструкциям производителя по шлифовке и техническому обслуживанию. Чрезмерное шлифование приводит к слишком большой глубине резания, что увеличивает риск отдачи.**
- **Если во время работы существует опасность удара лезвием о скрытую электрическую проводку, прибор следует держать только за изолированные поверхности. Контакт цепи с электрическим кабелем электризует все токопроводящие части пилы, в результате чего существует высокий риск поражения электрическим током**.

СНИЖЕНИЕ УРОВНЯ ШУМА И ВИБРАЦИИ

Уменьшите воздействие шума и вибрации, ограничив время использования, используя оборудование с низким уровнем шума и вибрации и надевая средства индивидуальной защиты.

Рассмотрите все части рабочего цикла:

1. Используйте устройство только по назначению в соответствии с настоящими инструкциями.
2. Устройство должно быть в хорошем состоянии и находиться в хорошем состоянии.
3. Используйте устройства, соответствующие типу выполняемой вами работы.
4. Крепко держите устройство обеими руками за ручки.
5. Обслуживайте устройство в соответствии с этими инструкциями. Все детали должны быть хорошо смазаны.
6. Спланируйте работу и распределите ее на несколько дней, тем самым сократив ежедневное воздействие шума и вибрации..

В СЛУЧАЕ ЧРЕЗВЫЧАЙНОЙ СИТУАЦИИ

Прочтите эти инструкции и ознакомьтесь с работой устройства. Прочитайте предупреждения по технике безопасности и следуйте им, так как это снижает риск получения травм.

1. Во время работы обращайте внимание на опасности, выявляйте их и своевременно реагируйте. Быстрое реагирование на опасности снижает риск получения травм или материального ущерба.
2. В случае возникновения проблем или неисправностей немедленно

выключите устройство и выньте вилку из розетки. При необходимости отнесите устройство в авторизованный сервисный центр для проверки.

ЦЕЛЬ ИСПОЛЬЗОВАНИЯ

Цепная пила предназначена для основных методов резки древесины, валки деревьев, спила веток и удаления корней. Деревянные заготовки не должны быть слишком большими и должны соответствовать размеру шины. Не используйте пилу для резки металла, пластика или для других целей.

ОСТАЮЩИЕСЯ ОПАСНОСТИ

Даже если вы правильно используете устройство, вы не сможете предотвратить все опасности. При работе с устройством могут возникнуть перечисленные ниже опасности:

1. Опасность вибрации - если вы используете устройство слишком долго, если вы используете устройство в плохом состоянии или если вы используете его не в соответствии с инструкциями.
2. Риск получения травм или материального ущерба из-за поврежденных частей устройств или скрытых предметов.
3. Риск получения травм или материального ущерба из-за падающих или подпрыгивающих предметов.

1. Опасность воздействия вибрации (повреждение сосудистой и нервной системы, также называемое "болезнью белых пальцев". Вы снижаете опасность вибрации, надевая перчатки во время работы и сохраняя руки в тепле. Вибрации также могут вызывать некоторые другие симптомы: онемение, зуд, боль, покалывание и изменение цвета кожи. При появлении любого из этих символов немедленно обратитесь к врачу. На симптомы дополнительно влияет низкая температура.

⚠ Внимание

Устройство создает электромагнитное поле во время работы. Электромагнитное поле может влиять на работу активных или пассивных медицинских имплантатов при определенных условиях. Пользователи с кардиостимуляторами должны проконсультироваться со своим врачом перед использованием устройства!

Опасно!

В случае плохого состояния электрической сети при включении может произойти кратковременное падение напряжения. Это также может повлиять

на другие электроприборы, подключенные к сети (например, мигающие лампочки). Если импеданс сетевого напряжения сети составляет ZMA / <0,402 / / - перепадов напряжения быть не должно. При необходимости проконсультируйтесь с опытным электриком и запишитесь на прием для проверки электрических соединений сети.

Обозначение деталей

Цепная пила предназначена для основных методов резки древесины, валки деревьев, обрезки ветвей и удаления корней.

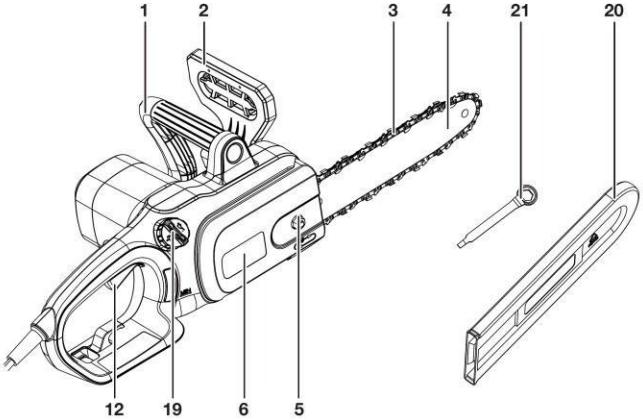

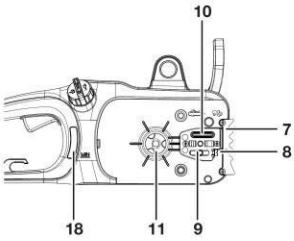

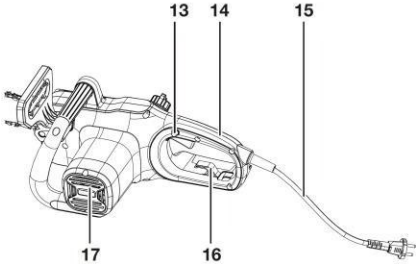

1	Передняя ручка	12	Переключатель включения/выключения
2	Переднее ограждение (рычаг цепного тормоза)	13	Кнопка блокировки
3	Цепь	14	Задняя ручка
4	Шина	15	Кабель питания со штекером
5	Гайка крепления цепи	16	Кабельный крюк
6	Крышка	17	Вентиляционные отверстия
7	Зубчатая спинка	18	Окно контроля масла
8	Винт регулировки натяжения	19	Крышка масляного бака
9	Винт	20	Щит
10	Смазочное отверстие	21	Ключ
11	Ведущая звездочка		

Технические характеристики

Модель	AGM AET 1821
Рабочее напряжение	230 В / 50 Hz
Тип мотора	Универсальный мотор
Мощность	1800 Вт
Кол-во оборотов	7500 o/min
Максимальная скорость цепи	14 m/c
Prostornina posode za olje	120 ml
Модель шины	14“ (356 mm)
Уровень звукового давления (EN 60745-1, EN60745-2-13)	L_{PA} = 96,3 dB(A) K_{PA} = 3,0 dB(A)
Измеренный уровень громкости (EN 60745-1, EN 60745-2-13)	L_{WA} = 107,3 dB(A) K_{WA} = 3,0 dB(A)
Гарантированный уровень громкости (EN 60745-1, EN 60745-2-13)	111 dB(A)
Уровень вибрации (EN 60745-1, EN 60745-2-13)	2,56 m/s^2 (Sprednji ročaj) 3,90 m/s^2 (Zadnji ročaj) (K=1,5 m/S^2)
Масса	4,3 кг

Информация:

Заявленные значения вибрации и шума были измерены с использованием стандартного метода испытаний и могут быть использованы для сравнения с другими устройствами и для расчета предварительной оценки воздействия.

Шум и вибрация могут отличаться от указанных значений, так как они зависят от способа использования устройства. Во время работы соблюдайте предупреждения и правила техники безопасности, указанные в оценке воздействия, и минимизируйте риск получения травм (соблюдайте все режимы работы и время использования устройства, а также время использования устройства на холостом ходу).

* Приведенные технические данные являются самыми последними данными, доступными на момент печати этих инструкций. Мы оставляем за собой право вносить изменения без предварительного уведомления.

Внимание

- **Шум и вибрация могут отличаться от указанных значений, так как они зависят от способа использования устройства.**
- **Во время работы соблюдайте предупреждения и правила техники безопасности, указанные в оценке воздействия, и минимизируйте риск получения травм (соблюдайте все режимы работы и время использования устройства, а также время использования устройства на холостом ходу).**

ПОДГОТОВКА БЕНЗОПИЛЫ

ВСКРЫТИЕ УПАКОВКИ

Внимание

Если какая-либо часть пилы повреждена или не установлена, вилку нельзя вставлять в розетку до тех пор, пока поврежденная часть не будет отремонтирована или заменена.
Цепная пила поставляется полностью собранной, включая шину и цепь. Не снимайте упаковку до тех пор, пока все детали не будут проверены на наличие повреждений.
Примечание: масло для цепи в комплект поставки не входит. Перед использованием налейте в емкость масло SAE 30.
Примечание: перед использованием снимите гарду с шины.

РЕГУЛИРОВКА НАТЯЖЕНИЯ ЦЕПИ

Внимание

Перед установкой натяжения цепи необходимо выключить устройство и вынуть вилку из розетки.

Внимание

Цепь острая. При обращении с цепью надевайте защитные перчатки.

Внимание

Цепь всегда должна быть правильно натянута. Ослабленная цепь увеличивает риск отдачи, но существует также риск выпадения цепи из паза на шине. Это может привести к травме владельца или цепи. Ослабленная цепь также увеличивает износ шины, цепи и звездочки. Срок службы пилы зависит от достаточного количества смазки и правильного натяжения цепи. Никогда не регулируйте натяжение цепи, когда цепь горячая, так как в этом случае натяжение может быть слишком большим. Всегда ждите, пока цепь остынет, прежде чем устанавливать натяжение.

1. Проверьте натяжение цепи, оттянув цепь от шины в середине шины. Цепь правильно натянута, если ее можно оттянуть примерно на 3 мм (1/8 дюйма) от меча в середине шины (рис. 1).
2. Вы регулируете натяжение цепи с помощью винта.
3. Отрегулируйте натяжение цепи с помощью винта (рис. 2). Поворот винта вправо увеличивает натяжение, а поворот влево уменьшает натяжение. Правильно натянутая цепь на нижней части меча не должна провисать (рис. 3), но на верхней части ее можно оттянуть примерно на 3 мм (1/8 дюйма) от шиы в середине шины.
4. Никогда не устанавливайте слишком сильное натяжение цепи, так как это может привести к слишком сильному износу и сократить срок службы шины и цепи..

Примечание: Цепь должна быть правильно натянута, так как только это обеспечивает безопасное использование. Цепь правильно натянута, когда ее можно оттянуть примерно на 3 мм (1/8 дюйма) от шины в середине шины. Цепь нагревается во время работы, поэтому длина цепи также может изменяться. Проверяйте натяжение новых цепей каждые 10 минут использования и при необходимости регулируйте их соответствующим образом. В конце работы ослабьте натяжение, так как цепь остывает и сжимается. Правильная регулировка натяжения в соответствии с инструкциями, описанными выше, продлевает срок службы цепи и снижает риск повреждения.

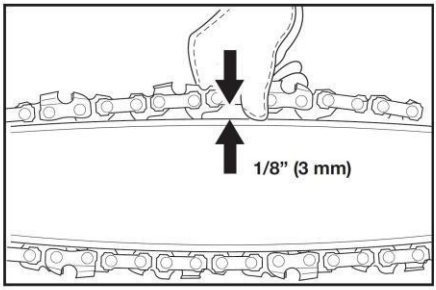

Рис 1

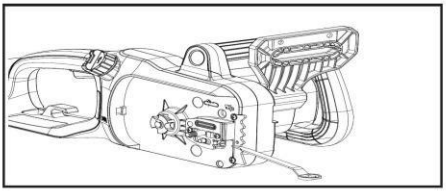

Рис 2

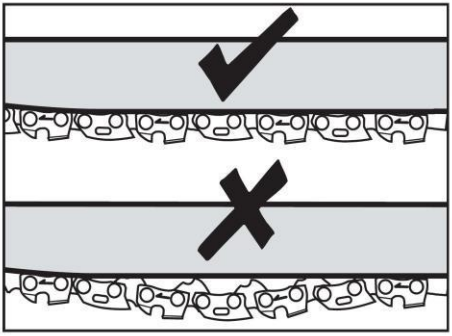

Рис 3

ЗАЛИВКА МАСЛА ДЛЯ СМАЗКИ ЦЕПИ

Внимание!

Цепь поставляется без масла. Перед первым использованием необходимо наполнить емкость маслом. Никогда не используйте безмасляную пилу для смазки цепи, так как это может привести к повреждению устройства. Срок службы цепи и производительность резания зависят от соответствующего количества смазки. Устройство имеет автоматическую систему смазки цепи.

Цепь оснащена автоматической системой смазки, обеспечивающей надлежащую смазку цепи и шины. На дисплее количества масла отображается количество масла в контейнере. Если количество масла в контейнере упадет ниже одной четверти, вам необходимо долить масло. Используйте только подходящее масло для цепи.

Заливка масла:

1. Снимите крышку масляного бака (рис. 4). Используйте масло для цепей (SAE 30) и налейте масло до верха.
2. Установите на место крышку масляного бака и плотно затяните ее. Проверяйте количество масла каждые 10 минут использования. Перед проверкой или заливкой масла всегда выключайте устройство и вынимайте вилку из розетки.

Внимание!

Во время хранения устанавливайте устройство на ровную поверхность. Крышка масляного бака должна быть направлена вверх, так как это предотвращает утечку масла. Используйте только рекомендованное масло и не допускайте повреждения устройства. Никогда не используйте старое или отработанное моторное масло. Использование неподходящего масла приведет к аннулированию гарантии.

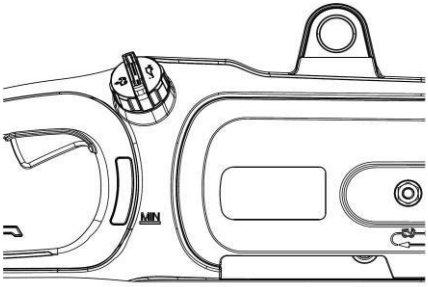

Рис 4

СБОРКА ШИНЫ И ЦЕПИ

1. Установите устройство на ровную и горизонтальную поверхность. Передняя ручка должна быть направлена вверх.
2. С помощью гаечного ключа отвинтите гайку и снимите ее вместе с крышкой (рис. 5).
3. Штифт регулировки натяжения должен находиться с левой стороны. При необходимости открутите винт регулировки натяжения цепи против часовой стрелки и переместите его влево.
4. Наденьте цепь на шину. Зубья цепи должны быть направлены в направлении резания. Вставьте цепь в паз на шине.
5. Совместите шины с цепью с помощью приводного кольца цепи. Установите цепь вокруг звездочки и прижмите шину к устройству. Регулировочный штифт натяжения цепи должен быть вставлен в паз на шине (рис. 5).
6. Установите крышку и закрепите ее гайкой.
7. На верхней части шины потяните цепь вперед к кончику меча. Цепь мора должна быть правильно натянута и двигаться без заклинивания.

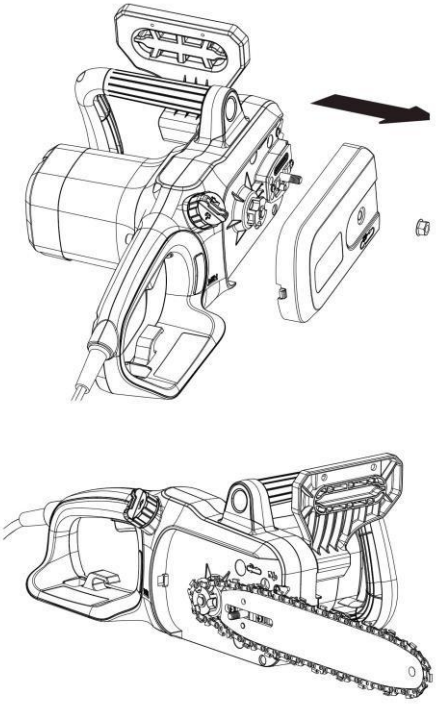

Рис 5

Приложение

Подготовка

Выполняйте проверки, описанные ниже, перед каждым использованием.

Цепная пила: перед началом работы осмотрите корпус, цепь, лезвие, а также силовые и удлинительные кабели на предмет повреждений. Никогда не используйте поврежденное устройство.

Контейнер для масла: проверьте количество масла в контейнере. Кроме того, регулярно проверяйте количество масла во время работы. Никогда не используйте пилу без масла или с слишком малым количеством масла, чтобы избежать риска получения травм. Как правило, полного масляного поддона достаточно примерно для 10 минут резки (в зависимости от изломов и твердости заготовки).

Цепь: Проверьте натяжение цепи и состояние режущих зубьев. Зубья должны быть острыми, так как это облегчает их использование. Кроме того, цепь должна быть правильно натянута. Проверяйте натяжение цепи каждые 10 минут использования. Новые цепи растягиваются быстрее.

Защитное снаряжение: во время работы надевайте плотную защитную одежду, такую как защитные длинные брюки, перчатки и рабочую обувь. Наденьте защитный шлем со встроенными глушителями и защитным козырьком, который защитит вас от падающих веток.

ПРЕДУПРЕЖДЕНИЯ ПО ТЕХНИКЕ БЕЗОПАСНОСТИ

1. **Не используйте устройство выше уровня плеча.**
2. **Установите кабель так, чтобы он не запутался в ветвях или других предметах во время работы.**
3. **Никогда не стойте под веткой, которую вы пилите.**
4. **Будьте особенно осторожны при обрезке напряженных ветвей.**
5. **Наденьте соответствующее защитное снаряжение для защиты от падающих веток и летающих предметов**
6. **Во время использования люди и животные должны удаляться от рабочей зоны.**
7. **Устройство не защищено от поражения электрическим током в случае контакта с высоким напряжением. Во время работы вы всегда должны находиться на расстоянии не менее 10 м от электропроводки.**
8. **При работе на склоне вы всегда должны стоять над срезаемой веткой.**
9. **Позвольте устройству выполнить свою работу. Пилите только на самой высокой скорости цепи. Пользователи, которые впервые используют бензопилы, должны выполнить несколько пробных распилов на подставке для резки древесины перед распилом**.

ПРЕДОТВРАЩЕНИЕ ОТДАЧИ

Отдача возникает, если вы касаетесь заготовки или другого предмета кончиком шины или если цепь застревает в заготовке. Прикосновение наконечника к заготовке приводит к резкому отклонению шины вверх и назад по направлению к пользователю. Однако заклинивание цепи может вызвать сильную отдачу меча в сторону владельца. Любой откат может привести к опасной потере контроля, что приведет к высокому риску серьезных травм.

Никогда не пилите острием меча, чтобы снизить риск откатов. Во время работы крепко держите устройство в максимально ровном положении, чтобы свести к минимуму риск потери контроля..

Внимание

Не используйте устройство при сильном ветре, так как в этом случае существует высокий риск серьезных травм.

Клавиша ВКЛ/ВЫКЛ

Включите устройство, сначала нажав и удерживая кнопку блокировки, а затем нажав кнопку включения/выключения (рис. 6). После включения кнопку блокировки можно отпустить. Выключите устройство, отпустив кнопку включения/выключения (рис. 6).

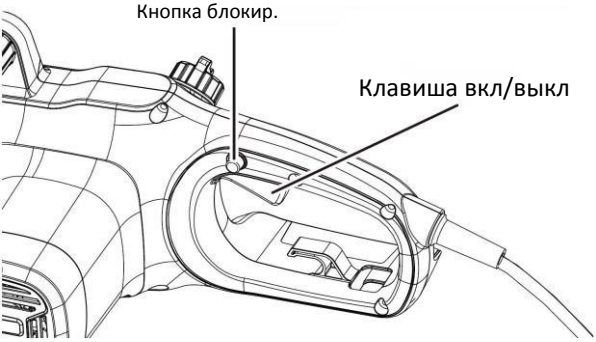

Рис 6

ЦЕПНОЙ ТОРМОЗ

Пила оснащена цепным тормозом, который приводится в действие передним предохранителем. В случае отдачи пила немедленно останавливается (рисунок 7). Перед каждым использованием проверяйте работу цепного тормоза. Целью проверкиработы цепного тормоза является сведение к минимуму повреждений в случае отдачи.

1. Переместите переднюю панель вперед и включите устройство. Цепь не должна двигаться при включении.
2. Отпустите цепной тормоз, отпустив переключатель включения/ выключения и потянув переднее ограждение назад к устройству.

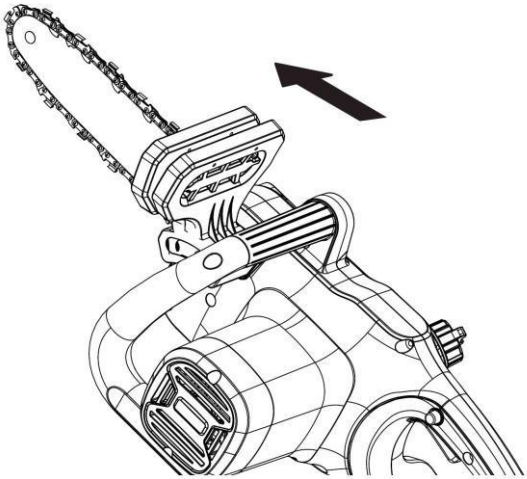

Рис 7

СПОСОБЫ РЕЗКИ

Важно: перед распиливанием сделайте несколько пробных надрезов на небольших кусках древесины на подставке и ознакомьтесь с правильным методом использования.

- Сначала удалите нижние ветви и дайте более высоким ветвям упасть на землю.
- В конце среза сопротивление ветви уменьшается, что увеличивает риск потери контроля.
- Будьте осторожны при резке.
- Во время извлечения шины из разреза устройство должно быть постоянно включено, так как это предотвращает блокировку цепи.
- Не режьте кончиком шины. Не обрезайте ветви полностью вдоль ствола. Это влияет на восстановление дерева.
- Устанавливайте устройство на ветку при обрезке небольших ветвей. Это предотвращает перемещение пилы при начале резки. Медленно срежьте ветку, слегка надавливая сверху вниз.
- Чтобы удалить более крупные ветви путем обрезки, начните с верхней части шины снизу вверх до 1/3 диаметра ветви. Затем разрежьте ветку нижней частью шины сверху вниз. Обрезайте длинные ветви по частям и контролируйте отражение ветвей после обрезки.

ВЫРУБКА ДЕРЕВЬЕВ

Если в непосредственной близости от вырубки другие лица обрезают срубленные деревья на длину, они должны быть по крайней мере в два раза выше площади вырубки.
Никогда не валите деревья таким образом, чтобы это могло привести к травмам, повреждению электропроводки или другому материальному ущербу. Если дерево запуталось в электропроводке, немедленно отойдите от дерева и электрических кабелей и сообщите об этом ответственной компании по управлению электромонтажом. При работе на склоне пользователь всегда должен находиться над деревом, так как после рубки существует риск соскальзывания ствола или ветвей вниз.

Перед рубкой всегда разрабатывайте безопасный маршрут отхода, который должен быть хорошо очищен. При необходимости удалите кусты и ветки, которые преграждают путь к отступлению. Лучший путь отступления - по диагонали в направлении, противоположном направлению падения дерева (рис. 8).

Описание вырубки: безопасный маршрут отхода

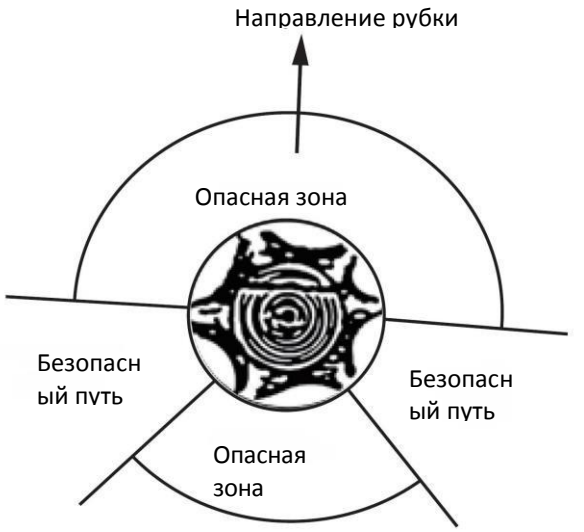

Рис 8

Перед началом работ определите направление валки дерева. Учитывайте все факторы, такие как ветер, наклон дерева, площадь тяжелых ветвей и дальнейшая обработка после рубки, а также другие факторы, которые могут повлиять на направление рубки. Перед резкой удалите с дерева проволоку, камни, гвозди, шурупы или другую грязь. Со стороны сруба сначала сделайте надрез до 1/3 диаметра ствола (рис. 9).

Описание рубки: засечки

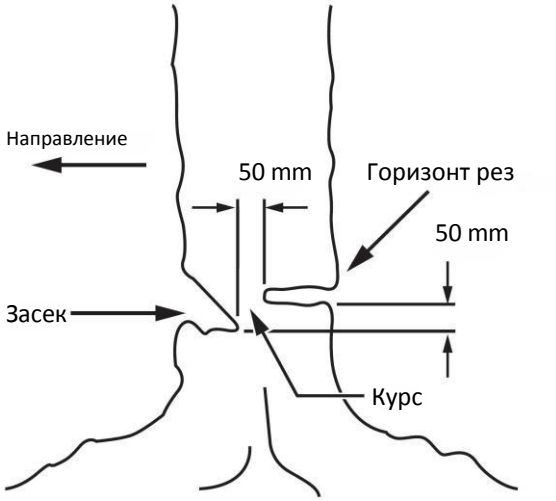

Рис 9

Сначала сделайте нижний горизонтальный разрез и предотвратите заклинивание шины и цепи.

Вырубка леса

Затем сделайте последний горизонтальный разрез на задней части ствола. Всегда делайте горизонтальный разрез параллельно горизонтальному срезу. Последний горизонтальный разрез должен быть сделан примерно на 50 мм выше нижней части разреза (рис. 9). Никогда не пилите целое дерево. Всегда оставляйте достаточное количество древесины между двумя выемками, которая действует как шарнир. Эта часть древесины предотвращает изменение направления при падении.

Когда горизонтальный разрез сделан настолько глубоко, что между двумя надрезами остается только немного древесины, дерево может начать падать, если дерево не начнет падать, вам нужно вставить клин (деревянный, алюминиевый или пластиковый) в выемку. Клин предотвращает опрокидывание дерева назад и заклинивание шины.

Когда дерево начнет падать, извлеките пилу из паза и выключите двигатель. Отступайте по диагонали в направлении, противоположном падению дерева. Разработайте путь отступления перед рубкой.

Обрезка

Обрезка - это удаление ветвей с поваленного дерева. Во время обрезки оставьте нетронутыми более крупные ветви, поддерживающие ствол. Удалите более мелкие ветви одним срезом, как показано на рисунке 10.
Обратите особое внимание при обрезке напряженных ветвей. Всегда срезайте напряженные ветви снизу вверх и не допускайте заклинивания шины.

Обрезка

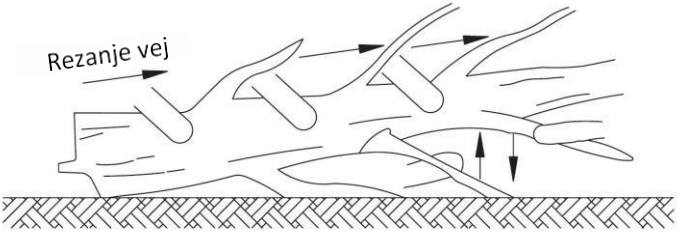

Сначала удалите ветви на верхней части ствола. Оставьте нетронутыми ветви, поддерживающие ствол.

Рис 10

ОБРЕЗАТЬ ПО ДЛИНЕ

Это процесс распиливания ствола до определенной длины. Всегда хорошо держитесь за основание. Если возможно, пилите только стволы на подставке или поддерживайте стволы. Если это невозможно, поддержите стволы ветками, пнями или подобными опорами. Перед распиливанием убедитесь, что ствол хорошо закреплен. Следуйте инструкциям для облегчения резки.

Распиливание ствола, лежащего на земле: распилите ствол сверху вниз (рис. 11).

Распиливание ствола, лежащего на земле.
Распилил ствол сверху донизу. Будьте осторожны, чтобы не врезаться в землю.

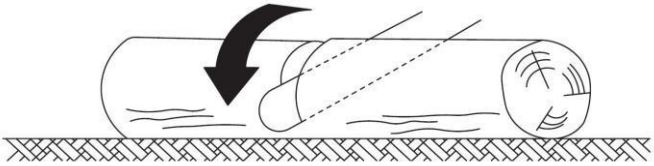

Рис 11

Распиливание поддерживаемого ствола: сначала разрежьте снизу вверх до 1/3 диаметра ствола и предотвратите расщепление древесины. Затем разрежьте сверху вниз до первоначального разреза, избегая защемления шины (рис. 12).

Распиливание поддерживаемого ствола

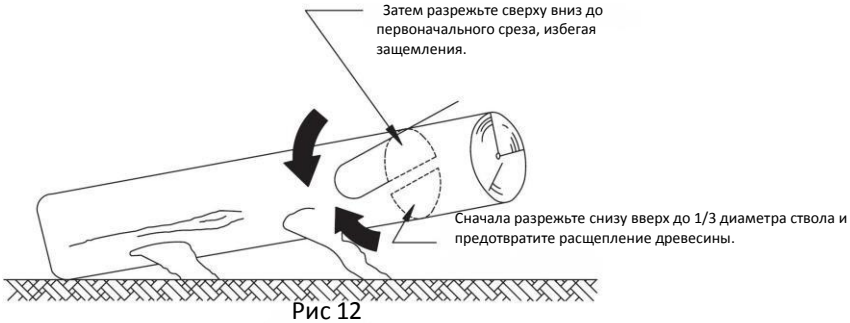

Рис 12

Распиливание ствола, поддерживаемого с обеих сторон: сначала разрежьте сверху вниз на 1/3 диаметра ствола и предотвратите расщепление древесины. Затем разрежьте снизу вверх до первоначального разреза и избегайте защемления шины (рис. 13).

Распиливание ствола, поддерживаемого с обеих сторон

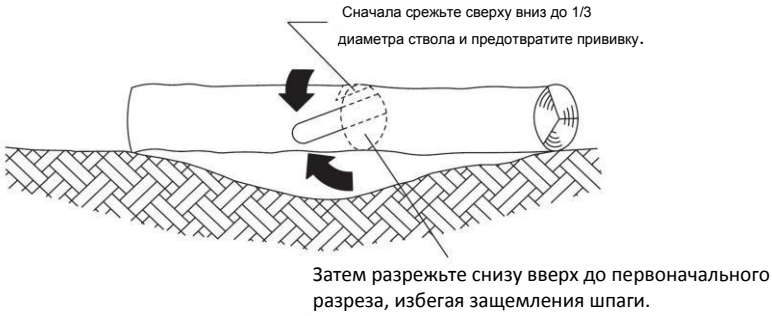

Рис 13

Если вы работаете на крутом склоне, всегда стойте над стволом (рисунок 14).

Обрезать по длине

Если вы работаете на крутом склоне, всегда стойте над стволом.

Рис 14

Перед окончанием распила уменьшите давление на пилу. По-прежнему крепко держите ручки обеими руками. Будьте осторожны, чтобы не врезаться в землю пилой. После окончания резки выключите устройство и дождитесь полной остановки цепи. Всегда выключайте устройство при переходе от одного дерева к другому.

ТЕХНИЧЕСКОЕ ОБСЛУЖИВАНИЕ И НАСТРОЙКИ

ОЧИСТКА / ХРАНЕНИЕ

- Очистите пластиковый корпус прибора мягкой щеткой и чистой тканью.
- Не используйте воду, растворители или агрессивные чистящие средства.
- Очистите вентиляционные отверстия и удалите грязь.
- Очистите цепь и шину тканью через 1-3 часа использования.
- Используйте мягкую щетку для очистки нижней части крышки звездочки и звездочки.
- Очистите отверстие для смазки.
- Очистите шину и цепь перед длительным хранением.
- ХРАНИТЕ В БЕЗОПАСНОМ И СУХОМ МЕСТЕ, НЕДОСТУПНОМ ДЛЯ ДЕТЕЙ.
- Не размещайте на устройстве другие предметы.
- Держите прибор в горизонтальном положении, чтобы предотвратить утечку масла.
- Если вы храните прибор в оригинальной упаковке, масляный бак должен быть пустым.

ПРОВЕРКА РАБОТЫ АВТОМАТИЧЕСКОЙ СИСТЕМЫ СМАЗКИ ЦЕПИ

Регулярно проверяйте работу автоматической системы смазки цепи, чтобы предотвратить перегрев и другие повреждения шины и цепи. Поместите кончик шины на светлую и чистую поверхность (доску, пень) и включите устройство. Цепь не должна касаться пола. Если во время работы на поверхности остаются следы масла, значит, система смазки работает хорошо.

СМАЗКА ЗВЕЗДОЧКИ

Внимание:

Во время ремонта или регулировки всегда следует надевать прочные защитные перчатки. Всегда отключайте прибор от сети и вынимайте вилку из розетки перед ремонтом или техническим обслуживанием.

Примечание: Цепь и меч могут быть установлены на устройстве при смазывании кольца цепи на кончике шины.

1. Очистите шпагу и звездочку.
2. Вставьте смазочный пистолет в отверстие в шины и выдавите смазку до тех пор, пока она не вытечет по внешнему краю звездочки (рис. 15).
3. Отпустите тормоз цепи, поверните цепь рукой и поверните кольцо цепи на наконечнике для 180о и повторите процесс смазки.

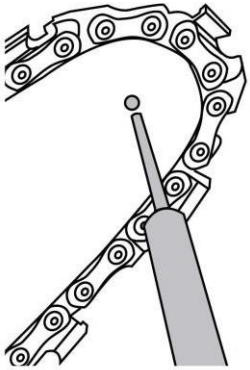

Рис 15

Замена шины и цепи

Внимание:

Никогда не вставляйте вилку в розетку до тех пор, пока устройство не будет полностью собрано.
При обращении с цепью всегда надевайте защитные перчатки.

Внимание:

При обращении с цепью всегда надевайте защитные перчатки.

РЕКОМЕНДУЕМЫЕ ШИНЫ/ ЦЕПИ

Замените цепь, когда зубья слишком сильно изнашиваются и вы больше не можете их затачивать, или если цепь порвется. Всегда заменяйте цепной привод при замене цепи, так как только это обеспечивает хорошую цепную передачу.

1. Установите устройство на твердую, горизонтальную и плоскую поверхность.
2. Отвинтите гайку против часовой стрелки и снимите крышку звездочки..
3. Наденьте защитные перчатки и наденьте цепь на шину. Зубья цепи должны быть направлены в направлении резания. Цепь должна хорошо располагаться в канавке на шине по всей поверхности.
4. и прижмите шину к устройству. Регулировочный штифт натяжения цепи должен быть вставлен в паз на шине. При необходимости открутите/затяните регулировочный винт натяжения цепи и переместите его в нужное положение.
5. Установите крышку и закрепите ее гайкой. Штифт на крышке должен входить в паз на корпусе. Закрепите крышку гайкой и хорошо затяните ее по часовой стрелке. Установите соответствующее натяжение цепи.

ДЕКЛАРАЦИЯ СООТВЕТСТВИЯ ЕС

После 7. ст. и II. Пункт А приложения к правилам техники безопасности (официальный вестник Рс, № Лист RS № 75/08)

Villager d.o.o.
Bratislavska cesta 5, 1000 Ljubljana, Slovenia

Описание машины: **Пила цепная электрическая AGA AGM AET 1821**

Этим заявлением мы с полной ответственностью гарантируем, что указанное устройство-продукт соответствует положениям правил:

- Директива 2006/42/EC о безопасности машин и оборудования
- Директива 2014/30 /EU об электромагнитной совместимости
- Директива 2000/14/EC, 2005/88/EC о шуме машин, используемых на открытом воздухе
- Директива 2011/65/EU, (EC) 2015/863 об ограничении использования определенных опасных веществ в электрическом и электронном оборудовании (RoHS)

Гармонизированные и другие стандарты:

EN 55014-1:2017
EN 55014-2:2015
EN 61000-3-2:2014
EN 61000-3-11:2000
EN 60745-1:2009+A11:2010 EN 60745-2-13:2009+A1:2010

Орган по сертификации в соответствии с Директивами 2000/14/EC, 2005/88/EC:
SGS Fimko Ltd., SHES190701893001 dat 25.09.2019.

измеренный уровень звуковой мощности LwA 107,3 dB(A)
гарантированный уровень звуковой мощности LwA 111 dB(A)

Типовое испытание ES št. SH-CERT190901992-02 pri pristojnem organu št. 0598, SGS Fimko Ltd., Särkiniementie 3 P.O.Box 30 FI-00211 Helsinki, Finland.

Ответственное лицо, уполномоченное составлять техническую документацию: Zvonko Gavrilov, na naslovu družbe Villager d.o.o, Bratislavska cesta 5, 1000 Ljubljana

Край / Дата: Ljubljana, 11.03.2022.

Ответственный за составление технической документации
Zvonko Gavrilov

ELECTRIC CHAIN SAW
AGM AET 1821
Original instruction manual

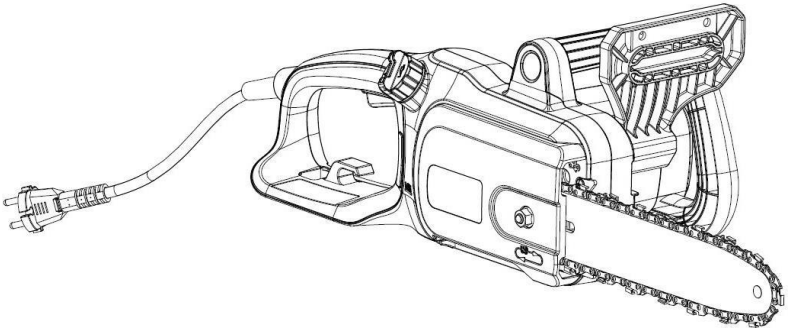

SAFETY & INTERNATIONAL SYMBOLS

This operator's manual describes safety and international symbols and pictographs that may appear on this product. Read the operator's manual for complete safety, assembly, operating and maintenance and repair information.

	Caution / Warning.		Objects thrown by the product could hit the user or other bystanders. Always ensure that other people and pets remain at a safe distance from the product when it is in operation. In general, children must not come near the area where the product is.
	Read the instruction manual.		
	Wear eye protection.		Do not use in rain or wet conditions.
	Wear hearing protection.		Correct direction of cutting teeth.
	Wear protective gloves.		Correct direction of cutting-teeth.
	Wear safety helmet.		Chain oil fill.
	Wear safety footwear.		Chain brake (the symbol shows the position in which the brake is released).
LWA 111 dB	Guaranteed sound power level value in 111 dB(A).		The product complies with the applicable European directives and an evaluation method of conformity for these directives were done.
	Class II protection.		Waste electrical products should not be disposed of with household waste. Please recycle where facilities exist. Check with your Local Authority or retailer for recycling advice.

	Switch the product off and disconnect it from the power supply before assembly, cleaning, adjustments, maintenance, storage and transportation.	
	Remove plug from the mains immediately if the power cord/extension cord is damaged or cut.	
	Kickback! Tip contact may cause the guide bar to move suddenly upward and backwards what may cause serious injury to user.	
	Contact of the guide bar tip with any object should be avoided.	
	Always use the product with two hands. Do not use one handed when operating the product.	

SAFETY

SAFETY INSTRUCTIONS

General Power Tool Safety Warnings

WARNING! Read all safety warnings, instructions, illustrations and specifications provided with this power tool. *Failure to follow all instructions listed below may result in electric shock, fire and/ or serious injury.*

Save all warnings and instructions for future reference. *The term "power tool" in the warnings refers to your mainsoperated (corded) power tool or battery-operated (cordless) power tool.*

1) Work area safety

a) **Keep work area clean and well lit**. *Cluttered or dark areas invite accidents.*

b) **Do not operate power tools in explosive atmospheres, such as in the presence of flammable liquids, gases or dust.** *Power tools create sparks which may ignite the dust or fumes.*

c) **Keep children and bystanders away while operating a power tool.** *Distractions can cause you to lose control.*

2) Electrical safety

a) **Power tool plugs must match the outlet. Never modify the plug in any way. Do not use any adapter plugs with earthed (grounded) power tools.** *Unmodified plugs and matching outlets will reduce risk of electric shock.*

b) **Avoid body contact with earthed or grounded surfaces, such as pipes, radiators, ranges and refrigerators.** *There is an increased risk of electric shock if your body is earthed or grounded.*

c) **Do not expose power tools to rain or wet conditions.** *Water entering a power tool will increase the risk of electric shock.*

d) **Do not abuse the cord. Never use the cord for carrying, pulling or unplugging the power tool. Keep cord away from heat, oil, sharp edges or moving parts.** *Damaged or entangled cords increase the risk of electric shock.*

e) **When operating a power tool outdoors, use an extension cord suitable for outdoor use.** *Use of a cord suitable for outdoor use reduces the risk of electric shock.*

f) **If operating a power tool in a damp location is unavoidable, use a residual current device (RCD) protected supply.** *Use of an RCD reduces the risk of electric shock.*

3) Personal safety

a) **Stay alert, watch what you are doing and use common sense when operating a power tool. Do not use a power tool while you are tired or under the influence of drugs, alcohol or medication.** *A moment of inattention while operating power tools may result in serious personal injury.*

b) **Use personal protective equipment. Always wear eye protection.** *Protective equipment such as a dust mask, non-skid safety shoes, hard hat or hearing protection used for appropriate conditions will reduce personal injuries.*

c) **Prevent unintentional starting. Ensure the switch is in the off-position before connecting to power source and/or battery pack, picking up or carrying the tool.** *Carrying power tools with your finger on the switch or energising power tools that have the switch on invites accidents.*

d) **Remove any adjusting key or wrench before turning the power tool on.** *A wrench or a key left attached to a rotating part of the power tool may result in personal injury.*

e) **Do not overreach. Keep proper footing and balance at all times**. *This enables better control of the power tool in unexpected situations.*

f) **Dress properly. Do not wear loose clothing or jewellery. Keep your hair and clothing away from moving parts.** *Loose clothes, jewellery or long hair can be caught in moving parts.*

g) **If devices are provided for the connection of dust extraction and collection facilities, ensure these are connected and properly used.** *Use of dust collection can reduce dust-related hazards.*

h) **Do not let familiarity gained from frequent use of tools allow you to become complacent and ignore tool safety principles.** *A careless action can cause severe injury within a fraction of a second.*

4) Power tool use and care

a) **Do not force the power tool. Use the correct power tool for your application.** *The correct power tool will do the job better and safer at the rate for which it was designed.*

b) **Do not use the power tool if the switch does not turn it on and off.** *Any power tool that cannot be controlled with the switch is dangerous and must be repaired.*

c) **Disconnect the plug from the power source and/or remove the battery pack, if detachable, from the power tool before making any adjustments, changing accessories, or storing power tools.** *Such preventive safety measures reduce the risk of starting the power tool accidentally.*

d) **Store idle power tools out of the reach of children and do not allow persons unfamiliar with the power tool or these instructions to operate the power tool.** *Power tools are dangerous in the hands of untrained users.*

e) **Maintain power tools and accessories. Check for misalignment or binding of moving parts, breakage of parts and any other condition that may affect the power tool's operation. If damaged, have the power tool repaired before use.** *Many accidents are caused by poorly maintained power tools.*

f) **Keep cutting tools sharp and clean**. *Properly maintained cutting tools with sharp cutting edges are less likely to bind and are easier to control.*

g) **Use the power tool, accessories and tool bits etc. in accordance with these instructions, taking into account the working conditions and the work to be performed.** *Use of the power tool for operations different from those intended could result in a hazardous situation.*

h) **Keep handles and grasping surfaces dry, clean and free from oil and grease**. *Slippery handles and grasping surfaces do not allow for safe handling and control of the tool in unexpected situations.*

5) Service

a) **Have your power tool serviced by a qualified repair person using only identical replacement parts.** This will ensure that the safety of the power tool is maintained.

Safety warnings for chainsaws

- **Keep all body parts away from the chainsaw during the movement of the chain. Before turning on the chainsaw, make sure that the saw chain does not touch anything.** A moment of inattention while operating a chainsaw may cause entanglement of your clothing or a body part with the chain.
- **Always hold the chainsaw with your right hand on the rear handle and your left hand on the front handle.** Holding the chainsaw with a reversed hand configuration increases the risk of personal injury and should never be done.
- **Use protective goggles and hearing protection. In addition personal protective equipment for hearing, head, hands, legs and feet is recommended.** Adequate protective equipment will reduce personal injury from flying debris or accidental contact with the saw chain.
- **Do not operate a chainsaw from a position in a tree.** Operating the chainsaw while in a tree may lead to injury.
- **Always keep proper footing and operate the chainsaw only when standing on fixed, secure and level surface.** Slippery or unstable surfaces such as ladders may cause a loss of balance or control of the chainsaw.
- **When cutting a limb that is under tension be alert for spring back.** When the tension in the wood fiber is released the springing limb may strike the operator and/or throw the chainsaw out of control.
- **Use extreme caution when cutting brush and saplings.** The slender material may catch the saw chain and be whipped toward you or pull you off balance.
- **Carry the chainsaw by the front handle with the chainsaw switched off and away from your body (towards the back). When transporting or storing the chainsaw always fit the chain guide protector cover.** Proper handling of the chainsaw will reduce the likelihood of accidental contact with the moving chain.
- **Follow instructions for lubricating, chain tensioning and changing the bar and chain.** Improperly tensioned or lubricated chain may either break or increase the chance for kickback.
- **Keep handles dry, clean, and free from oil and grease.** Greasy, oily handles are slippery causing loss of control.
- **Cut only wood. Do not use chainsaw for purposes for which it is not intended. For example: do not use chainsaw for cutting metal, plastic, masonry or non-wood building materials.** Use of the chainsaw for operations other than intended uses could result in a hazardous situation.

Causes of kickback

- Kickback may occur when the nose or tip of the chain guide touches an object, or when the wood closes in and pinches the saw chain while cutting.
- In some cases, tip contact may cause a sudden reverse reaction, kicking the chain guide up and back towards the operator.
- Pinching the saw chain along the top of the chain guide may push the chain guide rapidly back towards the operator.
- Either of these reactions may cause you to lose control of the saw which could result in serious personal injury. Do not rely exclusively upon the safety devices built into your chainsaw. As a chainsaw user, there are several steps you should take to prevent your cutting jobs resulting in accident or injury.

Operator's role in kickback prevention

Kick-back results from incorrect use of the chainsaw and/or inappropriate procedures or working conditions. It can be avoided by taking the correct precautions, as indicated below:

- **Maintain a firm grip, with thumbs and fingers encircling the chainsaw handles, with both hands on the saw and position your body and arms to allow you to resist kickback forces. Position your body and arms to allow you to resist kickback forces.** Kickback forces can be controlled by the operator, if proper precautions are taken. Do not let go of the chainsaw.
- **Do not overreach and do not cut above shoulder height.** This helps prevent unintended tip contact and enables better control of the chainsaw in unexpected situations.
- **Only use replacement chain guides and chains specified by the manufacturer.** Incorrect replacement chain guides and chains may cause chain breakage and/or kickback.
- **Follow the manufacturer's sharpening and maintenance instructions for the saw chain.** Sharpening (filing) the cutting depth limiter to decrease the depth gauge height can lead to increased kickback.
- **Hold the power tool by its insulated gripping surfaces only, because the saw chain may come into contact with hidden wiring or its own power cord.** Saw chains contacting a "live" wire may make exposed metal parts of the chainsaw "live" and could give the operator an electric shock.

VIBRATION AND NOISE REDUCTION

To reduce the impact of noise and vibration emission, limit the time of operation, use low-vibration and low-noise operating modes as well as wear personal protective equipment.

Take the following points into account to minimize the vibration and noise exposure risks:

1. Only use the product as intended by its design and these instructions.
2. Ensure that the product is in good condition and well maintained.
3. Use correct application tools for the product and ensure they in good condition.
4. Keep tight grip on the handles/grip surface.
5. Maintain this product in accordance with these instructions and keep it well lubricated (where appropriate).
6. Plan your work schedule to spread any high vibration tool use across a number of days.

EMERGENCY

Familiarise yourself with the use of this product by means of this instruction manual. Memorise the safety directions and follow them to the letter. This will help to prevent risks and hazards.

1. Always be alert when using this product, so that you can recognise and handle risks early. Fast intervention can prevent serious injury and damage to property.
2. Switch off and disconnect from the power supply if there is any malfunction. Have the product checked by a qualified specialist and repaired, if necessary, before you put it into operation again.

INTENDED USE AND NON-INTENDED USED

This electric chain saw is intended for basic limbing, felling, woodcutting, and remove buttress roots. All of the wooden objects intended to be cut with this chain saw should be no thicker than the guide bar's maximum cutting capabilities. Do not use it for cutting metals, plastic and other commercial use.

RESIDUAL RISKS

Even if you are operating this product in accordance with the provisions, residual risks will always still remain. The following dangers can arise in connection with the structure and design of this product:

1. Health defects resulting from vibration emission if the product is being used over longer period of time or not adequately managed and properly maintained.

2. Injuries and damage to property to due to broken accessories or hidden objects that are suddenly dashed.
3. Injuries and damage to property to due to thrown and fallen objects.
4. Prolonged use of this product expose the operator to vibrations and may produce “whitefinger” disease. In order to reduce the risk, please wear gloves and keep your hands warm. If any of the “whitefinger” symptoms appear, seek medical advice immediately. “Whitefinger” symptoms include: numbness, loss of feeling, tingling, pricking, pain, loss of strength, changes in skin colour or condition. These symptoms normally appear in the fingers, hands or wrists. The risk increases at low temperatures.

WARNING

This product produces an electromagnetic field during operation! This field may under some circumstances interfere with active or passive medical implants! To reduce the risk of serious or fatal injury, we recommend persons with medical implants to consult their physicianand the medical implant manufacturer before operating this product!

Attention!

Through poor conditions of the electrical MAINS, shortly voltage drops can appear when starting the EQUIPMENT. This can influence other equipment (eg. Blinking of a lamp). If the MAINS- IMPEDANCE Zmax< 0.402 OHM such disturbances are not expected. (In case of need, you may contact your local supply authority for further information).

KNOW YOUR UNIT

For basic limbing, felling, woodcutting, and remove buttress roots.

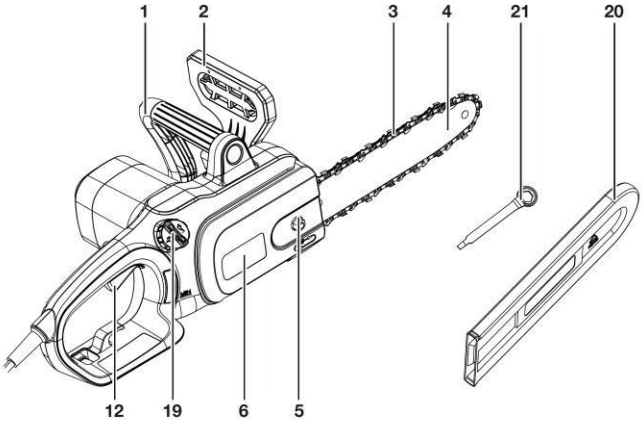

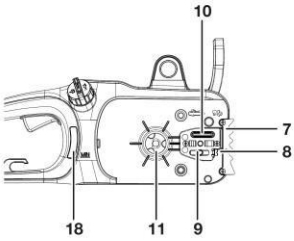

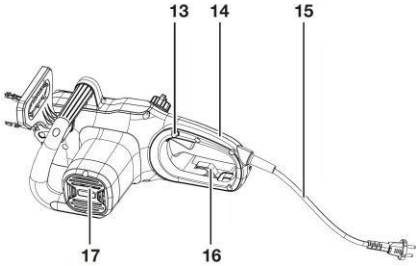

1	Front handle	12	On/off switch
2	Front hand guard (Chain brake lever)	13	Lock-off button
3	Saw chain	14	Rear handle
4	Guide bar	15	Power cord with plug
5	Retaining nut	16	Cable strain relief
6	Cover	17	Air vents
7	Spiked bumper	18	Oil level window
8	Tension screw	19	Chain oil tank cap
9	Bolt	20	Guide bar cover
10	Oiling port	21	Spanner
11	Drive sprocket		

SPECIFICATIONS*

Model	AGM AET 1821
Rated Voltage	230 V / 50 Hz
Motor type	Universal motor
Rated input power	1800 W
No-Load speed	7500 o/min
Maximum chain speed	14 m/s
Oil tank capacity	120 ml
Saw bar model	14“ (356 mm)
Sound pressure level (EN 60745-1, EN60745-2-13)	L_{PA} = 96,3 dB(A) K_{PA} = 3,0 dB(A)
Measured sound power level (EN 60745-1, EN 60745-2-13)	L_{WA} = 107,3 dB(A) K_{WA} = 3,0 dB(A)
Guarantee sound power level (EN 60745-1, EN 60745-2-13)	111 dB(A)
Vibration level (EN 60745-1, EN 60745-2-13)	2,56 m/s^2 (Front handle) 3,90 m/s^2 (Rear handle) (K=1,5 m/S^2)
Weight	4,3 kg

Information:
The declared vibration and noise total value has been measured in accordance with a standard test method and may be used for comparing one tool with another; The declared vibration and noise total value may also be used in a preliminary exposure assessment. The vibration and noise emission during actual use of the power tool can differ from the declared total value depending on the ways in which the tool is used; and it may be necessary to identify safety measures to protect the operator that are based on an estimation of exposure in the actual conditions of use (taking into account all parts running idle in addition to the trigger time).

* All specifications are based on the latest product information available at the time of printing. We reserve the right to make changes at any time without notice.

WARNING

- **That the vibration and noise emission during actual use of the power tool can differ from the declared total value depending on the ways in which the tool is used; and**
- **Of the need to identify safety measures to protect the operator that are based on an estimation of exposure in the actual conditions of use (taking account of all parts of the operating cycle such as the times when the tool is switched off and when it is running idle in addition to the trigger time).**

CHAIN SAW PREPARATION

UNPACKING

WARNING

If any part of the Chain Saw is missing or damaged, do not connect the Chain Saw to the power source until the damaged part is repaired or replaced.

The Chain Saw comes fully assembled, including the Chain/Chain Bar Assembly.

DO NOT discard box or packing material until all parts are examined.

NOTE: Chain and Bar Oil is not included. You must fill the Chain Saw with SAE30 oil **BEFORE** use.

NOTE: Remove the Chain/Bar/Blade Protective Cover before use.

TENSIONING THE CHAIN

WARNING

Unplug chain saw from power source before adjusting saw chain tension.

WARNING

Cutting edges on chain are sharp. Use protective gloves when handling chain.

WARNING

ALWAYS maintain proper chain tension. A loose chain will increase the risk of kickback. A loose chain may jump out of chainbar groove. This may injure operator and damage chain. A loose chain will cause chain, chain bar, and sprocket to wear rapidly. The chain life of the saw chain mainly depends upon sufficient lubrication and correct tensioning. Avoid tensioning the chain if it is hot, as this will cause the chain to become over tensioned when it cools down.

1. Check the chain tension by pulling the saw chainaway from the chain bar. A properly tensioned chainshould have roughly 1/8 inch (3 mm) of distance between itself and the bar guide (Fig. 1).
2. If adjustments are needed, turn the tension screw with the spanner.
3. To adjust the saw chain tension, rotate the tension screw (Fig. 2). Rotating the tension screw upwards increases the tension while rotating it downwards decreases tension. A properly tensioned chain should have no sag (Fig. 3) and should only be able to be pulled 1/8 inch (3 mm) away from the chain bar of the saw.
4. DO NOT over-tension the chain: this will lead to excessive wear and reduces the life of both the bar and chain.

NOTE: The saw chain must be tensioned properly in order to ensure safe operation. The chain tension is optimal if the saw chain can be lifted 1/8 inch (3 mm) from the center of the chain bar. Since the saw chain heats up during operation, its length can therefore fluctuate. Check the chain tension every 10 minutes of operation and adjust as necessary, particularly for new saw chains. Slacken the saw chain after the work is completed since it shortens when cooling down.
In doing so, you can elongate the chain’s life and prevent damage.

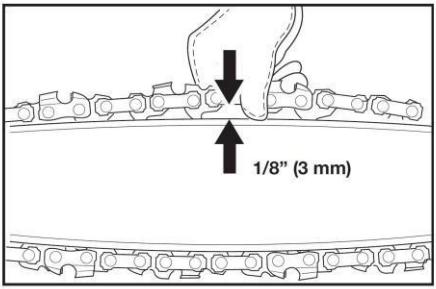

Fig. 1

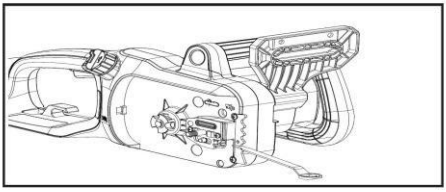

Fig. 2

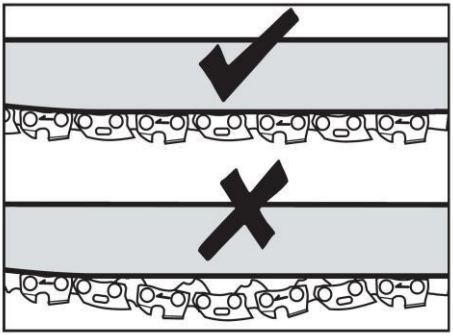

Fig. 3

FILLING THE AUTO OIL SYSTEM

CAUTION!

The chain saw is **NOT** supplied filled with oil. It is essential to fill with oil before use. Never operate the chain saw without chain oil or at an empty oil tank level, as this will result in extensive damage to the product. Chain life and cutting capacity depends on optimum lubrication. Therefore, the chain is automatically oiled during operation via the oil outlet.

This chain saw features an auto-oiling system to keep the chain and chain bar properly lubricated. The oil level indicator shows the remaining oil in the chain saw. If the oil level decreases to below one quarter capacity, refill it with the proper bar and chain oil.

To fill the oil reservoir:

1. Remove the oil cap (Fig. 4). Fill the reservoir with bar and chain oil (SAE30) until the oil level has reached full capacity.
2. Put the oil cap back on. Make sure to check the oil level after every 10 minutes of use. Unplug the chain saw before checking oil levels or filling the oil reservoir.

CAUTION!

To prevent oil leakage, ensure machine is left in a horizontal position (oil filler cap upright) when not in use. Use only the recommended oil to avoid damage to the chain saw. Never use recycled/old oil. Use of non approved oil will invalidate the warranty.

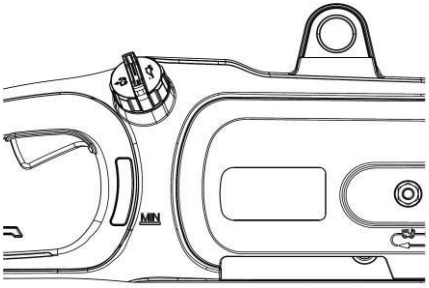

Fig. 4

ASSEMBLE THE GUIDE BAR AND SAW CHAIN

1. Place the unit on a suitable flat surface with the front handle facing upward.
2. Loosen the retaining nut with the spanner and remove it together with the cover (Fig. 5).
3. Ensure the tension pin is positioned to the left side, adjust it turning the tension screw anticlockwise with the multitool if required.
4. Spread the saw chain out with the cutting edges of the chain pointing in the rotational direction and slide the chain into the groove around the guide bar.
5. Align the guide bar and saw chain assembly with the drive sprocket and bolt. Lay the saw chain around the drive sprocket and then lower the guide bar to install it to the bolt (Fig. 5).
6. Tighten the retaining nut to fix the cover.
7. Pull the saw chain along the top of the guide bar by hand from one end to the other, several times. The chain should feel tight but still move freely.

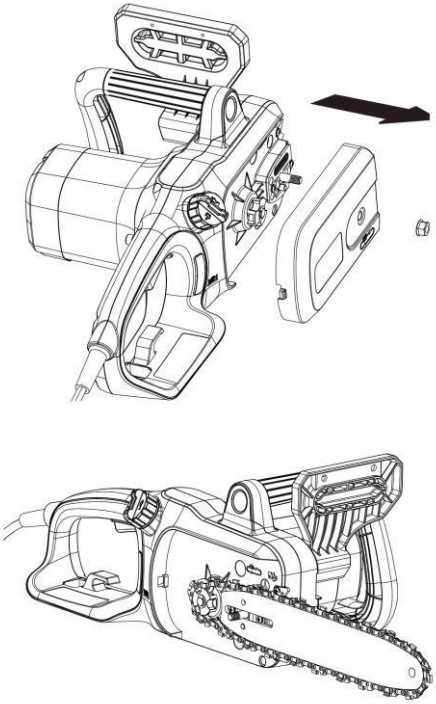

Fig. 5

OPERATION

PREPARATION

Before each use, check the following items to ensure safe working conditions.

CHAIN SAW: Before beginning work, inspect the chain saw for damage to the housing, the extension cord, the saw chain and the chain bar. Never use an obviously damaged machine.

OIL TANK: Check the fill level of the oil tank. Also check whether there is sufficient oil available while working. Never operate the saw if there is no oil or the oil level has dropped below the minimum oil level mark in order to prevent damage to the chain saw. On average, an oil filling is sufficient for approximately 10 minutes of cutting operation (depending the duration of pauses and the density of the work piece.

SAW CHAIN: Check the tension of the saw chain and the condition of the blades. The sharper the saw chain is, the easier and more manageable operations will be. The same applies to chain tension. Check the tension every 10 minutes of operation to maximize safety. New saw chains in particular are subject to changes due to the heat created by operation.

PROTECTIVE CLOTHING: Make absolutely sure to wear the appropriate close-fitting protective clothing such as protective pants, gloves and safety shoes.
Wear a safety helmet with integrated hearing protection and a face guard to provide protection against falling and recoiling branches.

SAFETY WARNINGS

1. In order to ensure safe work, **DO NOT** operate the saw above shoulder height.
2. Position the cord so that it will not be caught on branches and the like, during cutting.
3. Never stand below a branch that is being sawed.
4. Exercise caution when sawing both branches under tension or branches that are splintering.
5. Make sure to safe guard against the risk of injury from falling branches and flying wood projectiles.
6. If the machine is in operation, keep persons and animals away from the danger area.
7. The machine is not protected against electric shock when coming into contact with high-voltage lines.

Maintain a minimum clearance of 30 feet (10m) from current-carrying power lines to avoid life-threatening electric shock.

8. When working on an incline, always stand above or to the side of the branch being sawed.
9. Allow the chain to cut for you. Keep the saw running at full speed for the entire duration of the cut. First-time user should, as a minimum practice, cutting logs on a saw-horse or cradle.

PREVENTING KICKBACK

The term kickback refers to when the saw suddenly jumps up and back. This is usually caused by the work piece coming into contact with the chain bar tip or the clamping of the saw chain. A kickback generates an abrupt powerful force. The saw usually reacts in an uncontrolled manner, creating the possibility of injury to the user.

The danger of a kickback is greatest when attempting to cut near or with the chain bar tip. Always apply the saw as flatly as possible in order avoid a loss of control during operation.

⚠ WARNING

DO NOT cut down trees in high wind conditions. This can result in injury and should only be performed by a trained professional.

ON/OFF SWITCH

To turn the tool ON: press the safety button and then squeeze the trigger (Fig. 6). After the tool has started, you can release the safety switch without turning the tool off. To turn the tool OFF: release the trigger switch (Fig. 6).

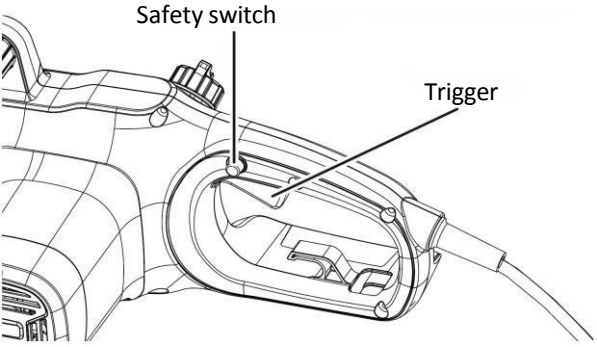

Fig. 6

KICKBACK BRAKE

The kickback brake is a safety mechanism activated by the front hand guard. When kickback occurs, the saw chain stops immediately (Fig. 7).

The following function check should be carried out before each use. The purpose of the chain brake testing is to reduce the possibility of injury due to kickback.

1. Push front hand guard forward and try to start the chain saw. The chain must not start.
2. To deactivate the kickback brake, release On/Off switch and pull hand guard backwards.

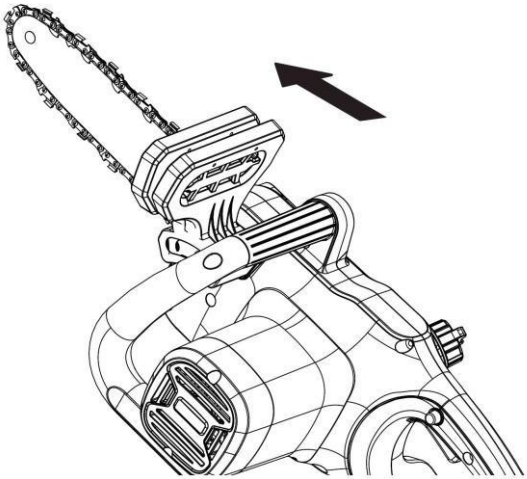

Fig. 7

SAWING TECHNIQUES

IMPORTANT: It is recommended that first-time user should, as a minimum practice, cutting logs on a saw-horse or cradle.

- Saw off the lower branches on the tree first. By doing so, it is easier for the cut branches to fall to the ground.
- At the end of the cut, the weight of the saw suddenly increases for the user since it is no longer being supported by a branch. There is a risk of losing control of the saw, so make sure to stay alert during the entire sawing operation.
- Only pull the saw out of a cut while the saw is running. By doing so, you prevent the chain from jamming in the wood.
- DO NOT saw with the tip of the chain bar. DO NOT saw into the branch formations (where the tree branches outwards). This will impede the tree's ability to heal.
- For sawing off smaller branches, place the stop face of the saw on the branch. This prevents unwanted movements of the saw at the beginning of the cut. While applying light pressure, guide the saw through the branch from top to bottom.
- For sawing off larger branches, first make a relief cut. Saw through 1/3 of the branch diameter from the bottom to top using the top side of the chain bar. Then saw from top to bottom for the other 2/3 using the bottom side of the chain bar. Saw off longer branches in sections in order to maintain control over the location of impact.

FELLING A TREE

When bucking and felling operations are being performed by two or more persons at the same time, the felling operations should be separated from the bucking operation by a distance of at least twice the height of the tree being felled.
Trees should not be felled in a manner that would endanger any person, strike any utility line or cause any property damage. If the tree does make contact with any utility line, the company should be notified immediately.
The chain saw operator should keep on the uphill side of the terrain as the tree is likely to roll or slide downhill after it is felled. It is necessary before cuts are started.

The escape path should extend back and diagonally to the rear of the expected line of fall (Fig. 8).

Description of felling: Escape routes

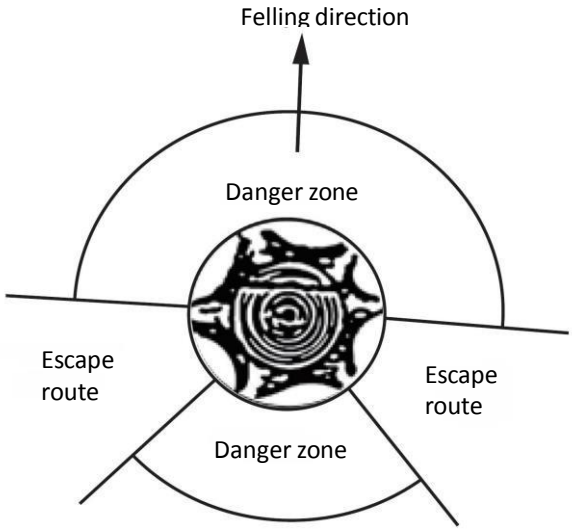

Fig. 8

Before felling is started, consider the natural lean of the tree, the location of larger branches and the wind direction to judge which way the tree will fall. Remove dirt, stones, loose bark, nails, staples and wire from the tree. Make the notch 1/3 the diameter of the tree, perpendicular to the direction of falls (Fig. 9)

Description of felling:

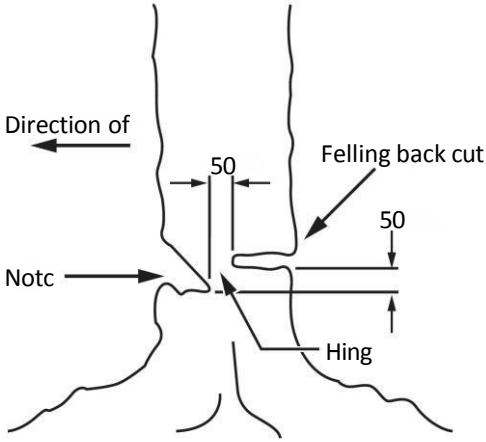

Fig. 9

Make the lower horizontal notching cut first. This will help to avoid pinching either the saw chain or the chain bar when the second notch is being made.

FELLING BACK A CUT

Make the felling back cut at least 50 mm higher than the horizontal notching cut (Fig. 9). Keep the felling back cut parallel to the horizontal notching cut. Make the felling back cut so enough wood is left to act as a hinge. The hinge wood keeps the tree from twisting and falling in the wrong direction.
DO NOT cut through the hinge.
As the felling gets close to the hinge, the tree should begin to fall. If there is any chance that the tree may not fall in desired direction or it may rock back and bind the saw chain, stop cutting before the felling back cut is complete and use wedges of wood, plastic or aluminium to open the cut and drop the tree along the desired line of fall.
When the tree begins to fall remove the chain saw from the cut, stop the motor, put the chain saw down, then use the retreat path planned. Be alert for overhead limbs falling and watch your footing.

LIMBING A TREE

Limbing is removing the branches from a fallen tree. When limbing leave larger lower limbs to support the log off the ground. Remove the small limbs in one cut (Fig. 10).
Branches under tension should be cut from the bottom up to avoid binding the chain saw.

Tree limbing

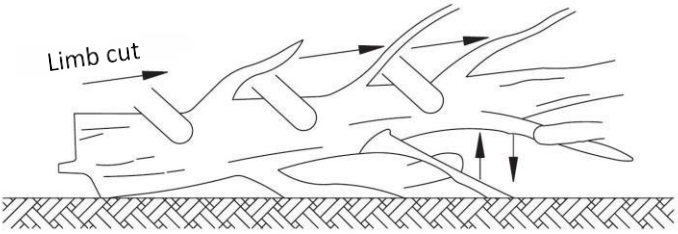

Keep work off ground. Leave support limbs until log is cut.

Fig. 10

BUCKING A LOG

Bucking is cutting a log into lengths. It is important to make sure your footing is firm and your weight is evenly distributed on both feet. When possible, the log should be raised and supported by the use of limbs, logs or chocks. Follow the simple directions for easy cutting. When the log is supported along its entire length, it is cut from the top (overbuck) (Fig.11).

Log supported along the entire length
Cut from top (overbuck). Avoid cutting earth.

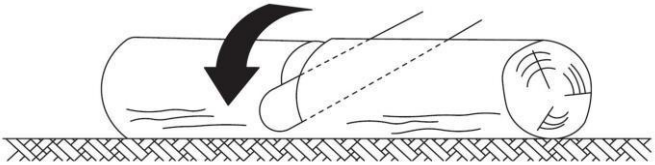

Fig. 11

When the log is supported on one end,cut 1/3 the diameter from the underside (underbuck) (Fig. 12). Then make the finished cut by overbucking to meet the first cut.

Log supported one end

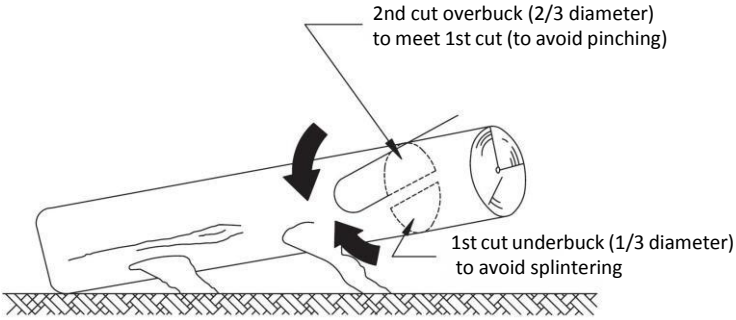

Fig. 12

When the log is supported on both ends, cut 1/3 the diameter from the top (overbuck) (Fig.13). Then make the finished cut by underbucking the lower 2/3 to meet the first cut.

Log supported both ends

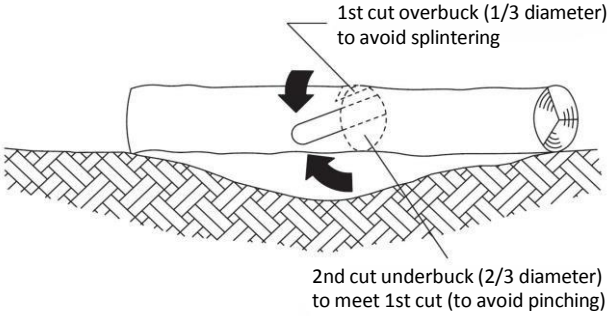

Fig. 13

When bucking on a slope always stand on the uphill side of the log (Fig.14).

Bucking a log

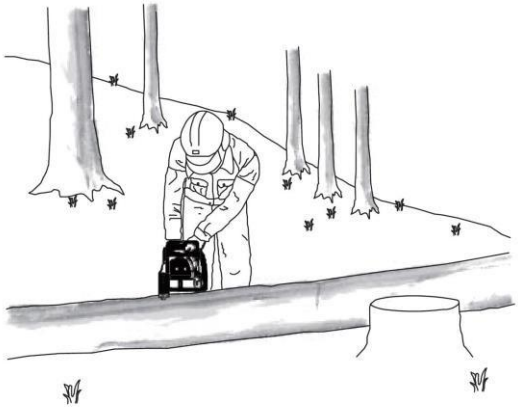

Stand on uphill side when cutting because log may roll

Fig. 14

To maintain complete control when cutting through a log, release the cutting pressure near the end of the cut without relaxing your grip on the chain saw handles. Don't let the chain contact the ground. After completing the cut, wait for the saw chain to stop before you move the chain saw.
Always stop the motor before moving from tree to tree.

MAINTENANCE AND ADJUSTMENTS

CLEANING/STORAGE

- Clean the moulded plastic housing of the chain saw using a soft brush and clean cloth.
- **DO NOT** use water, solvents or polishes.
- Remove all debris, especially from the motor cooling vents.
- Remove and brush clean the cover, chain and chain bar after 1 to 3 hours of use.
- Clean the area under the cover, the drive sprocket and chain bar assembly using a soft brush.
- Clean oil outlet with a clean cloth.
- If the chain saw is to be stored for a longer period of time, clean chain and chain bar.
- **STORE IN A SECURE, DRY PLACE OUT OF THE REACH OF CHILDREN.**
- **DO NOT** place other objects on the chain saw.
- To prevent oil leakage, ensure machine is left in a horizontal position.
- When storing machine in original packaging the oil tank must be completely emptied.

CHECKING THE AUTOMATIC CHAIN LUBRICATION

Regularly check the functionality of the automatic chain lubrication in order to prevent overheating and the subsequent damage to the chain bar and saw chain associated with it. For this purpose, align the chain bar tip against a smooth surface (board, cut-in of a tree) and allow the chain saw to run. If an increasing amount of oil appears, the automatic chain lubrication functions properly.

LUBRICATE SPROCKET

⚠ WARNING:

Wear heavy duty gloves when performing any maintenance or service to this tool.
Always unplug the tool before performing any service or maintenance on this tool.
NOTE: It is not necessary to remove the chain or bar when lubricating the sprocket.

1. Clean the bar and sprocket.
2. Using a grease gun, insert the tip of the gun into the lubrication hole and inject grease until it appears at the outside edge of the sprocket tip (Fig. 15).
3. To rotate the sprocket release the chain stop and pull the chain by hand until the ungreased side of the sprocket is in line with the grease hole. Repeat the lubrication procedure.

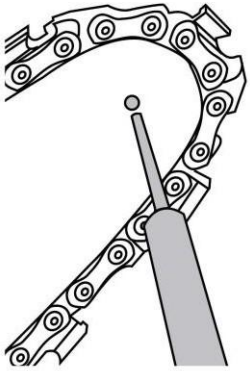

Fig. 15

REPLACING THE SAW CHAIN AND CHAIN BAR

WARNING:

Do not connect the chain saw to extension cord and power source before it is completely assembled. Always use gloves when handling the chain.

WARNING:

When handling saw chains, always wear protective gloves.

APPROVED SAW BAR/SAW CHAIN

Replace chain when cutters are too worn to sharpen or when chain breaks. Always include new drive sprocket when replacing chain. This will maintain proper driving of chain.

1. Place the saw body on a firm and level surface.
2. Rotate the retaining nut counterclockwise to remove the cover from the saw's body.

3. Wearing protective gloves, wrap the saw chain around the chain bar, making sure that the teeth are aimed in the direction of rotation. The chain should be properly set in the slot running along the entire outside edge of the chain bar.
4. Place the saw chain around the sprocket (Fig. 20) while lining up the slot in the chain bar with the internal bolt at the base of the saw and the chain tensioning pin in the chain bar's pin hole. The chain tensioning pin may need adjustment to properly align with the hole in the chain bar. Use the spanner to adjust tension screw until saw chain fits in the chain bar.
5. While holding the bar still, place the cover back onto the saw. Make sure the tab properly lines up with the slot on the body of the saw. Lock the cover in place with the retaining nut by turning it clockwise until it engages. Adjust the chain tension.

Declaration on Conformity

Pursuant to the Machinery Directive 2006/42/EC dated 17 May 2006, Annex II A

Villager d.o.o.
Bratislavska cesta 5, 1000 Ljubljana, Slovenia

Device description **ELECTRIC CHAIN SAW AGM AET 1821**

We declare under our sole responsibility that this product has been designed and manufactured in conformity with:

- Directive 2006/42/EC on machine safety
- Directive 2014/30/EU on electromagnetic compatibility
- Directive 2000/14/EC, 2005/88/EC on noise emission
- Directive 2011/65/EU, (EU) 2015/863 on restriction of use of certain hazardous substances in electrical and electronic equipment (RoHS)

Harmonized and other used standards:

EN 55014-1:2017
EN 55014-2:2015
EN 61000-3-2:2014
EN 61000-3-11:2000
EN 60745-1:2009+A11:2010
EN 60745-2-13:2009+A1:2010

Authorized body according to the Directive *2000/14/EC, 2005/88/EC*
SGS Fimko Ltd., SHES190701893001 dat 25.09.2019.

Measured noise level	LwA 107.3 dB(A)
Guaranteed noise level	LwA 111 dB(A)

EC type examination no SH-CERT190901992-02 by notified body no. 0598, SGS Fimko Ltd., Särkiniementie 3 P.O.Box 30 FI-00211 Helsinki, Finland.

The person authorized for the preparation of technical documentation: Zvonko Gavrilov, address: Villager D.O.O, Bratislavska cesta 5, 1000 Ljubljana.

Place / date: Ljubljana, 11.03.2022.

Person responsible for technical documentation preparation
Zvonko Gavrilov

ELEKTRIČNA LANČANA TESTERA
AGM AET 1821
Originalno uputstvo za upotrebu

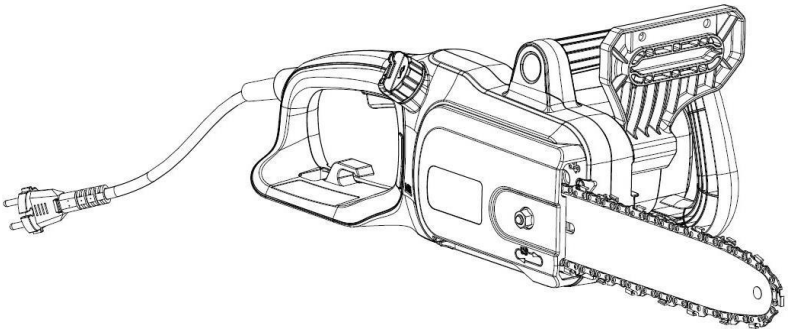

И005 21

BEZBEDNOSNI I MEDJUNARODNI SIMBOLI

Uputstvo za upotrebu opisuje bezbednosne i medjunarodne simbole i piktograme - koje se mogu pojaviti na ovom proizvodu. Pročitajte uputstvo za upotrebu zbog kompletnih informacija o bezbednosti, sklapanju, rukovanju i održavanju, kao i zbog informacija o popravkama.

	Pažnja/Upozorenje.		Predmet koga odbaci proizvod može pogoditi korisnika ili posmatrača. Uvek obezbedite da drugi ljudi i kućni ljubimci ostanu na bezbednom odstojanju od uredjaja dok se njime rukuje. Uopšteto, deca ne smeju prilaziti blizu prostora gde se nalazi uredjaj.
	Pročitajte uputstvo za upotrebu.		
	Nosite zaštitu za oči.		Nemojte koristiti po kiši niti po lošim vremenskim uslovima.
	Nosite zaštitu sluha.		Pravilan smer reznih zuba.
	Nosite zaštitne rukavice.		Pravilan smer reznih zuba.
	Nosite zaštitni šlem.		Punjenje ulja za lanac.
	Nosite zaštitnu obuću.		Kočnica lanca. (simbol pokazuje položaj u kome se kočnica otpušta).
LWA 111 dB	Garantovana vrednost nivoa zvučne snage u 111 dB(A).		Proizvod je usaglašen sa važećim evropskim direktivama, a metoda procene usaglašenosti sa ovim direktivama je izvršena.
	Klasa II zaštite.		Otpadni električni uredjaj se ne sme odstraniti sa otpadom iz domaćinstva. Obavezno reciklirajte tamo gde postoje postrojenja. Proverite sa Vašom lokalnom samoupravom ili prodavcem u vezi saveta oko recikliranja.

	Isključite uredjaj i isključite ga sa napojne mreže (uzvucite utikač iz utičnice) - pre sklapanja, čišćenja, podešavanja, održavanja, skladišteja i transportovanja.	
	Odmah izvucite utikač iz utičnice - ukoliko je napojni kabal /produžni kabal - oštećen ili prerezan.	
	Povratni udarac! Kontakt sa vrhom može uzrokovati da se vodilica iznenada pomeri na gore i unazad - što može dovesti do ozbiljnog povredjivanja korisnika.	
	Kontakt vrha vodilice (mača) sa bilo kojim predmetom – treba izbegnuti.	
	Uvek koristite uredjaj sa obe ruke. Nemojte koristiti uredjaj samo jednom rukom.	

BEZBEDNOST

BEZBEDNOSNA UPOZORENJA

Opšte sigurnosne napomene za električne alate

⚠ **UPOZORENJE! Pročitajte sva sigurnosna upozorenja, uputstva, ilustracije i specifikacije isporučene uz ovaj električni alat.**

Propusti u pridržavanju svih dolenavedenih uputstava mogu imati za posledicu električni udar, požar i/ili teške povrede.

Čuvajte sva upozorenja i uputstva za buduću upotrebu.

Pojam „električni alat“ upotrebljen u upozorenjima odnosi se na električne alate sa pogonom na struju (sa kablom) i na električne alate sa akumulatorskim pogonom (bez kabla).

1) **Sigurnost radnog područja**

a) **Držite vaše radno područje čisto i dobro osvetljeno.** *Nered ili neosvetljena radna područja mogu voditi nesrećama.*

b) **Ne radite sa električnim alatom u okolini ugroženoj eksplozijom, u kojoj se nalaze zapaljive tečnosti, gasovi ili prašina.** *Električni alati stvaraju varnice koje mogu zapaliti prašinu ili isparenja.*

c) **Držite podalje decu i druge osobe za vreme korišćenja električnog alata.** *Stvari koje vam odvraćaju pažnju mogu dovesti do gubitka kontrole.*

2) **Električna sigurnost**

a) **Priključni utikač električnog alata mora odgovarati utičnici. Utikač ne sme nikako da se menja. Ne upotrebljavajte adaptere utikača zajedno sa električnim alatima zaštićenim uzemljenjem.** *Nemodifikovani utikači i odgovarajuće utičnice smanjuju rizik od električnog udara.*

b) **Izbegavajte kontakt telom sa uzemljenim površinama kao što su cevi, radijatori, šporeti i frižideri.** *Postoji povećani rizik od električnog udara ako je vaše telo uzemljeno.*

c) **Držite električni alat što dalje od kiše ili vlage.** *Prodor vode u električni alat povećava rizik od električnog udara.*

d) **Kabl ne koristite u druge svrhe. Nikada ne koristite kabl za nošenje električnog alata, ne vucite ga i ne izvlačite ga iz utičnice. Držite kabl dalje od vreline, ulja, oštrih ivica ili pokretnih delova.** *Oštećeni ili umršeni kablovi povećavaju rizik od električnog udara.*

e) **Ako sa električnim alatom radite na otvorenom, upotrebljavajte samo produžne kablove koji su pogodni za upotrebu na otvorenom.** *Upotreba kabla pogodnog za upotrebu na otvorenom smanjuje rizik od električnog udara.*

f) **Ako ne možete da izbegnete rad sa električnim alatom u vlažnoj okolini, koristite zaštitni uređaj diferencijalne struje (RCD).** *Upotreba zaštitnog uređaja diferencijalne struje smanjuje rizik od električnog udara.*

3) **Sigurnost osoblja**

a) **Budite pažljivi, pazite na to šta radite i postupajte razumno tokom rada sa vašim električnim alatom. Ne koristite električni alat ako ste umorni ili pod uticajem droge, alkohola ili lekova.** *Momenat nepažnje kod upotrebe električnog alata može rezultirati ozbiljnim povredama.*

b) **Nosite ličnu zaštitnu opremu. Uvek nosite zaštitne naočare.** *Nošenje zaštitne opreme, kao što je maska za prašinu, sigurnosne cipele koje ne kližu, zaštitni šlem ili zaštita za sluh, zavisno od vrste i upotrebe električnog alata, smanjuje rizik od povreda.*

c) **Izbegavajte nenamerno puštanje u rad. Uverite se da je električni alat isključen, pre nego što ga priključite na struju i/ili na akumulator, uzmete ga ili nosite.** *Nošenje električnog alata sa prstom na prekidaču ili priključivanje na struju uključenog električnog alata vodi do nesreće.*

d) **Uklonite bilo kakve ključeve za podešavanje ili ključeve za zavrtnjeve, pre nego što uključite električni alat.** *Ostavljanje ključa za zavrtnjeve ili ključa prikačenog na rotirajući deo električnog alata može rezultirati ličnom povredom.*

e) **Izbegavajte neprirodno držanje tela. Pobrinite se uvek da stabilno stojite i u svako doba održavajte ravnotežu.** *Ovo omogućava bolje upravljanje električnim alatom u neočekivanim situacijama.*

f) **Nosite pogodnu odeću. Ne nosite široku odeću ili nakit. Držite kosu i odeću dalje od pokretnih delova.** *Pokretni delovi mogu zahvatiti široku odeću, nakit ili dugu kosu.*

g) **Ako mogu da se montiraju uređaji za usisavanje i skupljanje prašine, uverite se da li su priključeni i upotrebljeni kako treba.** *Usisavanje prašine može smanjiti rizike koji su povezani sa prašinom.*

h) **Ne dozvolite da pouzdanje koje ste stekli čestom upotrebom alata utiče na to da postanete neoprezni i da zanemarite sigurnosne principe za upotrebu alata.** *Neoprezno delovanje može prouzrokovati teške povrede u deliću sekunde.*

4) **Upotreba i briga o električnim alatima**

a) **Ne preopterećujte aparat. Upotrebljavajte električni alat koji je pogodan za vaš zadatak.** *Odgovarajući električni alat radi bolje i sigurnije tempom za koji je projektovan.*

b) **Ne koristite električni alat čiji je prekidač u kvaru.** *Svaki električni alat koji se ne može kontrolisati prekidačem je opasan i mora se popraviti.*

c) **Izvucite utikač iz utičnice i/ili izvadite akumulatorsku bateriju iz električnog alata, ukoliko je to moguće, pre nego što izvršite bilo kakva podešavanja, promenu pribora ili pre nego što uskladištite električni alat.** *Takve preventivne sigurnosne mere smanjuju rizik od slučajnog pokretanja električnog alata.*

d) **Čuvajte nekorišćene električne alate izvan dometa dece i ne dozvoljavajte korišćenje alata osobama koje ne poznaju isti ili nisu pročitale ova uputstva.** *U rukama neobučenih korisnika električni alati postaju opasni.*

e) **Održavajte električni alat i pribor. Proverite da li pokretni delovi aparata besprekorno funkcionišu i da li su dobro povezani, da li su delovi možda polomljeni ili su tako oštećeni da je ugroženo funkcionisanje električnog alata. Pre upotrebe popravite alat ukoliko je oštećen.** *Mnoge nesreće su prouzrokovane lošim održavanjem električnih alata.*

f) **Održavajte alate za sečenje oštre i čiste.** *Sa adekvatno održavanim alatom za sečenje sa oštrim sečivima manja je verovatnoća da će doći do zapinjanja i upravljanje je jednostavnije.*

g) **Upotrebljavajte električni alat, pribor, alate koji se umeću itd. prema ovim uputstvima. Obratite pažnju pritom na uslove rada i posao koji morate obaviti.** *Upotreba električnog alata za namene drugačije od predviđenih može voditi opasnim situacijama.*

h) **Održavajte drške i prihvatne površine suvim, čistim i bez ostataka ulja ili masnoće.** *Klizave drške ili prihvatne površine ne omogućavaju bezbedno rukovanje i upravljanje alatom u neočekivanim situacijama.*

5) **Servisiranje**

a) **Vaš električni uredjaj treba da servisira isključivo ovlašćeni servisni centar, uz korišćenje identičnih delova za zamenu**. To će osigurati da se održi bezbednost električnog uredjaja.

Bezbednosna upozorenja za lančane testere

- **Sve delove tela držite daleko od testere za vreme kretanja lanca testere. Pre startovanja testere, uverite se da lanac testere ništa ne dodiruje.** Trenutak nepažnje za vreme rada sa testerama, može da dovede do upetljavanja Vaše odeće u lanac ili kontakta tela sa lancem.
- **Uvek držite testeru sa Vašom desnom rukom na zadnjem rukohvatu, a Vašom levom rukom na prednjem rukohvatu.** Držanje testere sa drugačije (obrnuto) postavljenim rukama – povećava opasnost od povredjivanja i nikada se ne sme primenjivati.
- **Koristite zaštitne naočare i zaštitu za sluh. Dodatna zaštitna oprema za glavu, ruke, noge i stopala - se takodje preporučuje.** Adekvatna zaštitna odeća - će smanjiti opasnost od povredjivanja od letećih delića ili od slučajnog kontakta sa lancem testere.
- **Nemojte raditi sa lančanom testerom na drvetu.** Rad sa testerom, dok ste gore na drvetu - može dovesti do povredjivanja.
- **Uvek održavajte pravilan stav nogu i radite sa testerom samo kada stojite na fiksnoj, bezbednoj i ravnoj površini.** Klizave ili nestabilne površine, kao što su merdevine - mogu dovesti do gubitka ravnoteže ili gubitka kontrole nad lančanom testerom.
- **Kada sečete grane koje su pod naponom (napregnute), budite obazrivi, jer mogu da odskoče.** Kada se oslobodi napon u vlaknima drveta, napregnuta grana može udariti rukovaoca i dovesti do gubitka kontrole nad testerom.
- **Naročito obratite pažnju kada sečete grmlje i mlado stablo.** Tanak materijal može uhvatiti lanac i biti odbačen prema Vama ili Vas dovesti do gubitka ravnoteže.

- **Lančanu testeru uvek prenosite držeći je za prednji rukohvat, sa isključenim motorom i sa vodilicom usmerenom dalje od Vašeg tela (pozadi). Kada transportujete ili skladištite Vašu testeru, uvek stavljajte štitnik mača (vodilice) tj. navlaku.** Pravilno rukovanje sa lančanom testerom će smanjiti verovatnoću slučajnog kontakta sa pokretnim lancem.
- **Pridržavajte se instrukcija za podmazivanje, zatezanje lanca i zamene dodataka.** Nepropisno zategnut ili podmazan lanac - može ili da pukne ili da poveća šansu za pojavu povratnog udarca.
- **Rukohvate održavajte u suvom i čistom stanju i bez prisustva ulja i masti.** Masni i nauljeni rukohvati su klizavi i dovode do gubitka kontrole nad motornom testerom.
- **Režite (secite) samo drvo. Nemojte koristiti lančanu testeru za svrhe za koje nije namenjena. Na primer, nemojte koristiti lančanu testeru za rezanje plastike, zidarskog materijala niti za ostale gradjevinske materijale - koji nisu od drveta.** Upotreba testere za svrhe za koje nije namenjena može dovesti do nastanka opasnih situacija.

Uzroci pojave povratnog udarca

- Povratni udarac se može javiti kada nos ili vrh vodilice dodirne neki predmet ili kada se drvo koje se reže zatvori i uklješti lanac testere u rez.
- U nekim slučajevima kontakt vrhom može uzrokovati iznenadnu povratnu reakciju, trzanje vodilice na gore i nazad prema rukovaocu.
- Uklještenje lanca duž gornjeg tela vodilice može gurnuti vodilicu naglo nazad prema rukovaocu.
- Bilo koja od ovih reakcija može dovesti do toga da izgubite kontrolu nad testerom, što može dovesti do ozbiljnog ličnog povredjivanja. Nemojte se uzdati isključivo u bezbednosna sredstva koja su ugradjena u Vašu testeru. Kao korisnik lančane testere, Vi ste uvek odgovorni za preduzimanje svih mogućih mera predostrožnosti kako bi se sprečio nesrećan slučaj.

Delatnost korisnika na prevenciji povratnog udarca

Povratni udarac je rezultat nepravilne upotrebe alata i/ili nepropisnih procedura ili uslova rukovanja i može se izbeći preduzimanjem propisnih mera predostrožnosti koje su date dole:

- **Održavajte čvrst stisak , sa palcem i prstima koji obuhvataju rukohvate lančane testere i sa obe ruke na testeri. Postavite Vaše telo i ruke na takav način - da možete da se oduprete silama povratnog udarca.** Sila povratnog udarca se može kontrolisati od strane korisnika, ukoliko su preduzete propisane mere predostrožnosti. Nemojte ispuštati testeru.
- **Nemojte se istezati i nemojte rezati iznad visine ramena.** To pomaže da se spreči nenameran kontakt vrhom i omogućava bolju kontrolu nad testerom u neočekivanim situacijama.
- **Koristite samo vodilice i lance za zamenu tipova koje je naveo proizvodjač.** Nepropisni lanci i vodilice za zamenu mogu dovesti do pucanja lanca i/ili povratnog udarca.
- **Pridržavajte se instrukcija proizvodjača koje se tiču oštrenja i održavanja.** Ukoliko se graničnik dubine reza tako naoštri (turpijom) da dubina reza bude prevelika – to povećava rizik od pojave povratnog udarca.
- **Držite električni alat samo za izolovane hvatne površine, zato što lanac testere može dodirnuti skrivene kablove ili sopstveni kabal za napajanje.** Lanac koji dodirne žicu koja je pod naponom - može izložiti metalne delove električnog alata naponu i može dovesti do električnog udara rukovaoca.

SMANJIVANJE VIBRACIJA I BUKE

Da bi smanjili udar emisije buke i vibracija, ograničite vreme rukovanja, koristite režime sa malim vibracijama i malo buke i nosite ličnu zaštitnu odeću.

Uzmite u obzir sledeće tačke da bi minimizirali rizike usled izloženost buci i vibracijama:

1. Uredjaj koristite samo za svrhe za koje je namenjen svojim dizajnom i ovim instrukcijama.
2. Uverite se da je uredjaj u dobrom stanju i da je dobro održavan.
3. Koristite propisane alate za primenu za ovaj uredjaj i uverite se da su u dobrom stanju.
4. Održavajte čvrst stisak na rukohvatima/hvatnim površinama.
5. Održavajte ovaj uredjaj u skladu sa ovim instrukcijama i održavajte ga u dobro podmazanom stanju (gde je to primenjivo).
6. Planirajte raspored Vašeg rada - kako bi upotrebu ueredjaja sa visokim vibracijama rasporedili u većem broju dana.

U HITNIM SLUČAJEVIMA

Upoznajte se sa upotrebom ovog proizvoda putem ovog uputstva za upotrebu. Upamtite bezbednosne smernice i pridržavajte ih se u potpunosti. To će pomoći da se spreče rizici i opasne situacije.

1. Uvek budite oprezni kada koristite ovaj uredjaj - tako da možete da prepoznate rizike i reagujete na njih pravovremeno. Brza reakcija može sprečiti ozbiljno povredjivanje i nanošenje štete imovini.
2. Isključite uredjaj i isključite ga sa napojne mreže - ukoliko postoji bilo kakva neispravnost. Ukoliko je potrebno - neka uredjaj pregledaju i poprave kvalifikovani profesionalci, pre nego što počnete ponovo da rukujete njime.

NAMENSKA I NENAMENSKA UPOTREBA

Ova električna lančana testera je namenjena za osnovno orezivanje, obaranje, rezanje drva i uklanjanje korenova. Svi drveni predmeti koji su namenjeni za rezanje ovim urredjajem - ne smeju biti deblji od maksimalnih reznih mogućnosti vodilice (mača). Nemojte uredjaj koristiti za rezanje metala, plastike i drugu komercijalnu upotrebu.

RIZICI KOJI PREOSTAJU

Čak i kada rukujete ovim uredjajem u skladu sa propisima, uvek će postojati rizici koji preostaju. Sledeće opasnosti mogu nastati u vezi sa strukturom i dizajnom ovog proizvoda:

1. Oštećenja zdravlja koja nastaju zbog emisije vibracija - ukoliko se uredjaj koristi duži vremenski period ili se njime ne rukuje pravilno i ne održava se na pravilan način.
2. Povrede i oštećenja imovine zbog polomljenih dodataka i opreme ili skrivenih predmeta koji se iznenada udare.
3. Povrede i oštećenja imovine usled predmeta koji bivaju odbačeni ili padnu.
4. Duža upotreba ovog proizvoda izlaže rukovaoca vibracijama i može uzrokovati bolest „belih prstiju“ Da bi smanjili rizik, obavezno nosite rukavice i održavajte Vaše ruke u toplom stanju. Ukoliko se bilo koji od simptoma „belih prstiju“ pojavi, odmah zatražite medicinsku pomoć. Simptomi belih prstiju uključuju: Utrnulost, gubitak osećaja, trnce, bridenje, bol, gubitak snage, promene u boji ili stanju kože. Ovi simptomi se normalno pojavljuju na prstima, šakama ili zglobovima. Rizik se povećava na niskim temperaturama.

UPOZORENJE

Ovaj proizvod proizvodi elektromagnetno polje tokom rada! Ovo polje, u nekim okolnostima, može ometati aktivne ili pasivne medicinske implantate! Da bi smanjili rizik od ozbiljnih ili fatalnih povreda, preporučujemo osobama sa medicinskim implantatima - da se konsultuju sa svojim doktorom i sa proizvodjačem medicinskih implantata – pre rukovanja ovim proizvodom!

Pažnja!

Zbog lošeg stanja električne mreže, može doći do pojave kratkih padova napona kada startujete opremu. To može uticati na drugu opremu (npr. treptanje lampe). Ukoliko je impedanca mreže Z_{max}<0,402 Ω - takva ometanja se ne očekuju. (U slučaju potrebe, možete da kontaktirate Vašeg lokalnog snabdevača električnom energijom radi detaljnijih informacija).

UPOZNAJTE VAŠ UREDJAJ

Za osnovno orezivanje, obaranje, rezanje drveta i uklanjanje korenova.

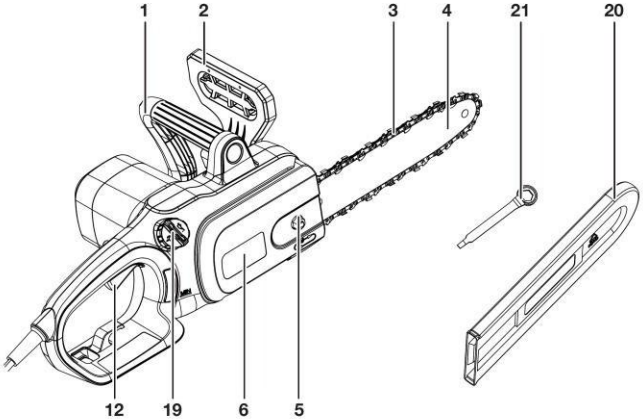

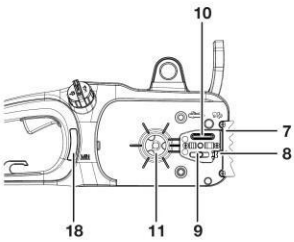

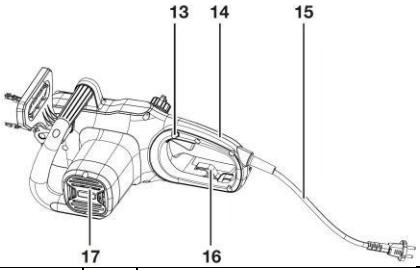

1	Prednji rukohvat	12	On/Off prekidač
2	Prednji štitnik ruke (poluga kočnice lanca)	13	Odbravljujuće dugme
3	Lanac testere	14	Zadnji rukohvat
4	Vodilica (mač)	15	Napojni kabal sa utikačem
5	Zadržavajuća navrtka	16	Oslobadjanje napregnutosti kabla
6	Poklopac	17	Ventilacioni otvori
7	Nazubljeni odbojnik (kandža)	18	Prozorić za nivo ulja
8	Vijak dotezanja	19	Čep rezervoara ulja za lanac
9	Vijak	20	Korice vodilice (mača)
10	Otvor za podmazivanje	21	Ključ
11	Pogonski lančanik		

TEHNIČKE KARAKTERISTIKE*

Model	AGM AET 1821
Nominalni napon	230 V / 50 Hz
Tip motora	Univerzalni motor
Nominalna snaga ulaza	1800 W
Brzina praznog hoda	7500 o/min
Maksimalna brzina lanca	14 m/s
Kapacitet rezervoara za ulje	120 ml
Model vodilice (mača) testere	14“ (356 mm)
Nivo zvučnog pritiska (EN 60745-1, EN60745-2-13)	L_{PA} = 96,3 dB(A) K_{PA} = 3,0 dB(A)
Izmereni nivo zvučne snage (EN 60745-1, EN 60745-2-13)	L_{WA} = 107,3 dB(A) K_{WA} = 3,0 dB(A)
Garantovani nivo zvučne snage (EN 60745-1, EN 60745-2-13)	111 dB(A)
Nivo vibracija (EN 60745-1, EN 60745-2-13)	2,56 m/s^2 (Prednji rukohvat) 3,90 m/s^2 (Zadnji rukohvat) (K=1,5 m/s^2)
Težina	4,3 kg

Informacija:
Deklarisani ukupna vrednost vibracija i buke je izmerena u skladu sa standardnim metodama testiranja i može se koristiti za uporedjivanje jednog alata sa drugim. Deklarisana ukupna vrednost buke i vibracija se takodje može koristiti za preliminarnu procenu izloženosti.
Emisija vibracija i buke tokom stvarne upotrebe električnog uredjaja - se može razlikovati od deklarisane ukupne vrednosti u zavisnosti od načina na koji se uredjaj koristi. Možda će biti neophodno identifikovati bezbednosne mere - kako bi se rukovalac zaštitio, a koje su zasnovane na proceni izloženosti u stvarnim uslovima upotrebe (uzimajući u obzir sve delove radnog ciklusa, kao što su vreme kada radi na praznom hodu nakon vremena uključivanja).

* Sve karakteristike su zasnovane na najnovijim informacijama o proizvodu - koje su dostupne u vreme štampanja. Zadržavamo pravo vršenja izmena u bilo kom trenutku bez prethodne napomene.

UPOZORENJE

- **Da se emisija vibracija i buke tokom stvarne upotrebe električnog uredjaja može razlikovati od deklarisane ukupne vrednosti u zavisnosti od načina na koji se uredjaj koristi i**
- **O potrebi za identifikovanjem bezbednosnih mera - kako bi se rukovalac zaštitio, koje su zasnovane na proceni izloženosti u stvarnim uslovima upotrebe (uzimajući u obzir sve delove radnog ciklusa kao što su vremena kada je uredjaj isključen i kada radi na praznom hodu nakon vremena uključivanja).**

PRIPREMANJE LANČANE TESTERE

OTPAKIVANJE

UPOZORENJE

Ukoliko bilo koji deo lančane testere nedostaje ili je oštećen, nemojte priključivati lančanu testeru na napojnu mrežu - dok se oštećeni deo ne popravi ili ne zameni.
Lančana testera se dostavlja potpuno sastavljena, uključujući i sklop lanac/vodilica.
NEMOJTE baciti kutiju ili materijale ambalaže – dok ne ispitate sve delove.

NAPOMENA: Ulje za lanac i vodilicu se ne dostavlja. Morate napuniti testeru SAE 30 uljem **PRE** upotrebe.
NAPOMENA: Skinite zaštitni poklopac sa lanaca/vodilice – pre upotrebe.

ZATEZANJE LANCA

UPOZORENJE

Isključite lančanu testeru sa napojne mreže vadjenjem utikača iz utičnice - pre podešavanja zategnutosti lanca testere.

UPOZORENJE

Rezne ivice na lancu su oštre. Koristite zaštitne rukavice kada manipulišete lancem.

UPOZORENJE

UVEK održavajte propisnu zategnutost lanca. Labav lanac će povećati rizik od povratnog udarca. Labav lanac može iskočiti iz žleba vodilice. To može dovesti do povredjivanja rukovaoca i oštećenja lanca. Labav lanac će uzrokovati da dodje do naglog habanja lanca, vodilice i lančanika. Životni vek lanca testere uglavnom zavisi od dovoljnog podmazivanja i propisne zategnutosti. Izbegnite zatezanje lanca dok je vruć, jer će to dovesti do toga da lanac postane previše zategnut – kada se ohladi.

1. Proverite zategnutost lanca tako što ćete povući lanac iz vodilice. Pravilno zategnut lanac treba da napravi rastojanje od približno 1/8 inča (3mm) izmedju sebe i vodilice (slika 1).
2. Ukoliko je potrebno podešavanje, okrenite vijak dotezanja ključem.
3. Da bi podesili zategnutost lanca, okrećite vijak zategnutosti (slika 2). Okretanjem vijka zategnutosti na gore, povećava zategnutost, dok okretanje na dole smanjuje dotegnutost. Pravilno zategnut lanac ne sme da ima ugibanje (slika 3) i treba da može da se povuče samo 1/8 inča (3mm) iz vodilice testere.
4. NEMOJTE previše zategnuti lanac - jer će to dovesti do prevelikog habanja i smanjiće životni vek i vodilice i lanca.

NAPOMENA: Lanac testere mora biti propisno zategnut - kako bi osigurao bezbedno rukovanje. Zategnutost lanca je optimalna - ukoliko lanac testere može da se podigne 1/8 inča (3 mm) od centra vodilice (mača). Pošto se lanac testere zagreva tokom rada, njegova dužina može se promeniti. Proverite zategnutost lanca svakih 10 minuta rada i po potrebi izvršite podešavanje, naročito za novi lanac. Olabavite lanac nakon završenog posla, jer se on skraćuje dok se hladi. Ukoliko postupate na takav način, produžićete životni vek lanca i sprečiti oštećenja.

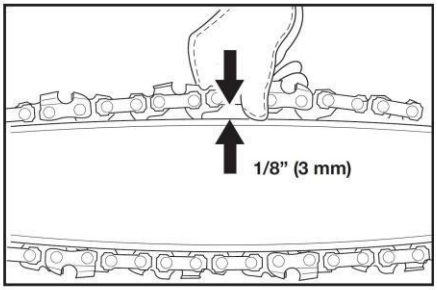

Slika 1

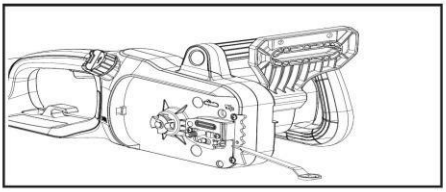

Slika 2

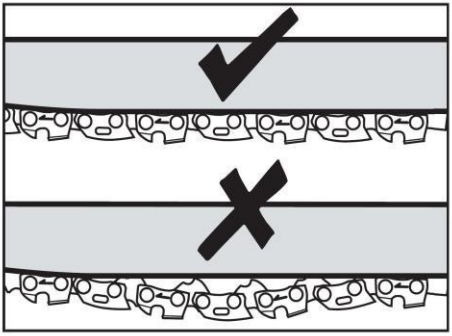

Slika 3

PUNJENJE AUTOMATSKOG SISTEMA ZA PODMAZIVANJE

PAŽNJA!

Lančana testera **SE NE DOSTAVLJA** napunjena uljem. Ključno je napuniti uljem pre upotrebe. Nikada nemojte rukovati lančanom testerom ukoliko lanac nije podmazan ili ako je rezervoar za ulje prazan, jer će to dovesti do ozbiljnog oštećenja uredjaja. Životni vek lanca i kapacitet rezanja zavise od optimalnog podmazivanja. S'toga, lanac se automatski podmazuje uljem tokom rada preko otvora za podmazivanje.

Lanac karakteriše sistem automatskog podmazivanja - koji održava propisno podmazivanje lanca i vodilice. Indikator nivoa ulja pokazuje preostalo ulje u testeri. Ukoliko se nivo ulja spusti ispod četvrtine kapaciteta, dopunite propisanim uljem za lance i vodilice.

Da bi napunili rezervoar za ulje:

1. Skinite čep za ulje (slika 4). Punite rezervoar uljem za vodilice i lance (SAE 30) dok nivo ulja ne dostigne pun kapacitet.
2. Vratite na svoje mesto čep rezervoara i dotegnite. Obavezno proveravajte nivo ulja nakon svakih 10 minuta upotrebe. Isključite lančanu testeru sa napajanja pre proveravanja nivoa ulja ili pre punjenja rezervoara uljem.

PAŽNJA!

Da bi sprečili curenje ulja, obezbedite da se uredjaj ostavlja u horizontalnom položaju (čep za sipanje ulja okrenut na gore) - kada se lančana testera ne koristi. Koristite samo preporučeno ulje, kako bi izbegli oštećenja lančane testere. Nikada nemojte koristiti reciklirana/stara ulja. Upotreba neodobrenih ulja će dovesti do poništavanja Garancije.

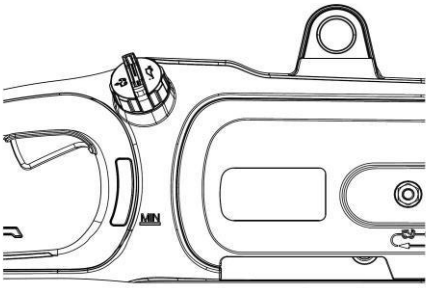

Slika 4

SKLAPANJE VODILICE I LANCA TESTERE

1. Postavite uredjaj na pogodnu ravnu i horizontalnu površinu sa prednjim rukohatom usmerenim na gore.
2. Olabavite zadržavajuću navrtku ključem i skinite je zajedno sa poklopcem (slika 5).
3. Uverite se da je pin za zatezanje postavljen na levoj strani, podesite ga okretanjem vijka za dotezanje u smeru suprotnom od kazaljke na satu višenamenskim alatom – ako je potrebno.
4. Raširite lanac sa reznim ivicama lanca usmerenim u smeru okretanja i ubacujte lanac u žleb oko vodilice.
5. Poravnajte sklop vodilice i lanca testere sa pogonskim lančanikom i vijkom. Položite lanac oko pogonskog lančanika, a zatim spustite vodilicu da bi je montirali na vijak (slika 5).
6. Dotegnite zadržavajuću navrtku da bi fiksirali poklopac.
7. Vucite lanac testere duž gornjeg dela vodilice rukom sa jednog kraja na drugi nekoliko puta. Lanac treba da bude zategnut, ali da se i dalje slobodno pomera.

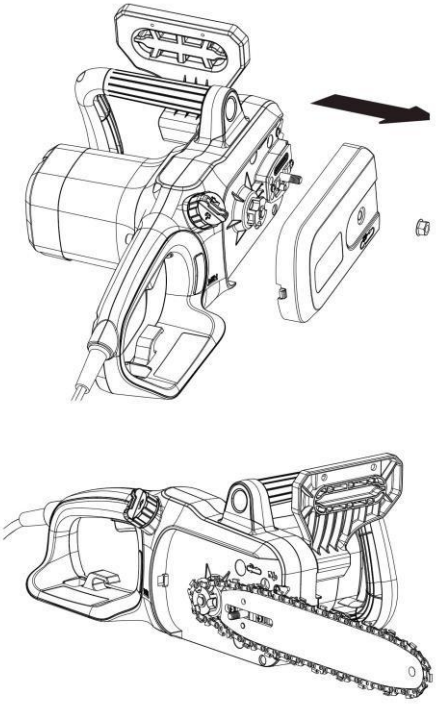

Slika 5

RUKOVANJE

PRIPREMA

Pre svake upotrebe – pregledajte sledeće stavke, kako bi se uverili da su ispunjeni bezbedni radni uslovi.

LANČANA TESTERA: Pre započinjaja posla, pregledajte da li na testri ima oštećenja kućišta, produžnih kablova lanca i vodilice. Nikada nemojte koristiti očigledno oštećen uredjaj.

REZERVOAR ULJA: Proverite nivo ulja u rezervoru. Takodje proverite da li ima dovoljno ulja dostupnog tokom rada. Nikada nemojte raditi sa testerom ukoliko nema ulja ili je nivo ulja opao ispod oznake za minimalni nivo ulja, da bi sprečili oštećenje lančane testere. Uglavnom, punjenje ulja je dovoljno za približno 10 minuta operacije rezanja (u zavisnosti od trajanja pauza i od gustine radnog komada).

LANAC TESTERE: Proverite zategnutost lanca testere i stanje sečiva. Što je lanac testere oštriji – biće lakše rukovanje. To se isto odnosi i na zategnutost lanca. Svakih 10 minuta rada pregledajte zategnutost lanca kako bi povećali bezbednost. Novi lanci testera su naročito podložni promenama zbog zagrevanja koje se stvara radom.

ZAŠTITNA ODEĆA: Obezbedite da se uvek nosi odgovarajuća uska (prijanjajuća) zaštitna odeća kao što su zaštitne pantalone, rukavice i zaštitne cipele. Nosite zaštitni šlem sa integrisanom zaštitom za sluh i štitnik za lice, da bi obezbedili zaštitu od grana koje padaju ili odskaču.

BEZBEDNOSNA UPOZORENJA

1. Kako bi osigurali bezbedan rad, **NEMOJTE** rukovati testerom iznad visine ramena.
2. Kabal postavite tako – da ne bude upetljan u grane i sl. tokom rezanja.
3. Nikada nemojte stajati ispod grane koja se reže.
4. Budite oprezni kada režete grane koje su napregnute ili koje pucaju.
5. Oavezno se zaštitite od opasnosti od povredjivanja granama koje padaju i od drvenih komada koji lete.
6. Dok uredjaj radi, držite ljude i životinje na bezbednoj udaljenosti od zone opasnosti.

7. Uredjaj nije zaštićen od električnog udara kada dodje u kontakt sa visokonaponskim provodnicima. Održavajte najmanje rastojanje od 30 stopa (10m) od provodnika za struju - kako bi se izbegao električni udar koji može biti opasan po život.
8. Kada radite na nagibu, uvek stojite iznad ili sa strane od grane koja se reže.
9. Dopustite da lanac reže za Vas. Neka testera radi na punoj brzini tokom čitavog trajanja reza. Korisnici koji po prvi put koriste uredjaj – treba kao naosnovniji vid uvežbavanja – da režu debla na nogarima ili stalcima za rezanje drva.

SPREČAVANJE POVRATNOG UDARCA

Termin „povratni udarac“ se odnosi na slučaj kada testera odjednom poskoči na gore i unazad. To se obično dogadja kada radni komad dodje u kontakt sa vrhom vodilice ili kada se zaglavi lanac testere.
Povratni udarac generiše naglu i snažnu silu. Testera obično reaguje na nekontrlisan način, stvarajući mogućnost povredjivanja korisnika.

Opasnost od povratnog udarca je najveća kada pokušavate da režete blizu vrha vodilice ili samim vrhom. Uvek primenite testeru koliko god je moguće ravno, kako bi izbegli gubitak kontrole tokom rada.

⚠ UPOZORENJE

NEMOJTE rezati drveće tokom uslova jakog vetra. To može dovesti do povredjivanja i sme se izvoditi samo od strane uvežbanih profesionalnih korisnika.

ON/OFF PREKIDAČ

Da bi uključili uredjaj (ON) pritisnite sigurnosno dugme, a zatim stisnite prekidač (slika 6). Nakon startovanja uredjaja, možete da otpustite sigurnosno dugme bez isključivanja uredjaja. Da bi isključili uredjaj (OFF), otpustite prekidač (slika 6).

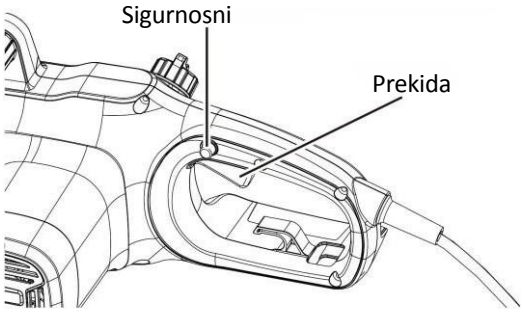

Slika 6

KOČNICA POVRATNOG UDARCA

Kočnica povratnog udarca je bezbednosni mehanizam - koji se aktivira prednjim štitnikom ruke. Kada se pojavi povratni udarac, lančana testera se odmah zaustavlja (slika 7).

Pre svake upotrebe treba izvšiti sledeću proveru funkcionalnosti. Svrha testiranja kočnice lanca je da se smanji mogućnost povredjivanja usled povratnog udarca.

1. Gurnite prednji štitnik ruke napred i pokušajte da pokrenete testeru. Testera ne sme da se pokrene.
2. Da bi deaktivirali kočnicu povratnog udarca, otpustite On/Off prekidač i povucite unazad štitnik ruke.

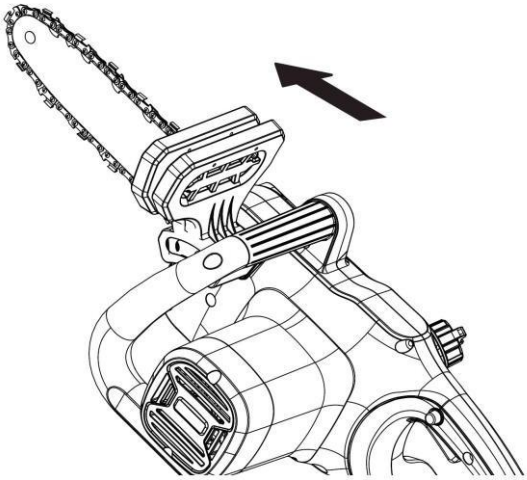

Slika 7

TEHNIKE REZANJA

VAŽNO: Preporučuje se da korisnici koji prvi put koriste testeru kao minimalni nivo uvežbavanja, režu debla na nogarima (stalcima) za rezanje drva.

- Najpre odrežite niže grane drveta. Tako ćete omogućiti da grane lakše padaju na tlo.
- Na kraju reza, težina testere se naglo povećava za korisnika, jer se više ne oslanja na granu. Postoji opasnost od gubitka kontrole nad testerom, zato ostanite oprezni tokom čitave operacije rezanja.
- Testeru vadite iz reza samo dok se lanac kreće. Na taj način sprečavate da se lanac zaglavi u drvetu.
- NEMOJTE rezati vrhom vodilice. NEMOJTE rezati u formacije grana (gde se drvo grana ka spolja). To će uticati na sposobnost drveta da se zaleči.
- Za rezanje manjih grana postavite graničnu ploču testere na granu. To sprečava neželjene pokrete testere na početku reza. Dok primenjujete mali pritisak, vodite testeru kroz granu od vrha ka dnu.
- Za rezanje većih grana, najpre napravite oslobadjajući rez. režite 1/3 prečnika grane od dna ka vrhu koristeći gornji deo vodilice. Zatim režite od vrha ka dnu preostale 2/3 koristeći donji deo vodilice. Odsecajte dugačke grane u delovima - kako bi zadržali kontrolu nad mestom udara.

OBARANJE DRVETA

Kada se operacije obaranja i metrenja drva izvode od strane dve ili više osoba istovremeno, operacija obaranja se mora odvojiti od operacije metrenja na rastojanju od najjmanje dvostruke visine drveta koje se obara.
Drveće treba obarati na takav način - da ne ugrožava bezbednost bilo koje osobe, da ne udari u neki električni vod ili sl. - i da ne izazove bilo kakvu materijalnu štetu. Ukoliko ipak drvo dodje u kontakt sa nekim električnim vodom ili sl. - odmah treba obavestiti kompaniju čiji je to vod.
Rukovalac testere treba da stoji na gornjoj strani nagnutog terena, jer će drvo verovatno da se otkotrlja ili sklizne nizbrdo nakon obaranja. To je neophodno (zauzimanje položaja) pre započinjanja reza.

Put za evakuaciju (put za povlačenje) - treba da se proteže unazad i dijagonalno od zadnje strane očekivane linije pada (slika 8).

Opis obaranja: Putevi za evakuaciju (put za povlačenje)

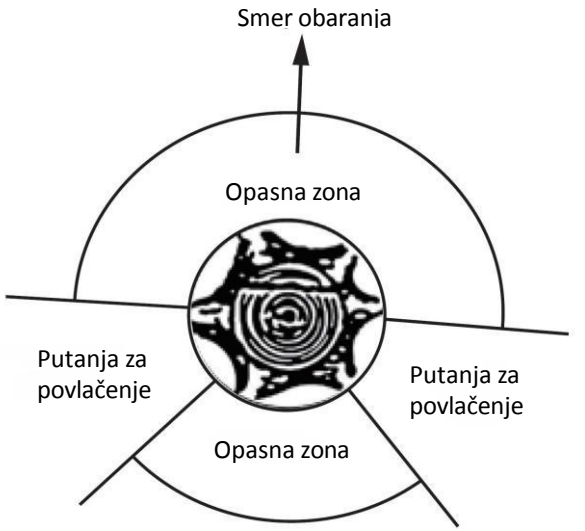

Slika 8

Pre započinjanja obaranja - uzmite u obzir prirodno naginjanje drveta, mesta većih grana i pravac i smer vetra – kako bi procenili na koji način će drvo pasti. Uklonite prljavštinu, kamenje, labave kore drveta, eksere, spajalice i žice sa drveta. Napravite zarez dužine 1/3 prečnika drveta - normalno (upravno) na pravac obaranja (slika 9).

Opis obaranja: Zarezivanje

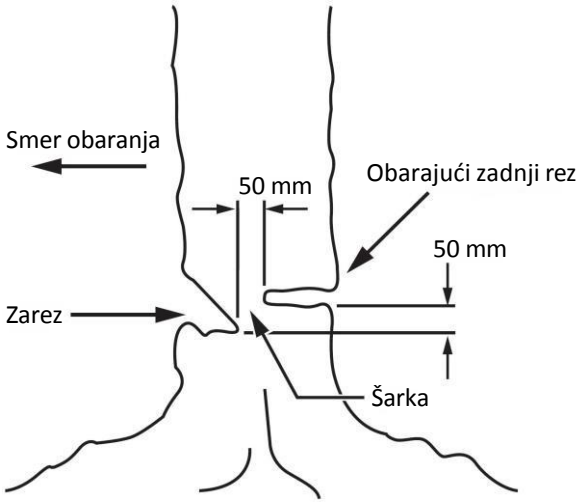

Slika 9

Najpre napravite donji horizontalni urezujući rez (zarez ili urez). To će pomoći da se izbegne uklještenje lanca ili vodilice (mača) - kada se napravi drugi rez.

OBARAJUĆI ZADNJI REZ

Napravite obarajući zadnji rez najmanje 50 mm iznad horizontalnog dela zareza (slika 9). Neka obarajući zadnji rez bude paralelan sa horizontalnim rezom zareza. Napravite zadnji obarajući rez tako - da ostane dovoljno drveta da se ponaša kao šarka. Šarka drveta sprečava drvo da se uvija i padne u pogrešnom pravcu. NEMOJTE rezati kroz šarku.

Kako se pri obaranju približavate šarci, drvo treba da počne da pada. Ukoliko postoji mogućnost da drvo neće pasti u željenom pravcu ili može da se vrati nazad i uklješti lanac – zaustavite rezanje pre nego što se završi zadnji obarajući rez i upotrebite klinove od drveta, plastike ili aluminijuma - da otvorite rez i spustite drvo duž željene line pada.

Kada drvo počne da pada – izvadite testeru iz reza, zaustavite motor, spustite testeru dole, zatim upotrebite planirani put za povlačenje (odstupanje). Pazite se grana iznad glave koje padaju i pazite gde gazite.

POTKRESIVANJE DRVETA

Potkresivanje je uklanjanje grana sa oborenog drveta. Kada potkresujete ostavite veće donje grane da oslanjaju deblo na podlozi. Male grane uklanjajte jednim rezom (slika 10).

Grane koje su napregnute treba da se režu odozdo na gore – kako bi se izbeglo zaglavljivanje testere.

Potkresivanje drveta

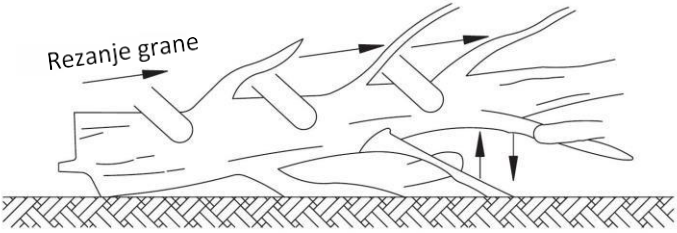

Nastavite da radite iznad zemlje. Ostavite oslone grane dok ne presečete deblo.

Slika 10

REZANJE DEBLA NA ODREDJENE DUŽINE (METRENJE)

Metrenje je rezanje debla na odredjene dužine. Važno je osigurati da Vaše stajalište bude čvrsto i položaj nogu bezbedan, a da se Vaša težina ravnomerno rasporedi na oba stopala. Kada je moguće, deblo treba da bude podignuto i oslonjeno pomoću grana, debala ili klinova.

Pridržavajte se jednostavnih saveta za lakše rezanje. Kada je deblo oslonjeno duž čitave dužine ono se reže od vrha (gornje metrenje) (slika 11).

Deblo oslonjeno čitavom dužinom.
Režite odozgo. Izbegnite rezanje zemlje.

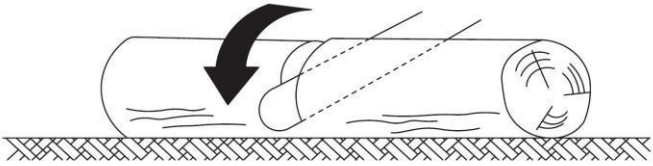

Slika 11

Kada je deblo oslonjeno na jednom kraju, režite 1/3 prečnika odozdo (slika 12). Zatim napravite završni rez gornjim rezanjem - dok se rez ne sretne sa prvim rezom.

Deblo oslonjeno jednim krajem

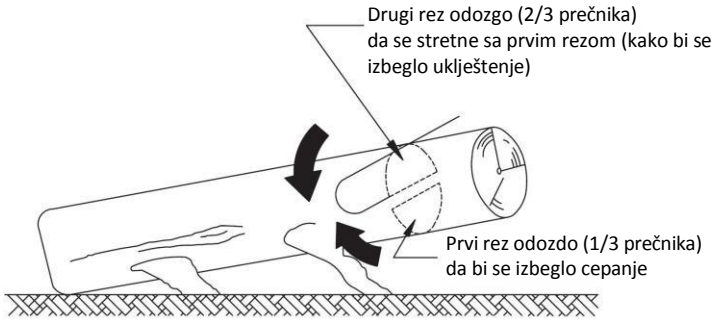

Slika 12

Kada je deblo oslonjeno na oba kraja, režite 1/3 prečnika od vrha (rezanje odozgo) (slika 13). Zatim napravite završni rez rezanjem odozdo 2/3 – dok se ne sretne sa prvim rezom.

Deblo oslonjeno na oba kraja

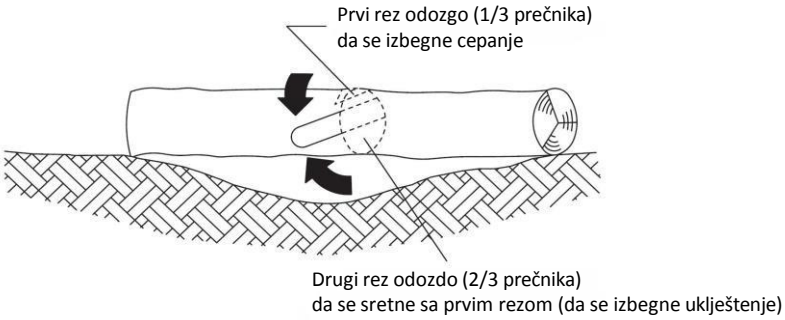

Slika 13

Kada se metrenje vrši na nagnutom terenu, uvek stojite na gornjoj strani (uzbrdo) u odnosu na deblo (slika 14).

Metrenje debla
(rezanje na manje dužine)

Stojite na gornjoj strani (uzbrdo) - kada režete, zato što deblo može da se otkotrlja

Slika 14

Da bi zadržali kompletnu kontrolu kada režete kroz deblo, otpustite pritisak rezanja pri kraju reza bez otpuštanja Vašeg stiska na rukohvatima testere. Nemojte dopustiti da lanac dotakne tlo. Nakon završetka reza, sačekajte da se lanac testere zaustavi - pre nego što pomerite testeru. Uvek zaustavite motor pre pomeranja od drveta do drveta.

ODRŽAVANJE I PODEŠAVANJE

ČIŠĆENJE / SKLADIŠTENJE

- Očistite liveno plastično kućište lančane testere koristeći meku četku i čistu krpu.
- **NEMOJTE** koristiti vodu, rastvore niti lakove.
- Uklonite sve otpatke, naročito sa ventilacionih otvora motora.
- Uklonite i očetkajte poklopce, lanac i vodilicu nakon 1 do 3 sata upotrebe.
- Očistite prostor ispod poklopca, lančanik i vodilicu koristeći meku četku.
- Očistite otvor za podmazivanje čistom krpom.
- Ukoliko će lančana testera biti uskladištena duži vremenski period, očistite lanac i vodilicu.
- **SKLADIŠTITE NA BEZBEDNOM, SUVOM MESTU - VAN DOMAŠAJA DECE.**
- **NEMOJTE** stavljati druge predmete na lančanu testeru.
- Da bi sprečili curenje ulja, obezbedite da se uredjaj ostavi u horizontalnom položaju.
- Kada skladištite uredjaj u originalnom pakovanju, rezervoar ulja mora biti potpuno ispražnjen.

PROVERA AUTOMATSKOG PODMAZIVANJA LANCA

Redovno proveravajte funkcionalnost automatskog podmazivanja lanca - kako bi sprečili pregrejavanje i naknadno oštećenje vodilice i lanca kao posledicu toga. Za ovu svrhu poravnajte vrh vodilice uz glatku površinu (daska, panj) i pustite testeru da radi. Ukoliko se pojavi povećanje količine ulja, automatsko podmazivanje lanca funkcioniše propisno.

PODMAZIVANJE LANČANIKA

⚠ UPOZORENJE:

Nosite izdržljive, jake rukavice kada izvodite bilo kakvu operaciju održavanja ili servisiranja ovog uredjaja.
Uvek isključite uredjaj sa napojne mreže (izvucite utikač iz utičnice) - pre izvodjenja bilo kog servisa ili održavanja na uredjaju.

NAPOMENA: Nije neophodno skidati lanac ili vodilicu kada podmazujete lančanik na vrhu.

1. Očistite vodilicu i lančanik.
2. Koristeći mazalicu (pištolj za podmazivanje) - ubacite vrh pištolja u otvor za podmazivanje i ubacite mast dok se ne pojavi na spoljašnjoj ivici lančanika na vrhu (na nosu) vodilice (slika 15).
3. Da bi okretali lančanik, otpustite kočnicu lanca i vucite lanac rukom dok nepodmazana strana lančanika ne bude u liniji sa otvorom za podmazivanje. Ponovite proceduru podmazivanja.

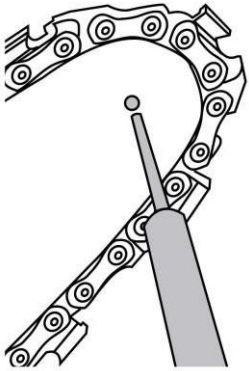

Slika 15

ZAMENA LANCA I VODILICE

UPOZORENJE:

Nemojte priključiti lančanu testeru na produžni kabal ni na napojnu mrežu – pre nego što uredjaj bude kompletno sklopljen. Uvek koristite rukavice kada manipulišete lancem.

UPOZORENJE:

Kada manipulišete lancem – uvek nosite zaštitne rukavice.

ODOBRENE VODILICE (MAČEVI) / LANCI

Zamenite lanac kada rezni zubi budu suviše potrošeni (pohabani) - da bi se oštrili ili kada lanac pukne. Uvek zamenite i pogoski lančanik kada zamenjujete lanac. To će obezbediti propisno vodjenje lanca.

1. Postavite telo testere na čvrstu horizontalnu i ravnu površinu.
2. Okrećite zadržavajuću navrtku u smeru suprotnom od kazaljke na satu da bi skinuli poklopac sa tela testere.
3. Noseći zaštitne rukavice, obmotajte lanac oko vodilice, pazeći da zubi budu usmereni u smeru okretanja. Lanac treba da bude pravilno namešten u žleb (utor) - koji se proteže duž čitave spoljašnje ivice vodilice.
4. Postavite lanac oko lančanika (slika 20) dok poravnavate slot (prorez) u vodilici sa unutrašnjim vijkom na bazi testere i sa pinom za zatezanje lanca u otvoru za pin u vodilici lanca. Pin za zatezanje lanca možda treba podesiti - da bi se pravilno poravnao sa otvorom u vodilici. Upotrebite ključ - da bi podesili vijak za zatezanje dok se lanac ne smesti u vodilici.
5. Dok čvrsto držite vodilicu, stavite poklopac nazad na testeru. Uverite se da se jezičak pravilno poravnava sa prorezom (slotom) na telu testere. Zabravite poklopac na svom mestu sa zadržavajućom navrtkom - njenim okretanjem u smeru kazaljke na satu, dok se ne namesti. Podesite zategnutost lanca.

Deklaracija o usaglašenosti

Prema Mašinskoj direktivi 2006/42/EC od 17 Maja 2006, Aneks II A

Villager d.o.o.
Bratislavska cesta 5, 1000 Ljubljana, Slovenia

Opis mašine **ELEKTRIČNA LANČANA TESTERA AGM AET 1821**

Izjavljujemo pod punom odgovornošću da je pomenuti proizvod dizajniran i proizveden u skladu sa:

- Direktiva 2006/42/EC o bezbednosti mašina
- Direktiva 2014/30/EU o elektromagnetnoj kompatibilnosti
- Direktiva 2000/14/EC, 2005/88/EC o emisiji buke
- Direktiva 2011/65/EU, (EU) 2015/863 o ograničavanju upotrebe određenih opasnih supstanci u električnoj i elektronskoj opremi (RoHS)

Harmonizovani i drugi korišćeni standardi:

EN 55014-1:2017
EN 55014-2:2015
EN 61000-3-2:2014
EN 61000-3-11:2000
EN 60745-1:2009+A11:2010
EN 60745-2-13:2009+A1:2010

***Ovlašćeno telo prema Direktivi** 2000/14/EC, 2005/88/EC*
SGS Fimko Ltd., SHES190701893001 dat 25.09.2019.

Izmereni nivo buke	LwA 107,3 dB(A)
Garantovani nivo buke	LwA 111 dB(A)

EU-sertifikat o pregledu tipa br. SH-CERT190901992-02 putem notifikovanog tela br. 0598, SGS Fimko Ltd., Särkiniementie 3 P.O.Box 30 FI-00211 Helsinki, Finland.

Odgovorna osoba ovlašćena za sastavljanje tehničke dokumentacije: Zvonko Gavrilov, na adresi kompanije Villager D.O.O, Bratislavska cesta 5, 1000 Ljubljana

Mesto / datum: Ljubljana, 11.03.2022.

Ogovorna osoba za sastavljanje tehničke dokumentacije
Zvonko Gavrilov

ЕЛЕКТРИЧЕСКИ ВЕРИЖЕН ТРИОН
AGM AET 1821
Оригинално ръководство за употреба

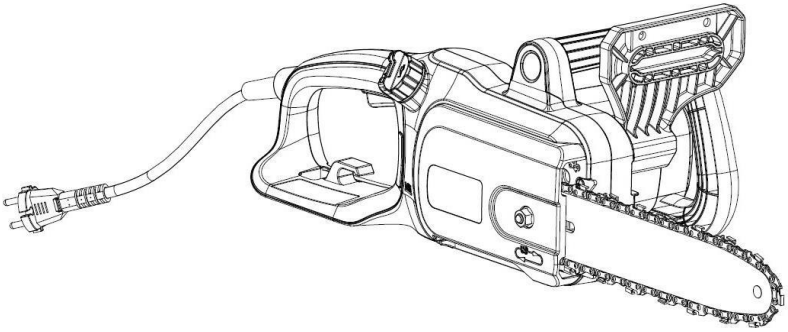

СИМВОЛИ ЗА СИГУРНОСТ И МЕЖДУНАРОДНИ СИМВОЛИ

Инструкциите за употреба описват безопасността и международните символи и пиктограми - които могат да се появят на този продукт. Прочетете инструкциите за боравене за пълна информация за безопасност, монтаж, работа и поддръжка, както и за информация за ремонт. Прочетете ръководството за употреба.

	Предупреждение / Внимание		Обект, отхвърлен от продукта, може да удари потребителя или наблюдателя. Винаги се уверявайте, че други хора и домашни любимци остават на безопасно разстояние от устройството, докато боравите с него. По принцип не трябва да се допускат деца в близост до района, където се намира устройството.
	Прочетете ръководството за употреба.		
	Носете защита за очи		Не използвайте при дъжд или лошо време.
	Носете защита за слуха.		Правилна посока на режещите зъби.
	Носете предпазни ръкавици.		Правилна посока на режещите зъби.
	Носете предпазна каска.		Зареждане на масло за веригата
	Носете предпазни обувки		Верижна спирачка. (символът показва положението, в което спирачката е освободена).
LWA 111 dB	Гарантирана стойност на нивото на звуковата мощност в 111 dB (A).	CE	Този продукт е в съответствие с приложимите европейски директиви,и е направен метод за оценка на съответствието с тези директиви.

	Клас II защита.		Отпадъчните електрически уреди не трябва да се изхвърлят с битови отпадъци. Не забравяйте да рециклирате там, където има съоръжения. Консултирайте се с местната власт или продавач - за съвет относно рециклирането.
	Изключете устройството и извадете щепсела от контакта - преди да го сглобите, почистите, настроите, поддържате, съхранявате и транспортирате.		
	Незабавно извадете щепсела от контакта, ако захранващия кабел е повреден или нарязан.		
	Обратен удар ! (откат) Контактът на върха може да доведе до предвижването на водача нагоре или надолу, което може да причини сериозни наранявания.		
	Контактът на върха на водача с който и да е предмет - трябва да се избягва.		
	Винаги използвайте устройството с две ръце. Не използвайте устройството само с една ръка.		

БЕЗОПАСНОСТТА

ПРЕДУПРЕЖДЕНИЯ ЗА БЕЗОПАСНОСТ

Общи указания за безопасност за електроинструменти

⚠ **ПРЕДУПРЕЖДЕНИЕ! Прочетете всички предупреждения, указания, запознайте се с фигурите и техническите характеристики, приложени към електроинструмента.** *Пропуски при спазването на указанията по-долу могат да предизвикат токов удар и/или тежки травми.*

Съхранявайте тези указания на сигурно място.

Използваният по-долу термин "електроинструмент" се отнася до захранвани от електрическата мрежа електроинструменти (със захранващ кабел) и до захранвани от акумулаторна батерия електроинструменти (без захранващ кабел).

1) **Безопасност на работното място**

a) **Пазете работното си място чисто и добре осветено.** *Разхвърляните или тъмни работни места са предпоставка за инциденти.*

b) **Не работете с електроинструмента в среда с повишена опасност от възникване на експлозия, в близост до леснозапалими течности, газове или прахообразни материали.** *По време на работа в електроинструментите се отделят искри, които могат да възпламенят прахообразни материали или пари.*

c) **Дръжте деца и странични лица на безопасно разстояние, докато работите с електроинструмента.** *Ако вниманието Ви бъде отклонено, може да загубите контрола над електроинструмента.*

2) **Безопасност при работа с електрически ток**

a) **Щепселът на електроинструмента трябва да е подходящ за ползвания контакт. В никакъв случай не се допуска изменяне на конструкцията на щепсела. Когато работите със занулени електроуреди, не използвайте адаптери за щепсела.** *Ползването на оригинални щепсели и контакти намалява риска от възникване на токов удар.*

b) **Избягвайте допира на тялото Ви до заземени тела, напр. тръби, отоплителни уреди, печки и хладилници.** *Когато тялото Ви е заземено, рискът от възникване на токов удар е по-голям.*

c) **Предпазвайте електроинструмента си от дъжд и влага.** *Проникването на вода в електроинструмента повишава опасността от токов удар.*

d) **Не използвайте захранващия кабел за цели, за които той не е предвиден. Никога не използвайте захранващия кабел за пренасяне, теглене или откачаване на електроинструмента. Предпазвайте кабела от нагряване, омасляване, допир до остри ръбове или до подвижни звена на машини.** *Повредени или усукани кабели увеличават риска от възникване на токов удар.*

e) **Когато работите с електроинструмент навън, използвайте само удължителни кабели, подходящи за работа на открито.** *Използването на удължител, предназначен за работа на открито, намалява риска от възникване на токов удар.*

f) **Ако се налага използването на електроинструмента във влажна среда, използвайте предпазен прекъсвач за утечни токове.** *Използването на предпазен прекъсвач за утечни токове намалява опасността от възникване на токов удар.*

3) **Безопасен начин на работа**

a) **Бъдете концентрирани, следете внимателно действията си и постъпвайте предпазливо и разумно. Не използвайте електроинструмента, когато сте уморени или под влиянието на наркотични вещества, алкохол или упойващи лекарства.** *Един миг разсеяност при работа с електроинструмент може да има за последствие изключително тежки наранявания.*

b) **Работете с предпазващо работно облекло. Винаги носете предпазни очила.** *Носенето на подходящи за ползвания електроинструмент и извършваната дейност лични предпазни средства, като дихателна маска, здрави плътнозатворени обувки със стабилен грайфер, защитна каска или шумозаглушители (антифони), намалява риска от възникване на трудова злополука.*

c) **Избягвайте опасността от включване на електроинструмента по невнимание. Преди да включите щепсела в контакта или да поставите батерията, както и при пренасяне на електроинструмента, се уверявайте, че пусковият прекъсвач е позиция "изключено".** *Носенето на електроинструменти с пръст върху пусковия прекъсвач или подаването на захранващо напрежение, докато пусковият прекъсвач е включен, увеличава опасността от трудови злополуки.*

d) **Преди да включите електроинструмента, се уверявайте, че сте отстранили от него всички помощни инструменти и гаечни ключове.** *Помощен инструмент, забравен на въртящо се звено, може да причини травми.*

e) **Избягвайте неестествените положения на тялото. Работете в стабилно положение на тялото и във всеки момент поддържайте равновесие.** *Така ще можете да контролирате електроинструмента по-добре и побезопасно, ако възникне неочаквана ситуация.*

f) **Работете с подходящо облекло. Не работете с широки дрехи или украшения. Дръжте косата и дрехите си на безопасно разстояние от движещи се звена.** *Широките дрехи, украшенията, дългите коси могат да бъдат захванати и увлечени от въртящи се звена.*

g) **Ако е възможно използването на външна аспирационна система, се уверявайте, че тя е включена и функционира изправно.** *Използването на аспирационна система намалява рисковете, дължащи се на отделящи се при работа прахове.*

h) **Доброто познаване на електроинструмента вследствие на честа работа с него не е повод за намаляване на вниманието и пренебрегване на мерките за безопасност.** *Едно невнимателно действие може да предизвика тежки наранявания само за части от секундата.*

4) **Грижливо отношение към електроинструментите**

a) **Не претоварвайте електроинструмента. Използвайте електроинструментите само съобразно тяхното предназначение.** *Ще работите по-добре и по-безопасно, когато използвате подходящия електроинструмент в зададения от производителя диапазон на натоварване.*

b) **Не използвайте електроинструмент, чиито пусков прекъсвач е повреден.** *Електроинструмент, който не може да бъде изключван и включван по предвидения от производителя начин, е опасен и трябва да бъде ремонтиран.*

c) **Преди да извършвате каквито и да е дейности по електроинструмента, напр. настройване, смяна на работен инструмент, както и когато го прибирате, изключвайте щепсела от контакта, респ. изваждайте батерията, ако е възможно**. *Тази мярка премахва опасността от задействане на електроинструмента по невнимание.*

d) **Съхранявайте електроинструментите на места, където не могат да бъдат достигнати от деца. Не допускайте те да бъдат използвани от лица, които не са запознати с начина на работа с тях и не са прочели тези инструкции**. *Когато са в ръцете на неопитни потребители, електроинструментите могат да бъдат изключително опасни.*

e) **Поддържайте добре електроинструментите си и аксесоарите им. Проверявайте дали подвижните звена функционират безукорно, дали не заклинват, дали има счупени или повредени детайли, които нарушават или изменят функциите на електроинструмента. Преди да използвате електроинструмента, се погрижете повредените детайли да бъдат ремонтирани.** *Много от трудовите злополуки се дължат на недобре поддържани електроинструменти и уреди.*

f) **Поддържайте режещите инструменти винаги добре заточени и чисти.** *Добре поддържаните режещи инструменти с остри ръбове оказват по-малко съпротивление и се водят по-леко.*

g) **Използвайте електроинструментите, допълнителните приспособления, работните инструменти и т. н., съобразно инструкциите на производителя. При това се съобразявайте и с конкретните работни условия и операции, които трябва да изпълните.** *Използването на електроинструменти за различни от предвидените от производителя приложения повишава опасността от възникване на трудови злополуки.*

h) **Поддържайте дръжките и ръкохватките сухи, чисти и неомаслени.** *Хлъзгавите дръжки и ръкохватки не позволяват безопасната работа и доброто контролиране на електроинструмента при възникване на неочаквана ситуация.*

5) **Сервизно обслужване**

a) **Вашият електрически уред трябва да се обслужва само от оторизиран сервизен център, като се използват идентични резервни части.** Това ще гарантира запазването на безопасността на електрическия уред.

Предупреждения за безопасност за верижни триони

- **Дръжте всички части на тялото далеч от триона, по време на движението на веригата. Преди да пуснете триона - уверете се, че веригата не докосва нищо.** Момент на невнимание по време на работа с трионите може да доведе до заплитане на дрехите ви във веригата или до контакта на тялото с веригата.
- **Винаги дръжте верижния трион с дясната си ръка върху задната ръкохватка и с лявата си ръка върху предната ръкохватка.** Задържането на триона с различни поставени (обърнати) ръце - увеличава риска от нараняване и никога не трябва да се използва.

- **Носете предпазни очила и защита на ушите. Препоръчва се и допълнително защитно оборудване за главата, краката, ръцете и стъпалата.** Адекватното защитно облекло ще намали нараняването от летящи отпадъци или от случайно докосване на веригата на триона.
- **Не работете с верижния трион на дървото.** Работата с триона, докато сте на дървото, може да доведе до нараняване.
- **Винаги поддържайте правилното положение на краката и работете с триона само когато стоите на фиксирана, безопасна и равна повърхност.** Хлъзгави или нестабилни повърхности, като например стълби, могат да причинят загуба на равновесието или контрола върху триона.
- **Когато режете клони, които са под напрежение (напрегнати), бъдете внимателни, защото те могат да отскочат.** Когато силата на дървесните влакна се освободи, клонът, който е напрегнат, може да удари оператора и и да доведе до загуба на контрола над триона.
- **Обърнете специално внимание при изрязването на храсти и млади дървета.** Тънкият материал може да хване веригата и да бъде хвърлен към вас или да доведе до загуба на равновесие.
- **Винаги носете верижния трион за предната ръкохватка, с изключен двигател и с водач, сочещ далеч от тялото ви (отзад). Когато транспортирате или съхранявате триона си, винаги поставяйте протектора за меча (водача)** Правилната работа с верижния трион ще намали вероятността от случайно докосване на движещата се верига.
- **Спазвайте инструкциите за смазване, затягане на веригата и подмяна на аксесоарите и оборудването.** Неправилно затегната или смазана верига - може или да се счупи, или да увеличи шанса за откат.
- **Дръжте ръкохватките сухи и чисти, без присъствие на мазнини и масло на тях.** Мазните или смазани ръкохватки са хлъзгави и водят до загуба на контрол.
- **Режете само дърво. Не използвайте верижния трион за целите, за които не е предназначен. Например, не използвайте верижния трион за рязане на пластмаса, зидария или не-дървени строителни материали- които не са от дърво.** Използването на триона за цели, за които не е предназначен, може да доведе до опасни ситуации.

Причини за възникване на откат

- Обратен удар може да се получи когато връх на водача докосне някой предмет или когато дърво заклещи веригата в разреза.

- Контакт на върха в някои случаи може да предизвика изненадваща обратна реакция, отхвърляйки водача на горе и назад към оператора
- Заклещената верига на триона на горната част на водача може да бутне водача назад - към оператора.
- Всяка от тези реакции може да доведе до загуба на контрол над триона - и това може да доведе до сериозни наранявания. Не разчитайте само на инструментите за сигурност, инсталирани във вашия трион. Като потребител на верижен трион, вие винаги носите отговорност за вземането на всички възможни предпазни мерки за предотвратяване на произшествие.

Дейност на потребителя за предотвратяване на откат

Откатът е резултат от неправилна употреба на инструменти и / или неправилни процедури или условия на работа и може да бъде избегнат, като се вземат правилните предпазни мерки, дадени по-долу:

- **Поддържайте здраво захващане, с палец и пръсти, които хващат ръкохватките на верижния трион и с две ръце на триона. Позиционирайте тялото и ръцете си по такъв начин, че да можете да устоите на силите на откат.** Силите за откат могат да бъдат контролирани от оператора - ако са взети необходимите предпазни мерки. Не изпускайте триона.
- **Не се разтягайте и не режете над нивото на раменете си.** Това помага за предотвратяване на нежелан контакт с върха и позволява по-добър контрол на верижния трион в неочаквани ситуации.
- **Използвайте за смяна само водачи и вериги посочени от страната на самия производител.** Неправилните водачи и вериги за подмяна могат да доведат до късане на веригата и / или откат.
- **Спазвайте инструкциите на производителя при заточване и поддържане на веригата на триона.** Ако ограничителят на дълбочината на рязане е толкова остър (файл), че дълбочината на разреза е твърде голяма - това увеличава риска от откат.

Дръжте електроинструментите само на изолирани захващащи повърхности, тъй като веригата на триона може да се докосне скрити кабели или собствен кабел. Верига, която докосва жица под напрежение - може да изложи метални части на електрическия инструмент на напрежение и може да причини токов удар на оператора.

НАМАЛЯВАНЕ НА ШУМА И ВИБРАЦИИ

За да намалите шума и вибрациите, ограничете времето за работа, използвайте режими с ниска вибрация и нисък шум и носете лични предпазни дрехи.

Обмислете следните точки, за да сведете до минимум рисковете поради излагане на шум и вибрации:

1. Използвайте устройството само за целите, за които е предназначено с неговия дизайн и тези инструкции.
2. Уверете се, че устройството е в добро състояние и добре поддържано.
3. Уверете се, че устройството е в добро състояние и добре поддържано.
4. Поддържайте здраво захващането на ръкохватките/дръжките.
5. Поддържайте това устройство в съответствие с тези инструкции и го поддържайте в добре смазано състояние (където е приложимо).
6. Планирайте работния си график - да планирате използването на устройства с висока вибрация в продължение на няколко дни.

В СПЕШНИ СИТУАЦИИ

Запознайте се с използването на този продукт чрез това ръководство за боравене. Запомнете указанията за безопасност и ги следвайте изцяло. Това ще помогне за предотвратяване на рискове и опасни ситуации.

1. Винаги бъдете внимателни, когато използвате това устройство - за да можете своевременно да идентифицирате рисковете и да реагирате на тях. Бързата реакция може да предотврати сериозни наранявания и материални щети.
2. Изключете устройството от захранващата мрежа - ако има някаква неизправност. Ако е необходимо - да се провери и ремонтира устройството от квалифицирани специалисти, преди да се използва отново.

УПОТРЕБА ПО ПРЕДНАЧНАЧЕНИЕ И НЕ Е ПО ПРЕДНАЗНАЧЕНИЕ

Този електрически трион е предназначен за основно подрязване, сеч, рязане на дървесина и премахване на корени. Всички дървени предмети, предназначени за рязане с това устройство - не трябва да са по-дебели от максималните възможности за рязане на водача (шината). Не използвайте уреда за рязане на метал, пластмаса и други търговски цели.

РИСКОВЕ КОИТО ОСТАВАТ

Дори когато боравите с това устройство в съответствие с разпоредбите, винаги ще има рискове, които остават. Във връзка със структурата и дизайна на този продукт могат да възникнат следните опасности:

1. Увреждане на здравето, причинено от вибрационни емисии - ако устройството се използва дълго време или не се работи правилно и не се поддържа правилно.
2. Наранявания и щети на имущество поради счупени аксесоари и оборудване или скрити предмети, които внезапно са се ударили.
3. Наранявания и щети на имущество поради изхвърляне или изпускане на вещи.
4. Продължителната употреба на този продукт излага оператора на вибрации и може да причини заболяване на ,,белите пръсти‘‘‘ . За да намалите риска, не забравяйте да носите ръкавици и да държите ръцете си топли. Ако се появи някой от симптомите на „бели пръсти“, незабавно потърсете медицинска помощ. Симптомите на белите пръсти включват: Изтръпване, загуба на усещане, болка, загуба на сила, промени в цвета или състоянието на кожата. Тези симптоми обикновено се появяват на пръстите, ръцете или китките. Рискът се увеличава при ниски температури.

ПРЕДУПРЕЖДЕНИЕ

Този продукт генерира електромагнитно поле по време на работа! При някои обстоятелства това поле може да попречи на активни и пасивни медицински импланти. За да намалят риска от сериозни или фатални наранявания, препоръчваме на хората с медицински импланти да се консултират със своя лекар и производителя на техния имплант - преди да работят с това устройство.

Внимание!

Поради лошото състояние на електрическата мрежа, при стартиране на оборудването може да настъпи кратко падане на напрежението. Това може да повлияе на друго оборудване (напр. Трептене на лампата). Ако е мрежовият импеданс Z_{max}<0,402 Ω - такива смущения не се очакват. (Ако е необходимо, можете да се свържете с местния доставчик на електроенергия за по-подробна информация).

ЗАПОЗНАЙТЕ СЕ С ВАШЕТО УСТРОЙСТВО

За основно подрязване, изсичане, изрязване на дървета и премахване на корени.

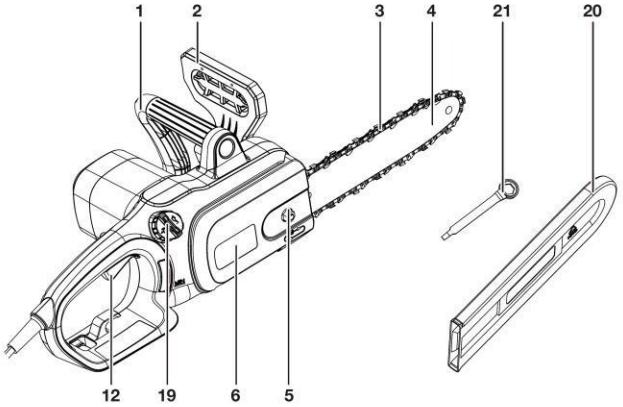

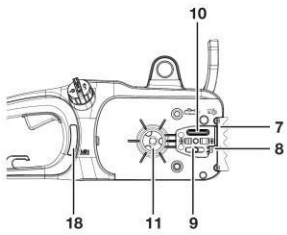

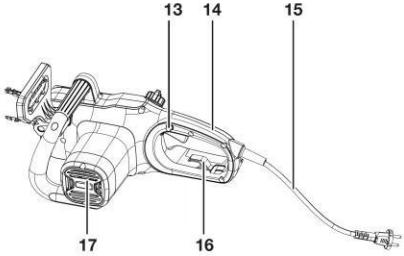

1	Предна ръкохватка	12	On/Off превключвател
2	Предния протектор на ръцете (лост на спирачката на веригата)	13	Бутон за отключване
3	Веригата на триона	14	Задна ръкохватка
4	Водач (меч)	15	Захранващ кабел с щепсел
5	Задържаща гайка	16	Освобождаване на опъването на кабела
6	Капак	17	Вентилационни отвори
7	Назъбен нокът	18	Прозорче за ниво на маслото
8	Затягащ винт	19	Капачка на резервоара за масло за веригата
9	Винт	20	Капака на водача (шината)
10	Дупка за смазване	21	Ключ
11	Задвижващо зъбно колело		

ТЕХНИЧЕСКИ ХАРАКТЕРИСТИКИ*

Модел	AGM AET 1821
Номинално напрежение	230 V / 50 Hz
Тип двигател	Универсален двигател
Номинална входна мощност	1800 W
Скорост на празен ход	7500 o/min
Максимална скорост на веригата	14 m/s
Капацитет на резервоара за масло	120 ml
Модел на водача на триона	14“ (356 mm)
Ниво на звуково налягане (EN 60745-1, EN60745-2-13)	L_{PA} = 96,3 dB(A) K_{PA} = 3,0 dB(A)
Измерено ниво на звукова мощност (EN 60745-1, EN 60745-2-13)	L_{WA} = 107,3 dB(A) K_{WA} = 3,0 dB(A)
Гарантирано ниво на звукова мощност. (EN 60745-1, EN 60745-2-13)	111 dB(A)
Ниво на вибрация (EN 60745-1, EN 60745-2-13)	2,56 m/s^2 (Предната ръкохватка) 3,90 m/s^2 (Задната ръкохватка) (K=1,5 m/S^2)
Тегло	4,3 kg

Информация

Посочената стойност на емисиите на вибрации и шум е измерена в съответствие със стандартната процедура за изпитване и може да се използва за сравнение на едно електрическо устройство с друго.

Декларираната стойност на общия шум и вибрации може да се използва и за предварителна оценка на излагането.

Емисиите на вибрации по време на реалната употреба на устройството могат да се различават от декларираната обща стойност, в зависимост от начина на използване на устройството. Може да се наложи да се идентифицират мерки за безопасност - за да се защити операторът, които се основават на оценката на излагането в реални условия на употреба (като се вземат предвид всички части от работния цикъл, като например времето на празен ход след включване) .

* Всички функции се основават на най-новата информация за продукта - налична по време на печат. Ние си запазваме правото да правим промени по всяко време без предварително уведомление.

ПРЕДУПРЕЖДЕНИЕ

- **Че излъчването на вибрации и шум по време на действителната употреба на електрическия уред може да се различава от декларираната обща стойност в зависимост от начина на използване на уреда и**
- **е необходимо да се определят предпазни мерки за безопасност, за да се защити операторът въз основа на оценка на излагането на действителни условия на употреба (като се вземат предвид всички части на работния цикъл, например когато устройството е изключено и на празен ход след включване).**

ПОДГОТОВКА НА ВЕРИЖНИЯ ТРИОН

РАЗОПАКОВАНЕ

ПРЕДУПРЕЖДЕНИЕ

Ако някоя част от верижния трион липсва или е повредена, не свързвайте верижния трион към електрическата мрежа - докато повредената част не бъде поправена или заменена.

Верижният трион се доставя напълно сглобен, включително веригата / водача. **НЕ** изхвърляйте кутията или опаковъчните материали - докато не прегледате всички части.

ЗАБЕЛЕЖКА: Не се доставя масло за верига и водача. Трябва да заредите триона SAE 30 с масло **ПРЕДИ** употреба.

ЗАБЕЛЕЖКА: Свалете предпазния капак на веригата / водача / острието - преди употреба.

НАТЯГАНЕ НА ВЕРИГАТА

ПРЕДУПРЕЖДЕНИЕ

Изключете верижния трион от мрежата, като извадите щепсела от контакта - преди да регулирате затягането на веригата.

ПРЕДУПРЕЖДЕНИЕ

Режещите ръбове на веригата са остри. Използвайте защитни ръкавици, когато манипулирате веригата.

ПРЕДУПРЕЖДЕНИЕ

ВИНАГИ поддържайте правилното затягане на веригата. Разхлабената верига ще увеличи риска от откат. Разхлабена верига може да изскочи от жлеба на водача. Това може да нарани оператора и да повреди веригата. Разхлабената верига ще доведе до внезапно износване на веригата, водача и зъбното колело. Животът на веригата на триона зависи главно от достатъчно смазване и правилно затягане. Избягвайте да затягате веригата, докато е гореща, тъй като това ще доведе до прекалено затягане на веригата - когато се охлади.

1. Проверете опъването на веригата, като издърпате веригата от водача. Правилно затегнатата верига трябва да прави разстояние от приблизително 1/8 инча (3mm) между себе си и водача (Фигура 1).
2. Ако е необходимо регулиране, завъртете затягащия винт с ключ.
3. За да регулирате опъването на веригата, завъртете винта за опъване (Фигура 2). Завъртането на винта за затягане увеличава напрежението, докато обръщането му надолу намалява напрежението. Правилно затегнатата верига не трябва да има огъване (Фигура 3) и трябва да може да издърпва само 1/8 инча (3mm) от водача на триона.
4. НЕ затягайте прекалено веригата - тъй като това ще доведе до прекомерно износване и ще намали живота както на водача, така и на веригата.

ЗАБЕЛЕЖКА: Веригата на триона трябва да бъде добре обтегната, за да се гарантира безопасна работа. Опъването на веригата е оптимално - ако веригата на триона може да се повдигне на 1/8 инча (3 mm) от центъра на водача (меча). Тъй като веригата на триона се загрява по време на работа, дължината й може да се промени. Проверявайте затягането на веригата на всеки 10 минути и коригирайте, ако е необходимо, особено за нова верига. Разхлабете веригата след приключване на работата, тъй като тя се съкращава, докато се охлажда. Ако го направите, това ще удължи живота на веригата и ще предотврати повреда.

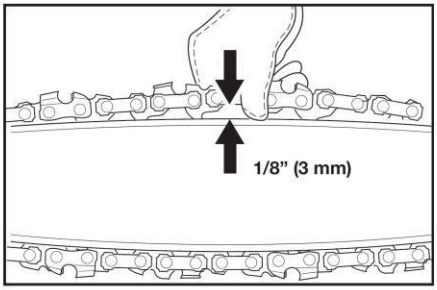

Фигура 1

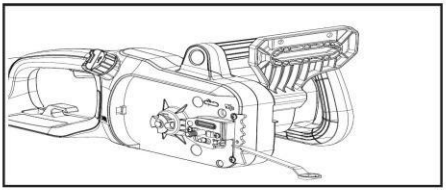

Фигура 2

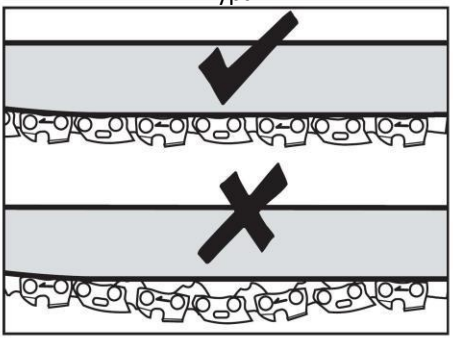

Фигура 3

ЗАРЕЖДАНЕ НА АВТОМАТИЧНАТА СИСТЕМА ЗА СМАЗВАНЕ

ВНИМАНИЕ!

Верижният трион **НЕ СЕ ДОСТАВЯ**, зареден с масло. Изключително важно е да се напълни с масло преди употреба. Никога не използвайте верижния трион, ако веригата не е смазана или ако резервоарът за масло е празен, тъй като това може да причини сериозни повреди на уреда. Животът на веригата и капацитетът на рязане зависят от оптималното смазване. В резултат на това веригата автоматично се смазва с масло по време на работа през отвора за смазване.

Веригата се характеризира с автоматична система за смазване - която поддържа правилното смазване на веригата и водача. Индикаторът за нивото на маслото показва останалото масло в триона. Ако нивото на маслото падне под една четвърт от капацитета, долейте с предписаното масло за вериги и водачи.

За да напълните резервоара за масло:

1. Свалете капачката за масло (Фигура 4). Напълнете резервоара с масло за водачи и вериги (SAE 30), докато нивото на маслото достигне пълния капацитет.
2. Върнете на мястото си капачката за гориво и я затегнете. Не забравяйте да проверявате нивото на маслото на всеки 10 минути употреба. Изключете верижния трион, преди да проверите нивото на маслото или преди зареждане на резервоара с масло.

ВНИМАНИЕ!

За да предотвратите изтичане на масло, уверете се, че уредът е оставен в хоризонтално положение (капака за зареждане на масло обърнат нагоре) - когато верижният трион не се използва. Използвайте само препоръчаното масло, за да избегнете повреда на верижния трион. Никога не използвайте рециклирани / стари масла. Използването на неодобрени масла ще анулира гаранцията.

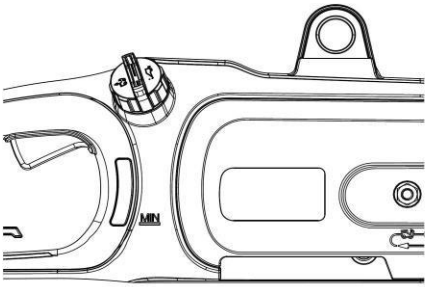

Фигура 4

СГЛОБЯВАНЕ НА ВОДАЧА И ВЕРИГАТА НА ТРИОНА

1. Поставете устройството на подходяща равна и хоризонтална повърхност с предната ръкохватка, насочена нагоре.
2. Разхлабете фиксиращата гайка с гаечен ключ и я отстранете заедно с капака (Фигура 5).
3. Уверете се, че затягащият щифт е поставен от лявата страна, регулирайте го, като завъртите затягащия винт обратно на часовниковата стрелка с многофункционален инструмент - ако е необходимо.
4. Разстелете веригата с режещите ръбове на веригата, насочени в посока на въртене, и вкарайте веригата в жлеба около водача.
5. Подравнете състава на водача и веригата на триона със задвижващото зъбно колело и болта. Поставете веригата около задвижващото зъбно колело, след което спуснете водача, за да го монтирате върху болта (Фигура 5).
6. Затегнете задържащата гайка, за да закрепите капака.
7. Издърпайте ръчно веригата по горната част на водача от единия край до другия няколко пъти. Веригата трябва да бъде затегната, но въпреки това да се движи свободно.

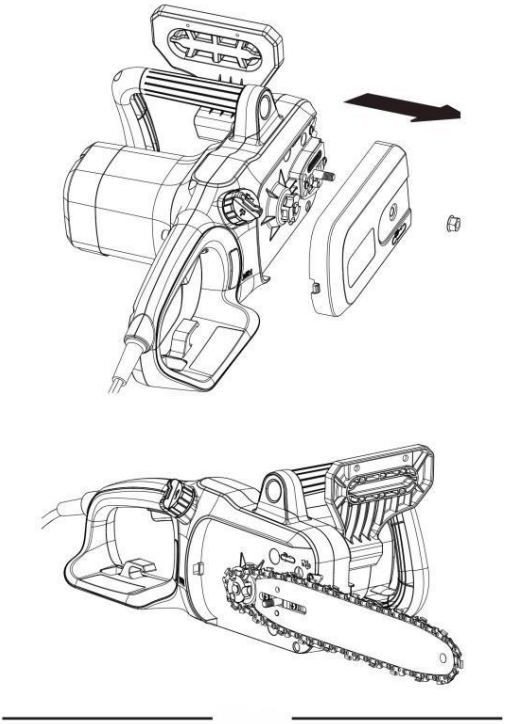

Фигура 5

БОРАВЕНЕ

ПОДГОТОВКА

Преди всяка употреба - прегледайте следните елементи, за да се уверите, че са изпълнени безопасните условия на работа.

ВЕРИЖЕН ТРИОН: Преди да започнете работа, огледайте тестера за повреда на корпуса, удължителните кабели на веригата и водача. Никога не използвайте очевидно повредено устройство.

РЕЗЕРВОАР ЗА МАСЛО: Проверете нивото на маслото в резервоара. Също така проверете дали има достатъчно масло по време на работа. Никога не работете с триона, ако няма масло или нивото на маслото е паднало под минималното ниво на маслото, за да предотвратите повреда на верижния трион.

По принцип зареждането с масло е достатъчно за приблизително 10 минути работа на рязане (в зависимост от продължителността на почивките и плътността на детайла).

ВЕРИГАТА НА ТРИОНА: Проверете обтягането на веригата и състоянието на остриетата. Колкото по-остра е веригата на триона - толкова по-лесно ще се борави с нея. Същото се отнася и за опъването на веригата. Проверявайте опъването на веригата на всеки 10 минути, за да увеличите безопасността. Новите вериги на триони са особено податливи на промени поради нагряването, създадено от работата.

ПРЕДПАЗНО ОБЛЕКЛО: Уверете се, че винаги носите подходящо плътно прилепнало защитно облекло като защитни панталони, ръкавици и предпазни обувки. Носете предпазна каска с вградена защита за слуха и предпазител за лице, за да осигурите защита от падащи или подскачащи клони.

ПРЕДУПРЕЖДЕНИЯ ЗА БЕЗОПАСНОСТ

1. За да осигурите безопасна работа, **НЕ** работете триона над височината на раменете.
2. Поставете кабела така, че да не е заплетен в клоните и т.н. по време на рязане.
3. Никога не заставайте под клона, която трябва да отрежете.
4. Бъдете внимателни, когато режете клони, които са напрегнати или се напукват.
5. Не забравяйте да се предпазите от опасност от нараняване от падащи клони и от летящи парчета дърво.
6. Докато устройството работи, дръжте хората и животните на безопасно разстояние от опасната зона.
7. Устройството не е защитено от токов удар, когато влезе в контакт с проводници с високо напрежение. Спазвайте минимално разстояние от 30 фута (10 метра) от захранващия проводник - за да избегнете токов удар, който може да бъде животозастрашаващ.
8. Когато работите по наклон, винаги заставайте над или отстрани на клона, който се реже.
9. Нека веригата реже за вас. Оставете триона да работи с пълна скорост през целия разрез. Потребителите, които използват устройството за първи път - трябва, като по-основен вид упражнение - да режат стволовете на краката или стойките за рязане на дърво.

ПРЕДОТВРАТЯВАНЕ НА ОТКАТ

Терминът "откат" се отнася до случая, когато трионът внезапно скочи нагоре и назад. Това обикновено се случва, когато работния детайл влезе в контакт с върха на водача или когато веригата на триона заседне.
Откатът генерира внезапна и силна сила. Трионът обикновено реагира неконтролируемо, създавайки възможност за нараняване на потребителя.

Рискът от откат е най-голям, когато се опитате да отрежете с горната част на водача или с самия връх. Винаги прилагайте триона възможно най-плоско, за да избегнете загуба на контрол по време на работа.

⚠ ПРЕДУПРЕЖДЕНИЕ

НЕ режете дървета по време на силен вятър. Това може да доведе до нараняване и може да се извършва само от обучени професионални потребители.

ON/OFF ПРЕВКЛЮЧВАТЕЛ

За да включите устройството (ON) , натиснете бутона за безопасност и след това натиснете превключвателя (Фигура 6). След стартиране на устройството можете да освободите бутона за безопасност, без да изключвате устройството. За да изключите устройството (OFF),освободете превключвателя(Фигура 6) .

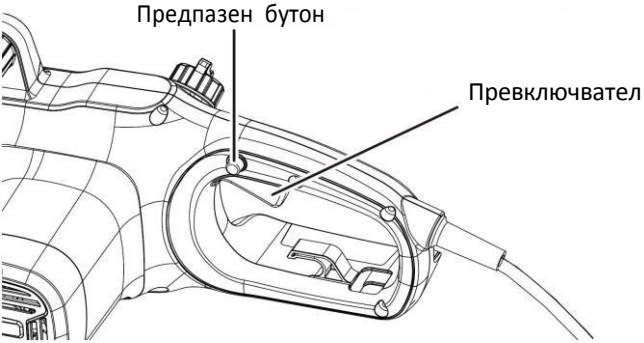

Фигура 6

СПИРАЧКА ЗА ОТКАТ

Спирачката за откат е предпазен механизъм - който се задейства от предния протектор на рамото. Когато се случи откат, верижният трион спира незабавно (Фигура 7).

Проверка на функционалността трябва да се извършва преди всяка употреба. Целта на изпитването на спирачката на веригата е да се намали възможността за нараняване поради откат.

1. Избутайте предния протектор на ръката напред и се опитайте да стартирате триона. Трионът не трябва да стартира.
2. За да деактивирате спирачката за откат, освободете ключа за включване / изключване и дръпнете назад протектора за ръката.

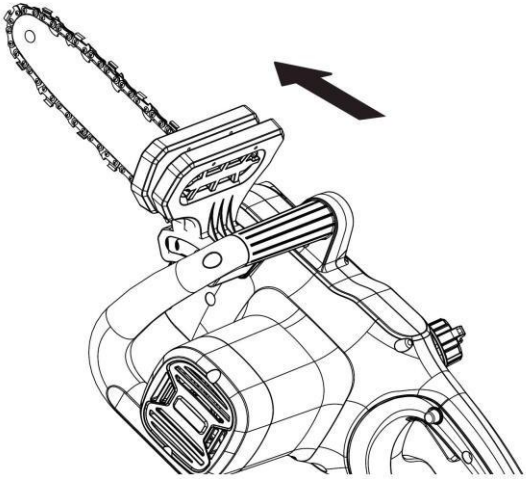

Фигура 7

ТЕХНИКИ НА РЯЗАНЕ

ВАЖНО: Препоръчва се потребителите, които използват триона за първи път като минимално ниво на упражнения, да отрежат стволовете на краката (стойките) за рязане на дърво.

- Първо отрежете долните клони на дървото. Това ще позволи на клоните да падат по-лесно на земята.
- В края на разреза теглото на триона рязко се увеличава за потребителя, тъй като вече не се обляга на клона. Съществува риск от загуба на контрол над триона, така че бъдете внимателни през цялата операция на рязане.
- Извадете триона от разреза само докато веригата се движи. Това предотвратява забиването на веригата в дървото.
- НЕ режете с върха на водача. НЕ нарязвайте на образувания на клони (където дървото се разклонява навън). Това ще повлияе на способността на дървото да се излекува.
- За рязане на по малките клон, поставете ограничителната плоча на триона на клона. Това предотвратява нежеланите движения на триона в началото на разреза. Докато прилагате малко натиск, водете триона през клона отгоре надолу.
- За да отрежете по-големи клони, първо направете освобождаващ разрез. изрежете 1/3 от диаметъра на клона отдолу нагоре, като използвате горната част на водача. След това изрежете отгоре надолу останалите 2/3, като използвате долната част на водача. Режете дълги клони на парчета - за да запазите контрола върху мястото на удара.

ИЗСИЧАНЕ НА ДЪРВЕТА

Когато операциите по събаряне и изсичане на дърва се извършват от две или повече лица едновременно, операцията на събаряне трябва да бъде отделена от операцията от рязане на метър, разстояние най-малко два пъти височината на дървесината, която ще се сече.

Дърветата трябва да бъдат изсичани по такъв начин - да не застрашават безопасността на което и да е лице, да не удрят електрическа линия или подобно. - и да не причинява материални щети. Ако дървото влезне в контакт с някой електрически стълб или подобно. - трябва да бъде уведомена незабавно компанията на която същия принадлежи.

Операторът на триона трябва да стои от повдигнатата страна на пространството, тъй като дървото може да се търкаля или да се плъзга надолу след като е било съборено. Това е необходимо (заемане на позиция) преди започване на рязането.

Евакуационен път (път за изтегляне) - трябва да се простира назад и по диагонал от задната страна на очакваната линия на падане (Фигура 8).

Описание на изсичане: Евакуационни пътища (път за изтегляне)

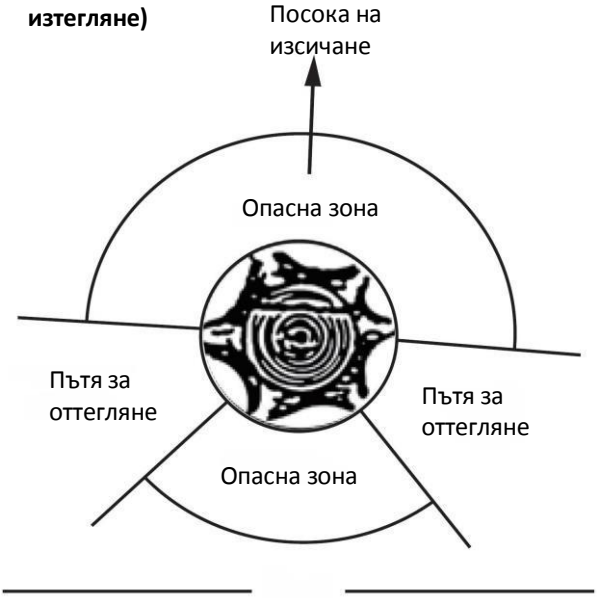

Фигура 8

Преди да започнете със събаряне - помислете за естествения наклон на дървото, местоположението на по-големите клони и посоката на вятъра - за да прецените как дървото ще падне. Отстранете мръсотията, камъните, разхлабената кора, пироните, скобите и проводниците от дървото. Направете разрез 1/3 от диаметъра на дървото - нормално (перпендикулярно) спрямо посоката на сечта (Фигура 9).

Описание на изсичане:
Нарязване

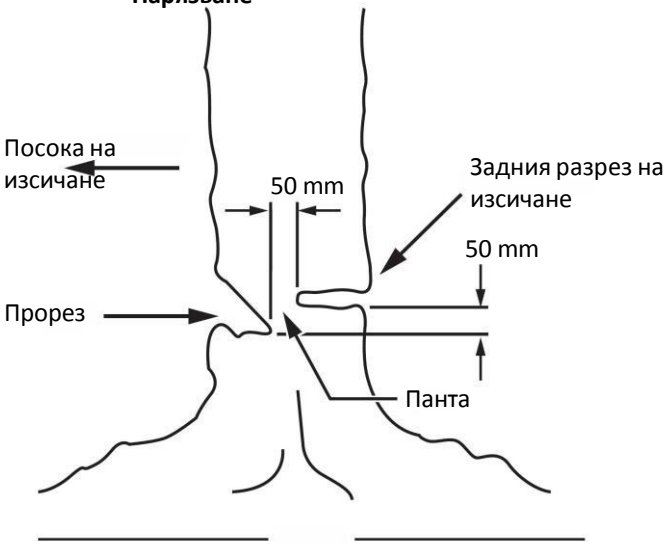

Фигура 9

Първо направете долната хоризонтална резба. Това ще помогне да се избегне засядането на веригата или водача при извършване на втората резба.

ЗАДНИЯ РАЗРЕЗ НА ИЗСИЧАНЕ

Направете събарящ разрез най-малко 50 mm над хоризонталната част на разреза (Фигура 9). Нека събарящия разрез е успореден на хоризонталния разрез. Направете последния събарящ разрез- така че да има достатъчно дърво, което да действа като панта. Пантата на дървото предпазва дървото от усукване и падане в грешната посока. НЕ прорязвайте през пантата.

Когато се приближавате до пантата при сеч, дървото трябва да започне да пада. Ако съществува вероятност дървото да не падне в желаната посока или да може да се върне назад и да заседне веригата - спрете рязането, преди да е завършен последния разрез и използвайте дървени, пластмасови или алуминиеви клинове - за да отворите разреза и да спуснете дървото по протежение на желаната линия на падане.

Когато дървото започне да пада, извадете триона от среза, спрете двигателя, спуснете триона и след това използвайте планираната пътека за оттегляне. Пазете се от клоните над главата които падат и внимавайте къде стъпвате.

ПОДСТРИГВАНЕ НА КЛОНИ

Подстригването е премахването на клоните от паднали дървета. Когато подстригвате на по-големите долни клони, за да се облегнат на дънера на земята. Отстранете малки клони с един разрез (Фигура 10).

Напрегнатите клони трябва да се режат отдолу нагоре - за да се избегне засядане на триона.

Подстригване на клони

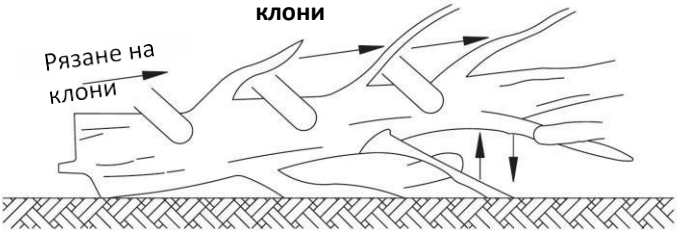

Продължавайте да работите над земята. Оставете опорите на клоните, докато не отрежете дънера.

Фигура 10

РЯЗАНЕТО НА ДЪНЕРА НА ОПРЕДЕЛЕНИ ДЪЛЖИНИ (КУБИРАНЕ)

Кубирането е рязане на дънера на определена дължина. Важно е да се уверите, че стойката ви е стабилна и позицията на краката ви е безопасна и че теглото ви е равномерно разпределено на двата крака. Когато е възможно, дънера трябва да бъде повдигнат и подкрепен с помощта на клони, трупи или клинове..

Следвайте простите указания за лесно рязане. Когато дънера е облегнат по цялата дължина, той се изрязва отгоре (горно кубиране) (Фигура 11).

Стъблото опира по цялата си дължина
Изрежете отгоре. Избягвайте рязането на земята.

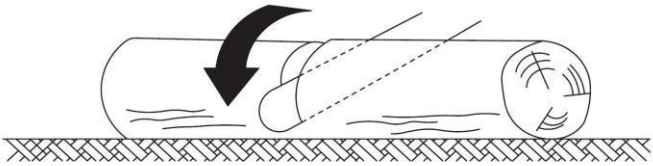

Фигура 11

Когато дънера е облегнат на единия край, отрежете 1/3 от диаметъра отдолу (Фигура 12). След това направете окончателното изрязване с горния разрез - докато разрезът срещне първия разрез.

Стъблото опира с единия край

Фигура 12

Когато дънера опира на двата края, отрежете 1/3 от диаметъра от върха (кубиране отгоре) (фигура 13) След това направете окончателното изрязване с рязане отгоре - докато разрезът не срещне първия разрез.

Когато кубирате на наклонена земя, винаги заставайте от горната страна (нагоре) спрямо дънера (Фигура 14).

Измерване на дънера
(рязане на по-къси дължини)

Заставайте отгоре (нагоре) - когато режете, защото дънера може да се търкаля

Фигура 14

За да поддържате пълен контрол при рязане през дънера, освободете налягането на рязане близо до края на среза - без да отпускате хватката на ръкохватките на триона. Не позволявайте веригата да докосва земята. След завършване на среза, изчакайте веригата на триона да спре- преди да преместите триона. Винаги спирайте триона, преди да преминете от дърво на дърво.

ПОДДРЪЖКА И НАСТРОЙКА

ПОЧИСТВАНЕ / СЪХРАНЕНИЕ

- Почистете отлятия пластмасов корпус на верижния трион с мека четка и чиста кърпа.
- **НЕ** използвайте вода, разтвори или лакове.
- Отстранете всички отломки, особено от отворите на двигателя.
- Отстранете и почистете капаците, веригата и водача след 1 до 3 часа употреба.
- Почистете пространството под капака, зъбното колело и водача с помощта на мека четка.
- Почистете отвора за смазване с чиста кърпа.
- Ако верижният трион ще се съхранява за продължителен период от време, почистете веригата и водача.
- **СЪХРАНЯВАТЕ НА БЕЗОПАСНО, СУХО МЯСТО - ИЗВЪН ДОСЕГА НА ДЕЦА**
- **НЕ** поставяйте други предмети върху верижния трион.
- За да предотвратите изтичане на масло, уверете се, че уредът е оставен в хоризонтално положение.
- Когато съхранявате устройството в оригиналната опаковка, резервоарът за масло трябва да бъде напълно изпразнен.

ПРОВЕРКА НА АВТОМАТИЧНО СМАЗВАНЕ НА ВЕРИГАТА

Редовно проверявайте функционалността на автоматичното смазване на веригата - за да предотвратите прегряване и последващи повреди на водача и веригата в резултат. За тази цел подравнете горната част на водача с гладка повърхност (дъска, пън) и оставете триона да работи. Ако настъпи увеличение на количеството на маслото, автоматичното смазване на веригата работи правилно.

СМАЗВАНЕ НА ВЕРИГАТА

⚠ПРЕДУПРЕЖДЕНИЕ:

Носете здрави, силни ръкавици, когато извършвате каквато и да е операция по поддръжка или обслужване на това устройство.

Винаги изключвайте уреда от контакта (издърпайте щепсела от контакта) - преди да извършвате каквито и да било сервизи или поддръжка на устройството.

ЗАБЕЛЕЖКА: Не е необходимо да махате веригата или водача, когато смазвате зъбното колело на върха.

1. Почистете водача и зъбното колело.
2. С помощта на пистолет за смазване - поставете върха на пистолета в отвора за смазване и поставете смазката, докато не се появи на външния ръб на зъбното колело на върха на водача (Фигура 15).
3. За да завъртите зъбното колело, освободете спирачката на веригата и издърпайте веригата на ръка, докато не- намазаната страна на зъбното колело се изравни с отвора за смазване. Повторете процедурата на смазване.

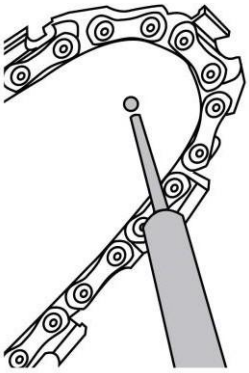

Фигура 15

ПОДМЯНА НА ВЕРИГАТА И ВОДАЧА

ПРЕДУПРЕЖДЕНИЕ:

Не свързвайте верижния трион към удължителния кабел или към електрическата мрежа - преди уредът да е напълно сглобен. Винаги използвайте защитни ръкавици, когато манипулирате веригата.

ПРЕДУПРЕЖДЕНИЕ:

Използвайте защитни ръкавици, винаги когато манипулирате веригата.

ОДОБРЕНИ ВОДАЧИ / ВЕРИГИ

Сменете веригата, когато режещите зъби са твърде износени - за заточване или когато веригата се скъса. Винаги сменяйте зъбното колело, когато сменяте веригата. Това ще осигури правилно насочване на веригата.

1. Поставете тялото на триона на твърда, хоризонтална и равна повърхност.
2. Завъртете задържащата гайка обратно на часовниковата стрелка, за да свалите капака от корпуса на триона.
3. Носете защитни ръкавици, увийте веригата около водача, като се уверите, че зъбите са насочени в посоката на въртене. Веригата трябва да бъде правилно монтирана в жлеба - който се простира по целия външен ръб на водача.
4. Поставете веригата около зъбното колело (фиг. 20), докато подравнявате слота в водача с вътрешния винт в основата на триона и с щифта за опъване на веригата в отвора на щифта във водача на веригата. Може да се наложи щифтът за опъване на веригата да се регулира правилно с отвора в водача. Използвайте гаечен ключ - за да регулирате затягащия винт, докато веригата попадне в водача.
5. Докато държите водача здраво, поставете капака обратно на триона. Уверете се че езика е подравнено правилно с прореза на тялото на триона. Заключете капака на място със задържащата гайка - завъртете го по посока на часовниковата стрелка, докато се регулира. Регулирайте напрежението на веригата.

Декларация за съответствие

Съгласно Директива 2006/42/EO от 17 май 2006 г., приложение II A

Villager d.o.o.
Bratislavska cesta 5, 1000 Ljubljana, Slovenia

Описание на машината **ЕЛЕКТРИЧЕСКИ ВЕРИЖЕН ТРИОН AGM AET 1821**

Ние декларираме на наша собствена отговорност, че гореспоменатият продукт е проектиран и произведен в съответствие с:

- Директива 2006/42/EO относно безопасността на машините
- Директива 2014/30/EC относно електромагнитната съвместимост
- Директива 2000/14/EO, 2005/88/EO относно шумовите емисии
- Директива 2011/65/EC, (EU) 2015/863 относно ограничаването на използването на някои опасни вещества в електрическото и електронно оборудване (RoHS)

Хармонизирани и други използвани стандарти:

EN 55014-1:2017
EN 55014-2:2015
EN 61000-3-2:2014
EN 61000-3-11:2000
EN 60745-1:2009+A11:2010
EN 60745-2-13:2009+A1:2010

Упълномощен орган съгласно Директива *2000/14/ EO, 2005/88/ EO*
SGS Fimko Ltd., SHES190701893001 dat 25.09.2019.

Измерено ниво на шум	LwA 107,3 dB(A)
Гарантирано ниво на шум	LwA 111 dB(A)

EG-типско испитување бр. SH-CERT190901992-02 од страна на овластено тело бр.0598, SGS Fimko Ltd., Särkiniementie 3 P.O.Box 30 FI-00211 Helsinki, Finland.
Отговорно лице, упълномощено да съставя техническа документация: Звонко Гаврилов, на адрес на фирмата Villager D.O.O, Bratislavska cesta 5, 1000 Любляна
Място / Дата: Любляна, 11.03.2022.

Лицето, което отговаря за съставянето на техническата документация
Звонко Гаврилов

ELEKTRIČNA LANČANA PILA
AGM AET 1821
Originalne upute za uporabu

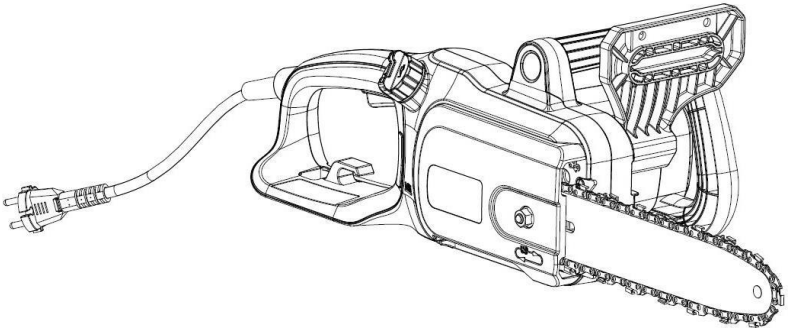

PLEASE RECYCLE
WHERE FACILITIES EXIST

SIGURNOSNI I MEĐUNARODNI SIMBOLI

Upute za uporabu opisuje sigurnosne i međunarodne simbole i piktograme - koje se mogu pojaviti na ovom proizvodu. Pročitajte upute za uporabu zbog kompletnih informacija o sigurnosti, sklapanju, rukovanju i održavanju, kao i zbog informacija u svezi popravaka.

	Pozor/Upozorenje.		Predmet koga odbaci proizvod može pogoditi korisnika ili promatrača. Uvijek osigurajte da drugi ljudi i kućni ljubimci ostanu na sigurnom odstojanju od naprave dok se njome rukuje. Općenito, djeca ne smiju prilaziti blizu prostora gdje se nalazi naprava.
	Pročitajte upute za uporabu		
	Nosite zaštitu za oči.		Nemojte koristiti po kiši niti po lošim vremenskim uvjetima.
	Nosite zaštitu sluha.		Pravilan smjer reznih zuba.
	Nosite zaštitne rukavice.		Pravilan smjer reznih zuba.
	Nosite zaštitnu kacigu.		Punjenje ulja za lanac.
	Nosite zaštitnu obuću.		Kočnica lanca. (simbol (O) pokazuje položaj u kome se kočnica otpušta).
LWA 111 dB	Garantirana vrijednost zvučne snage u 111 dB(A).		Proizvod je sukladan s važećim europskim direktivama, a metoda procjene sukladnosti s ovim direktivama je izvršena.
	Klasa II zaštite.		Otpadna električna naprava se ne smije odstraniti s otpadom iz kućanstva! Obvezno reciklirajte tamo gdje postoje postrojenja. Provjerite s Vašom lokalnom samoupravom ili prodavačem u svezi savjeta oko recikliranja.

	Isključite napravu i isključite je s napojne mreže (izvucite utikač iz utičnice) – prije sklapanja, čišćenja, postavki, održavanja, skladištenja i transportiranja.	
	Odmah izvucite utikač iz utičnice - ukoliko je napojni kabel /produžni kabel - oštećen ili prerezan.	
	Povratni udarac! Kontakt s vrhom može prouzročiti da se vodilica iznenada pomjeri na gore i unatrag - što može dovesti do ozbiljnog ozljeđivanja korisnika.	
	Kontakt vrha vodilice (mača) s bilo kojim predmetom – treba izbjegnuti.	
	Uvijek koristite napravu s obje ruke. Nemojte koristiti napravu samo jednom rukom.	

SIGURNOST

SIGURNOSNA UPOZORENJA

Uobičajena sigurnosna upozorenja za električne alate

UPOZORENJE! Pročitajte sva sigurnosna upozorenja, upute, ilustracije i specifikacije koje se isporučuju s ovim električnim alatom. *Nepoštivanje dolje navedenih uputa može uzrokovati električni udar, požar i/ili ozbiljne ozljede.*

Sačuvajte sve napomene o sigurnosti i upute za buduću primjenu.

Pojam „električni alat" u upozorenjima odnosi se na električne alata s priključkom na električnu mrežu (s mrežnim kabelom) i električne alate s napajanjem na akumulatorsku bateriju (bez mrežnog kabela).

1) **Sigurnost na radnom mjestu**

a) **Održavajte radno mjesto čistim i dobro osvijetljenim.** *Nered ili neosvijetljeno radno mjesto mogu uzrokovati nezgode.*

b) **Ne radite s električnim alatima u eksplozivnim atmosferama, primjerice onima u kojima ima zapaljivih tekućina, plinova ili prašine.** *Električni alati proizvode iskre koje mogu zapaliti prašinu ili pare.*

c) **Tijekom upotrebe električnog alata djecu i druge osobe držite podalje od mjesta rada.** *Svako odvraćanje pozornosti može uzrokovati gubitak kontrole nad uređajem.*

2) **Električna sigurnost**

a) **Priključni utikač električnog alata mora odgovarati utičnici. Sve su preinake utikača zabranjene. Nemojte upotrebljavati adapterske utikače zajedno sa zaštitno uzemljenim električnim alatima.** *Utikač na kojem nisu vršene preinake i odgovarajuća utičnica smanjuju opasnost od strujnog udara.*

b) **Izbjegavajte dodir tijela s uzemljenim površinama kao što su cijevi, radijatori, štednjaci i hladnjaci.** *Opasnost od električnog udara je veća ako je vaše tijelo uzemljeno.*

c) **Električne alate držite dalje od kiše ili vlage.** *Prodiranje vode u električni alat povećava opasnost od strujnog udara.*

d) **Ne zloupotrebljavajte priključni kabel. Nikada nemojte upotrebljavati priključni kabel za nošenje, vješanje električnog alata ili za izvlačenje utikača iz mrežne utičnice. Priključni kabel držite dalje od izvora topline, ulja, oštrih rubova ili pomičnih dijelova uređaja.** *Oštećen ili zapleten priključni kabel povećava opasnost od strujnog udara.*

e) **Ako s električnim alatom radite na otvorenom, upotrebljavajte isključivo produžni kabel prikladan za upotrebu na otvorenom.** *Upotreba produžnog kabela prikladnog za rad na otvorenom smanjuje opasnost od strujnog udara.*

f) **Ako ne možete izbjeći upotrebu električnog alata u vlažnoj okolini, upotrijebite diferencijalnu strujnu zaštitnu sklopku.** *Primjenom diferencijalne strujne zaštitne sklopke izbjegava se opasnost od strujnog udara.*

3) **Sigurnost ljudi**

a) **Budite pažljivi, pazite što činite i postupajte oprezno dok radite s električnim alatom. Nemojte upotrebljavati alat ako ste umorni ili pod utjecajem droga, alkohola ili lijekova.** *Trenutak nepažnje kod upotrebe električnog alata može uzrokovati ozbiljne ozljede.*

b) **Nosite osobnu zaštitnu opremu. Uvijek nosite zaštitne naočale.** *Nošenje osobne zaštitne opreme, kao što je maska za prašinu, zaštitna obuća s protukliznim potplatom, zaštitna kaciga ili štitnik za sluh, ovisno od vrste i primjene električnog alata, smanjuje opasnost od ozljeda.*

c) **Spriječite svako nehotično uključivanje uređaja. Prije nego što ćete utaknuti utikač u utičnicu i/ili staviti komplet baterija, provjerite je li električni alat isključen.** *Ako kod nošenja električnog alata imate prst na prekidaču ili se uključen uređaj priključi na električno napajanje, to može dovesti do nezgoda.*

d) **Prije uključivanja električnog alata uklonite alate za podešavanje ili ključ.** *Alat ili ključ koji se nalazi u rotirajućem dijelu uređaja može dovesti do nezgoda.*

e) **Izbjegavajte neuobičajene položaje tijela. Zauzmite siguran i stabilan položaj tijela i u svakom trenutku održavajte ravnotežu.** *Na taj način možete električni alat bolje kontrolirati u neočekivanim situacijama.*
f) **Nosite prikladnu odjeću. Ne nosite široku odjeću ni nakit. Kosu i odjeću držite dalje od pomičnih dijelova.** *Široku odjeću, dugu kosu ili nakit mogu zahvatiti pomični dijelovi.*
g) **Ako uređaji imaju priključak za usisavače za prašinu, provjerite jesu li isti priključeni i mogu li se ispravno upotrebljavati.** *Upotreba sustava za usisavanje može smanjiti mogućnost nastanka opasnih situacija koje uzrokuje prašina.*
h) **Nemojte postati previše bezbrižni i zanemariti sigurnosne upute zato što alat često upotrebljavate i smatrate da ste ga dobro upoznali.** *Samo jedan trenutak nepažnje dovoljan je za nastanak ozbiljnih ozljeda.*

4) **Upotreba i održavanje električnog alata**
a) **Ne preopterećujte uređaj. Za svaki posao upotrebljavajte prikladan i za to predviđen električni alat**. *S odgovarajućim električnim alatom posao ćete obaviti lakše, brže i sigurnije.*
b) **Nemojte upotrebljavati električni alat čiji je prekidač neispravan.** *Električni alat koji se više ne može uključivati i isključivati opasan je i mora se popraviti.*
c) **Alat prije podešavanja, izmjene pribora i odlaganja isključite iz izvora napajanja i/ili izvadite komplet baterije, ako se vadi iz uređaja.** *Ovim mjerama opreza izbjeći će se nehotično uključivanje električnog alata.*
d) **Električni alat koji ne upotrebljavate spremite izvan dosega djece. Rukovanje alatom zabranjeno je osobama koje nisu s njim upoznate ili koje nisu pročitale ove upute.** *Električni alati su opasni ako s njima rade neiskusne osobe.*
e) **Redovno održavajte električne alate i pribor. Kontrolirajte rade li besprijekorno pomični dijelovi uređaja, jesu li zaglavljeni, polomljeni ili oštećeni tako da to ugrožava daljnju upotrebu i rad električnog alata. Prije upotrebe oštećene dijelove treba popraviti.** *Loše održavani električni alati uzrok su mnogih nezgoda.*
f) **Rezne alate održavajte oštrim i čistim**. *Pažljivo održavani rezni alati s oštrim oštricama manje će se zaglavljivati i lakše se s njima radi.*
g) **Električni alat, pribor, radne alate, itd. upotrebljavajte prema ovim uputama i na način kako je to propisano za određenu vrstu uređaja. Pritom uzmite u obzir radne uvjete i radove koje treba izvršiti.** *Upotreba električnog alata za poslove izvan njegove predviđene upotrebe može dovesti do opasnih situacija.*
h) **Ručke i zahvatne površine održavajte suhima, čistima i pazite da na njih ne dospiju ulje ili mast.** *Skliske ručke i zahvatne površine onemogućuju sigurno rukovanje i alat se teško kontrolira u neočekivanim situacijama.*

5) **Servisiranje**

a) **Vašu električnu napravu treba servisirati isključivo ovlašteni servisni centar, uz korištenje identičnih dijelova za zamjenu**. To će osigurati da se održi sigurnost električne naprave.

Sigurnosna upozorenja za lančane pile

- **Sve dijelove tijela držite daleko od pile za vrijeme kretanja lanca pile. Prije startanja pile, uvjerite se da lanac pile ništa ne dodiruje.** Trenutak nepozornosti za vrijeme rada s pilama, može dovesti do upetljavanja Vaše odjeće u lanac ili kontakta tijela s lancem.
- **Uvijek držite pilu Vašom desnom rukom na stražnjem rukohvatu, a Vašom lijevom rukom na prednjem rukohvatu.** Držanje pile sa drugačije (obratno) postavljenim rukama – povećava opasnost od ozljeđivanja i nikada se ne smije primjenjivati.
- **Koristite zaštitne naočale i zaštitu za sluh. Dodatna zaštitna oprema za glavu, ruke, noge i stopala - se također preporuča.** Adekvatna zaštitna odjeća - će smanjiti opasnost od ozljeđivanja od letećih djelića ili od slučajnog kontakta s lancem pile.
- **Nemojte raditi s lančanom pilom na drvetu.** Rad s pilom, dok ste gore na drvetu - može dovesti do ozljeđivanja.
- **Uvijek održavajte pravilan stav nogu i radite s pilom samo kada stojite na fiksnoj, sigurnoj i ravnoj površini.** Klizave ili nestabilne površine, kao što su ljestve - mogu dovesti do gubitka ravnoteže ili gubitka kontrole nad lančanom pilom.
- **Kada siječete grane koje su pod naponom (napregnute), budite obazrivi, jer mogu odskočiti.** Kada se oslobodi napon u vlaknima drveta, napregnuta grana može udariti rukovatelja i dovesti do gubitka kontrole nad pilom.
- **Naročito obratite pozornost kada siječete grmlje i mlado stablo.** Tanak materijal može uhvatiti lanac i biti odbačen prema Vama ili Vas dovesti do gubitka ravnoteže.
- **Lančanu pilu uvijek prenosite držeći je za prednji rukohvat, s isključenim motorom i sa vodilicom usmjerenom dalje od Vašeg tijela (straga). Kada transportirate ili skladištite Vašu pilu, uvijek stavljajte štitnik mača (vodilice) tj. navlaku.** Pravilno rukovanje s lančanom pilom će smanjiti vjerojatnoću slučajnog kontakta s pokretnim lancem.
- **Pridržavajte se naputaka za podmazivanje, zatezanje lanca i zamjene dodataka.** Nepropisno zategnut ili podmazan lanac - može ili pući ili povećati šansu za pojavu povratnog udarca.

- **Rukohvate održavajte u suhom i čistom stanju i bez prisutnosti ulja i masti.** Masni i nauljeni rukohvati su klizavi i dovode do gubitka kontrole nad motornom pilom.
- **Režite (sijecite) samo drvo. Nemojte koristiti lančanu pilu za svrhe za koje nije namijenjena. Na primer, nemojte koristiti lančanu pilu za rezanje plastike, zidarskog materijala niti za ostale građevinske materijale - koji nisu od drveta.** Uporaba pile za svrhe za koje nije namijenjena može dovesti do nastanka opasnih situacija.

Uzroci pojave povratnog udarca

- Povratni udarac se može javiti kada nos ili vrh vodilice dodirne neki predmet ili kada se drvo koje se reže zatvori i uklješti lanac pile u rez.
- U nekim slučajevima kontakt vrhom može prouzročiti iznenadnu povratnu reakciju, trzanje vodilice na gore i natrag prema rukovatelju.
- Uklještenje lanca duž gornjeg tijela vodilice može gurnuti vodilicu naglo natrag prema rukovatelju.
- Bilo koja od ovih reakcija može dovesti do toga da izgubite kontrolu nad pilom, što može dovesti do ozbiljnog osobnog ozljeđivanja. Nemojte se uzdati isključivo u sigurnosna sredstva koja su ugrađena u Vašu pilu. Kao korisnik lančane pile, Vi ste uvijek odgovorni za poduzimanje svih mogućih mjera predostrožnosti kako bi se spriječio nesretan slučaj.

Djelatnost korisnika na prevenciji povratnog udarca

Povratni udarac je rezultat nepravilne uporabe alata i/ili nepropisnih procedura ili uvjeta rukovanja i može se izbjeći poduzimanjem propisanih mjera predostrožnosti koje su date dolje:

- **Održavajte čvrst stisak, s palcem i prstima koji obuhvaćaju rukohvate lančane pile i sa obje ruke na pili. Postavite Vaše tijelo i ruke na takav način - da se možete oduprijeti silama povratnog udarca.** Sila povratnog udarca se može kontrolirati od strane korisnika, ukoliko su poduzete propisane mjere predostrožnosti. Nemojte ispuštati pilu.
- **Nemojte se istezati i nemojte rezati iznad visine ramena.** To pomaže da se spriječi nenamjeran kontakt vrhom i omogućava bolju kontrolu nad pilom u neočekivanim situacijama.
- **Koristite samo vodilice i lance za zamjenu tipova koje je naveo proizvođač.** Nepropisni lanci i vodilice za zamjenu mogu dovesti do pucanja lanca i/ili povratnog udarca.

- **Pridržavajte se naputaka proizvođača koje se tiču oštrenja i održavanja.** Ukoliko se graničnik dubine reza tako naoštri (turpijom) da dubina reza bude prevelika – to povećava rizik od pojave povratnog udarca.
- **Držite električni alat samo za izolirane hvatne površine, zato što lanac pile može dodirnuti skrivene kabele ili sopstveni kabel za napajanje.** Lanac koji dodirne žicu koja je pod naponom - može izložiti metalne dijelove električnog alata naponu i može dovesti do električnog udara rukovatelja.

SMANJIVANJE VIBRACIJA I BUKE

Da biste smanjili udar emisije buke i vibracija, ograničite vrijeme rukovanja, koristite režime s malim vibracijama i malo buke i nosite osobnu zaštitnu odjeću.
Uzmite u obzir sljedeće tačke da biste minimizirali rizike uslijed izloženost buci i vibracijama:

1. Napravu koristite samo za svrhe za koje je namijenjena svojim dizajnom i ovim uputama.
2. Uvjerite se da je naprava u dobrom stanju i da je održavana.
3. Koristite propisane alate za primjenu za ovu napravu i uvjerite se da su u dobrom stanju.
4. Održavajte čvrst stisak na rukohvatima/hvatnim površinama.
5. Održavajte ovu napravu u skladu s ovim napucima i održavajte ga u dobro podmazanom stanju (gdje je to primjenjivo).
6. Planirajte raspored Vašeg rada - kako bi uporabu naprave s visokim vibracijama rasporedili na veći broj dana.

U ŽURNIM SLUČAJEVIMA

Upoznajte se sa uporabom ovog proizvoda putem ovih uputa za uporabu. Upamtite sigurnosne smjernice i pridržavajte ih se u potpunosti. To će pomoći da se spriječe rizici i opasne situacije.

1. Uvijek budite oprezni kada koristite ovu napravu - tako da možete prepoznati rizike i reagirajte na njih pravodobno. Brza reakcija može spriječiti ozbiljno ozljeđivanje i nanošenje štete imovini.
2. Isključite napravu i isključite je s napojne mreže - ukoliko postoji bilo kakva neispravnost. Ukoliko je potrebno - neka napravu pregledaju i poprave kvalificirani profesionalci, prije nego li počnete opet rukovati njome.

NAMJENSKA I NENAMJENSKA UPORABA

Ova električna lančana pila je namijenjena za osnovno orezivanje, obaranje, rezanje drva i uklanjanje korjenja. Svi drveni predmeti koji su namijenjeni za rezanje ovom napravom - ne smiju biti deblji od maksimalnih reznih mogućnosti vodilice (mača). Nemojte napravu koristiti za rezanje metala, plastike i drugu komercijalnu uporabu.

RIZICI KOJI PREOSTAJU

Čak i kada rukujete ovom napravom u skladu s propisima, uvijek će postojati rizici koji preostaju. Slijedeće opasnosti mogu nastati u svezi sa strukturom i dizajnom ovog proizvoda:

1. Oštećenja zdravlja koja nastaju zbog emisije vibracija - ukoliko se naprava koristi dulji vremenski period ili se njome ne rukuje pravilno i ne održava se na pravilan način.
2. Ozljede i oštećenja imovine zbog polomljenih dodataka i opreme ili skrivenih predmeta koji se iznenada udare.
3. Ozljede i oštećenja imovine uslijed predmeta koji bivaju odbačeni ili padnu.
4. Dulja uporaba ovog proizvoda izlaže rukovatelja vibracijama i može prouzročiti bolest „bijelih prstiju“ Da biste smanjili rizik, obvezno nosite rukavice i održavajte Vaše ruke u toplom stanju. Ukoliko se bilo koji od simptoma „bijelih prstiju“ pojavi, odmah zatražite medicinsku pomoć. Simptomi bijelih prstiju uključuju: Utrnulost, gubitak osjećaja, trnce, bridnja, bol, gubitak snage, promjene u boji ili stanju kože. Ovi simptomi se normalno pojavljuju na prstima, šakama ili zglobovima. Rizik se povećava na niskim temperaturama.

⚠ POZOR

Ovaj proizvod proizvodi elektromagnetsko polje tijekom rada! Ovo polje, u nekim okolnostima, može ometati aktivne ili pasivne medicinske implantate! Da biste smanjili rizik od ozbiljnih ili fatalnih ozljeda, preporučamo osobama s medicinskim implantatima - da se konzultiraju sa svojim liječnikom i sa proizvođačem medicinskim implantata - prije rukovanja ovim proizvodom!

Pozor!

Zbog lošeg stanja električne mreže, može doći do pojave kratkih padova napona kada startate opremu. To može utjecati na drugu opremu (npr. treptanje lampe). Ukoliko je impedanca mreže Z_{max}<0,402 Ω - takva ometanja se ne očekuju. (U slučaju potrebe, možete kontaktirati Vašeg lokalnog opskrbljivača električnom energijom radi detaljnijih informacija).

UPOZNAJTE VAŠU NAPRAVU

Za osnovno orezivanje, obaranje, rezanje drveta i uklanjanje korjenja.

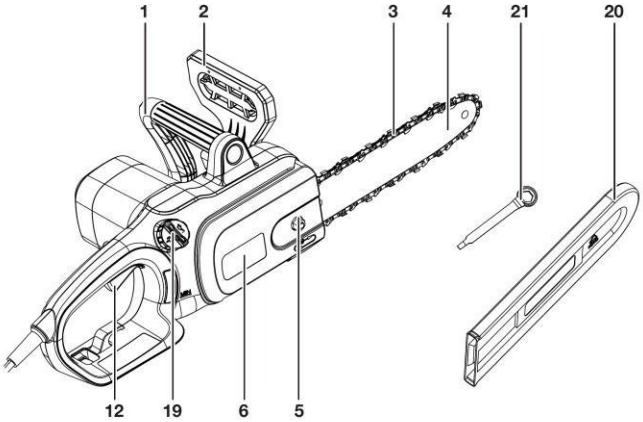

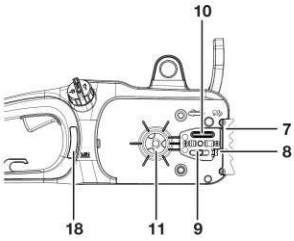

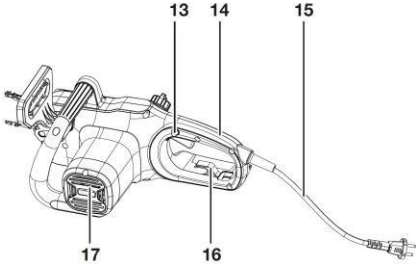

1	Prednji rukohvat	12	On/Off prekidač
2	Prednji štitnik ruke (poluga kočnice lanca)	13	Odbravljujući gumb
3	Lanac pile	14	Stražnji rukohvat
4	Vodilica (mač)	15	Napojni kabel s utikačem
5	Zadržavajuća navrtka	16	Oslobađanje napregnutosti kabla
6	Poklopac	17	Ventilacioni otvori
7	Nazubljeni odbojnik (kandža)	18	Prozorić za razinu ulja
8	Vijak dotezanja	19	Čep spremnika ulja za lanac
9	Vijak	20	Korice vodilice (mača)
10	Otvor za podmazivanje	21	Ključ
11	Pogonski lančanik		

TEHNIČKE ZNAČAJKE*

Model	AGM AET 1821
Nazivni napon	230 V / 50 Hz
Tip motora	Univerzalni motor
Nazivna snaga ulaza	1800 W
Brzina praznog hoda	7500 o/min
Maksimalna brzina lanca	14 m/s
Kapacitet spremnika za ulje	120 ml
Model vodilice (mača) pile	14“ (356 mm)
Razina zvučnog tlaka (EN 60745-1, EN60745-2-13)	L_{PA} = 96,3 dB(A) K_{PA} = 3,0 dB(A)
Izmjerena razina zvučne snage (EN 60745-1, EN 60745-2-13)	L_{PA} = 107,3 dB(A) K_{PA} = 3,0 dB(A)
Garantirana razina zvučne snage (EN 60745-1, EN 60745-2-13)	111 dB(A)
Razine vibracija (EN 60745-1, EN 60745-2-13)	2,56 m/s^2 (Prednji rukohvat) 3,90 m/s^2 (Zadnji rukohvat) (K=1,5 m/S^2)
Težina	4,3 kg

Informacija:
Deklarirana ukupna vrijednost vibracija i buke je izmjerena u skladu sa standardnim metodama testiranja i može se koristiti za usporedbu jednog alata s drugim.
Deklarirana ukupna vrijednost buke i vibracija se također može koristiti za preliminarnu procjenu izloženosti.
Emisija vibracija i buke tijekom stvarne uporabe električnog naprave se - može razlikovati od deklarirane ukupne vrijednosti ovisno od načina na koji se naprava koristi. Možda će biti neophodno identificirati sigurnosne mjere - kako bi se rukovatelj zaštitio, a koje su utemeljene na procjeni izloženosti u stvarnim uvjetima uporabe (uzimajući u obzir sve dijelove radnog ciklusa, kao što su vrijeme kada radi na praznom hodu nakon vremena uključivanja).

* Sve značajke su utemeljene na najnovijim informacijama o proizvodu - koje su dostupne u vrijeme tiskanja. Zadržavamo pravo vršenja izmjena u bilo kojem trenutku bez prethodne napomene.

POZOR

- **Da se emisija vibracija i buke tijekom stvarne uporabe električnog naprave može razlikovati od deklarirane ukupne vrijednosti ovisno od načina na koji se naprava koristi i**
- **O potrebi za identificiranjem sigurnosnih mjera - kako bi se rukovatelj zaštitio, koje su utemeljene na procjeni izloženosti u stvarnim uvjetima uporabe (uzimajući u obzir sve dijelove radnog ciklusa kao što su vremena kada je naprava isključena i kada radi na praznom hodu nakon vremena uključivanja).**

PRIPREMANJE LANČANE PILE

OTPAKIRANJE

POZOR

Ukoliko bilo koji dio lančane pile nedostaje ili je oštećen, nemojte priključivati lančanu pilu na napojnu mrežu - dok se oštećeni dio ne popravi ili ne zamjeni.
Lančana pila se dostavlja potpuno sastavljena, uključujući i sklop lanac/vodilica. **NEMOJTE** baciti kutiju ili materijale ambalaže – dok ne ispitate sve dijelove.

NAPOMENA: Ulje za lanac i vodilicu se ne dostavlja. Morate napuniti pilu SAE 30 uljem **PRIJE** uporabe.
NAPOMENA: Skinite zaštitni poklopac lanac/vodilica – prije uporabe.

ZATEZANJE LANCA

POZOR

Isključite lančanu pilu s napojne mreže vađenjem utikača iz utičnice - prije postavki zategnutosti lanca pile.

POZOR

Rezne ivice na lancu su oštre. Koristite zaštitne rukavice kada manipulirate lancem.

POZOR

UVIJEK održavajte propisnu zategnutost lanca. Labav lanac će povećati rizik od povratnog udarca. Labav lanac može iskočiti iz žlijeba vodilice. To može dovesti do ozljeđivanja rukovatelja i oštećenja lanca. Labav lanac će prouzročiti da dođe do naglog habanja lanca, vodilice i lančanika. Životni vijek lanca pile uglavnom ovisi od dovoljnog podmazivanja i propisne zategnutosti. Izbjegnite zatezanje lanca dok je vruć, jer će to dovesti do toga da lanac postane previše zategnut – kada se ohladi.

1. Provjerite zategnutost lanca tako što ćete povući lanac iz vodilice. Pravilno zategnut lanac treba napraviti rastojanje od približno 1/8 inča (3mm) između sebe i vodilice (slika 1).
2. Ukoliko su potrebne postavke, okrenite vijak dotezanja ključem.
3. Da biste uradili postavke zategnutosti lanca, okrećite vijak zategnutosti (slika 2). Okretanjem vijka zategnutosti na gore, povećava zategnutost, dok okretanje na dolje smanjuje dotegnutost. Pravilno zategnut lanac ne smije imati ugibanje (slika 3) i treba da se može povući samo 1/8 inča (3mm) iz vodilice pile.
4. NEMOJTE previše zategnuti lanac - jer će to dovesti do prevelikog habanja i smanjit će životni vijek i vodilice i lanca.

NAPOMENA: Lanac pile mora biti propisno zategnut - kako bi osigurao sigurno rukovanje. Zategnutost lanca je optimalna - ukoliko lanac pile se može podići 1/8 inča (3 mm) od centra vodilice (mača). Pošto se lanac pile zagrijava tijekom rada, njegova duljina se može promijeniti. Provjerite zategnutost lanca svakih 10 minuta rada i po potrebi uradite postavke, osobito za novi lanac. Olabavite lanac nakon završenog posla, jer se on skraćuje dok se hladi. Ukoliko postupate na takav način, produljit ćete životni vijek lanca i spriječiti oštećenja.

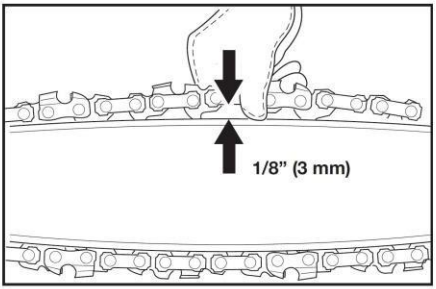

Slika 1

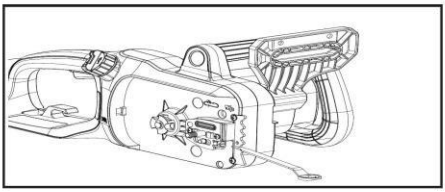

Slika 2

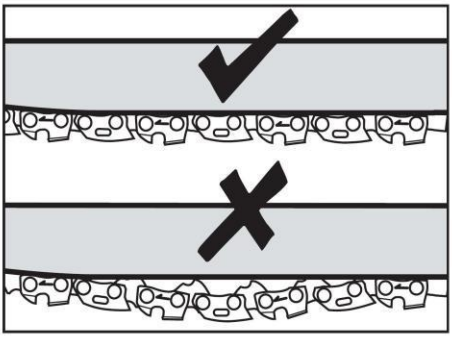

Slika 3

PUNJENJE AUTOMATSKOG SUSTAVA ZA PODMAZIVANJE

POZOR!

Lančana pila **SE NE DOSTAVLJA** napunjena uljem. Ključno je napuniti uljem prije uporabe. Nikada nemojte rukovati lančanom pilom ukoliko lanac nije podmazan ili ako je spremnik za ulje prazan, jer će to dovesti do ozbiljnog oštećenja naprave. Životni vijek lanca i kapacitet rezanja ovise od optimalnog podmazivanja. Stoga, lanac se automatski podmazuje uljem tijekom rada preko otvora za podmazivanje.

Lanac karakterizira sustav automatskog podmazivanja - koji održava propisno podmazivanje lanca i vodilice. Indikator razine ulja pokazuje preostalo ulje u pili. Ukoliko se razina ulja spusti ispod četvrtine kapaciteta, dopunite propisanim uljem za lance i vodilice.

Da biste napunili spremnik za ulje:

1. Skinite čep za ulje (slika 4). Punite spremnik uljem za vodilice i lance (SAE 30) dok razina ulja ne dosegne pun kapacitet.
2. Vratite na svoje mjesto čep spremnika i dotegnite. Obavezno provjeravajte razinu ulja nakon svakih 10 minuta uporabe. Isključite lančanu pilu s napajanja prije provjeravanja razine ulja ili prije punjenja spremnika uljem.

POZOR!

Da biste spriječili curenje ulja, osigurajte da se naprava ostavlja u horizontalnom položaju (čep za sipanje ulja okrenut na gore) - kada se lančana pila ne koristi. Koristite samo preporučeno ulje, kako biste izbjegli oštećenja lančane pile. Nikada nemojte koristiti reciklirana/stara ulja. Uporaba neodobrenih ulja će dovesti do poništavanja Jamstva.

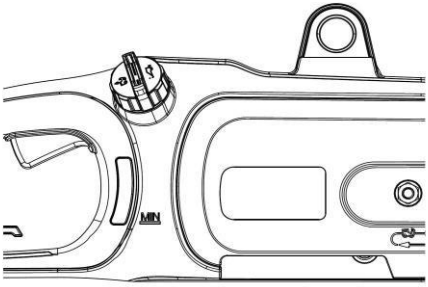

Slika 4

SKLAPANJE VODILICE I LANCA PILE

1. Postavite napravu na pogodnu ravnu i horizontalnu površinu s prednjim rukohvatom usmjerenim na gore.
2. Olabavite zadržavajuću navrtku ključem i skinite je zajedno s poklopcem (slika 5).
3. Uvjerite se da je pin za zatezanje postavljen na lijevoj strani, uradite postavke okretanjem vijka za dotezanje u smjeru suprotnom od kazaljke na satu višenamjenskim alatom – ako je potrebno.
4. Raširite lanac s reznim ivicama lanca usmjerenim u smjeru okretanja i ubacujte lanac u žlijeb oko vodilice.
5. Poravnajte sklop vodilice i lanca pile s pogonskim lančanikom i vijkom. Položite lanac oko pogonskog lančanika, a zatim spustite vodilicu da biste je montirali na vijak (slika 5).
6. Dotegnite zadržavajuću navrtku da biste fiksirali poklopac.
7. Vucite lanac pile duž gornjeg dijela vodilice rukom s jednog kraja na drugi nekoliko puta. Lanac treba biti zategnut, ali da se i dalje slobodno pomjera.

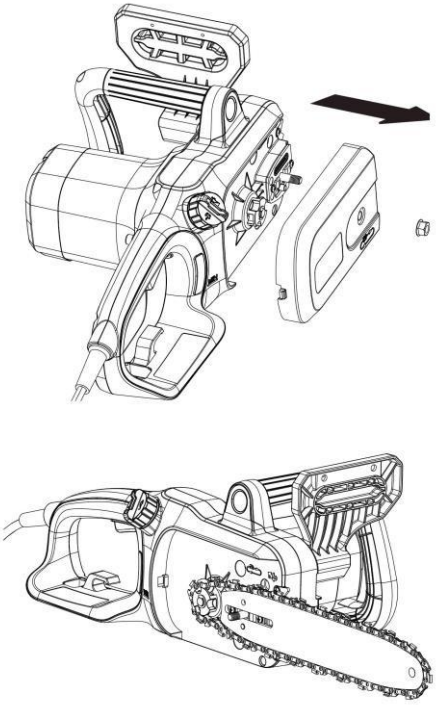

Slika 5

RUKOVANJE

PRIPREMA

Prije svake uporabe – pregledajte sljedeće stavke, kako biste se uvjerili da su ispunjeni sigurni radni uvjeti.

LANČANA PILA: Prije započinjanja posla, pregledajte da li na pili ima oštećenja kućišta, produžnih kabela lanca i vodilice. Nikada nemojte koristiti očigledno oštećenu napravu.

SPREMNIK ULJA: Provjerite razinu ulja u spremniku. Također provjerite da li ima dovoljno ulja dostupnog tijekom rada. Nikada nemojte raditi s pilom ukoliko nema ulja ili je razina ulja opala ispod oznake za minimalnu razinu ulja, da biste spriječili oštećenje lančane pile. Uglavnom, punjenje ulja je dovoljno za približno 10 minuta operacije rezanja (ovisno od trajanja pauza i od gustine radnog komada).

LANAC PILE: Provjerite zategnutost lanca pile i stanje sječiva. Što je lanac pile oštriji – bit će lakše rukovanje. To se isto odnosi i na zategnutost lanca. Svakih 10 minuta rada pregledajte zategnutost lanca kako biste povećali sigurnost. Novi lanci pila su osobito podložni promjenama zbog zagrijavanja koje se stvara radom.

ZAŠTITNA ODJEĆA: Osigurajte da se uvijek nosi odgovarajuća uska (prianjajuća) zaštitna odjeća kao što su zaštitne hlače, rukavice i zaštitne cipele. Nosite zaštitnu kacigu s integriranom zaštitom za sluh i štitnik za lice, da biste osigurali zaštitu od grana koje padaju ili odskaču.

SIGURNOSNA UPOZORENJA

1. Kako biste osigurali siguran rad, **NEMOJTE** rukovati pilom iznad visine ramena.
2. Kabel postavite tako – da ne bude upetljan u grane i sl. tijekom rezanja.
3. Nikada nemojte stajati ispod grane koja se reže.
4. Budite oprezni kada režete grane koje su napregnute ili koje pucaju.
5. Obavezno se zaštitite od opasnosti od ozljeđivanja granama koje padaju i od drvenih komada koji lete.
6. Dok naprava radi, držite ljude i životinje na sigurnoj udaljenosti od zone opasnosti.
7. Naprava nije zaštićena od električnog udara kada dođe u kontakt s visokonaponskim provodnicima. Održavajte najmanje rastojanje od 30 stopa (10m) od provodnika za struju - kako bi se izbjegao električni udar koji može biti opasan po život.
8. Kada radite na nagibu, uvijek stojite iznad ili sa strane od grane koja se reže.

9. Dopustite da lanac reže za Vas. Neka pila radi na punoj brzini tijekom čitavog trajanja reza. Korisnici koji po prvi puta koriste napravu – treba kao najosnovniji vid uvježbavanja – da režu debla na nogarima ili stalcima za rezanje drva.

SPRJEČAVANJE POVRATNOG UDARCA

Termin „povratni udarac“ se odnosi na slučaj kada pila odjednom poskoči na gore i unatrag. To se obično događa kada radni komad dođe u kontakt s vrhom vodilice ili kada se zaglavi lanac pile.
Povratni udarac generira naglu i snažnu silu. Pila obično reagira na nekontroliran način, stvarajući mogućnost ozljeđivanja korisnika.

Opasnost od povratnog udarca je najveća kada pokušavate rezati blizu vrha vodilice ili samim vrhom. Uvijek koristite pilu koliko god je moguće ravno, kako biste izbjegli gubitak kontrole tijekom rada.

⚠ POZOR

NEMOJTE rezati drveće tijekom uvjeta jakog vjetra. To može dovesti do ozljeđivanja i smije se izvoditi samo od strane uvježbanih profesionalnih korisnika.

ON/OFF PREKIDAČ

Da biste uključili napravu (ON) pritisnite sigurnosni gumb, a zatim stisnite prekidač (slika 6). Nakon startanja naprave, možete otpustiti sigurnosni gumb bez isključivanja naprave. Da biste isključili napravu (OFF), otpustite prekidač (slika 6).

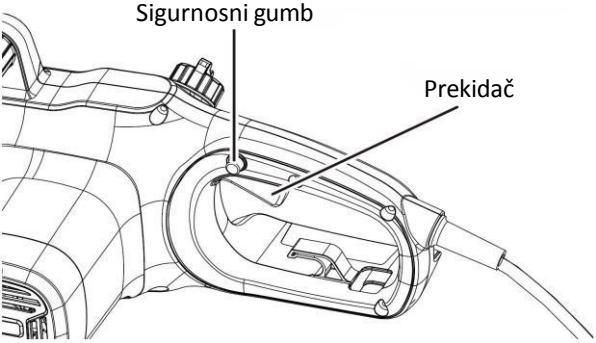

Slika 6

KOČNICA POVRATNOG UDARCA

Kočnica povratnog udarca je sigurnosni mehanizam - koji se aktivira prednjim štitnikom ruke. Kada se pojavi povratni udarac, lančana pila se odmah zaustavlja (slika 7).

Prije svake uporabe treba izvršiti slijedeću provjeru funkcionalnosti. Svrha testiranja kočnice lanca je da se smanji mogućnost ozljeđivanja uslijed povratnog udarca.

1. Gurnite prednji štitnik ruke naprijed i pokušajte pokrenuti pilu. Pila se ne smije pokrenuti.
2. Da biste deaktivirali kočnicu povratnog udarca, otpustite On/Off prekidač i povucite unatrag štitnik ruke.

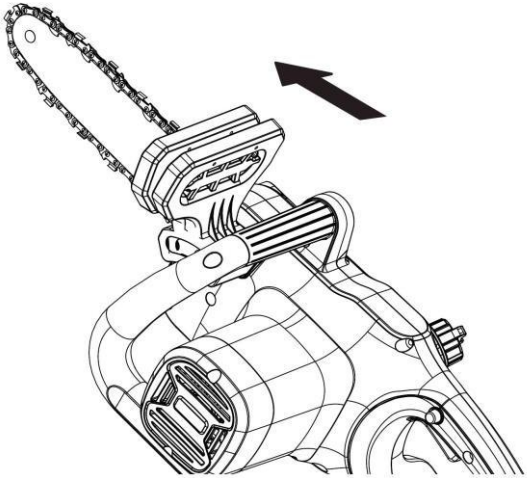

Slika 7

TEHNIKE REZANJA

VAŽNO: Preporuča se da korisnici koji prvi put koriste pilu kao minimalnu razinu uvježbavanja, režu debla na nogarima (stalcima) za rezanje drva.

- Najprije odrežite niže grane drveta. Tako ćete omogućiti da grane lakše padaju na tlo.
- Na kraju reza, težina pile se naglo povećava za korisnika, jer se više ne oslanja na granu. Postoji opasnost od gubitka kontrole nad pilom, zato ostanite oprezni tijekom čitave operacije rezanja.
- Pilu vadite iz reza samo dok se lanac kreće. Na taj način sprječavate da se lanac zaglavi u drvetu.
- NEMOJTE rezati vrhom vodilice. NEMOJTE rezati u formacije grana (gdje se drvo grana ka vani). To će utjecati na sposobnost drveta da se zaliječi.
- Za rezanje manjih grana postavite graničnu ploču pile na granu. To sprječava neželjene pokrete pile na početku reza. Dok primjenjujete mali tlak, vodite pilu kroz granu od vrha ka dnu.
- Za rezanje većih grana, najprije napravite oslobađajući rez. režite 1/3 promjera grane od dna ka vrhu koristeći gornji dio vodilice. Zatim režite od vrha ka dnu preostale 2/3 koristeći donji dio vodilice. Odsijecajte dugačke grane u dijelovima

  - kako biste zadržali kontrolu nad mjestom udara.

OBARANJE DRVETA

Kada se operacije obaranja i metrenja drva izvode od strane dvije ili više osoba istodobno, operacija obaranja se mora odvojiti od operacije metrenja na rastojanju od najmanje dvostruke visine drveta koje se obara.

Drveće treba obarati na takav način - da ne ugrožava sigurnost bilo koje osobe, da ne udari u neki električni vod ili sl. - i da ne izazove bilo kakvu materijalnu štetu. Ukoliko ipak drvo dođe u kontakt s nekim električnim vodom ili sl. - odmah treba obavijestiti tvrtku čiji je to vod.

Rukovatelj pile treba stajati na gornjoj strani nagnutog terena, jer će se drvo vjerojatno otkotrljati ili skliznuti nizbrdo nakon obaranja. To je neophodno (zauzimanje položaja) prije započinjanja reza.

Put za evakuaciju (put za povlačenje) - treba se protezati unatrag i dijagonalno od stražnje strane očekivane crte pada (slika 8).

Opis obaranja: Putevi za evakuaciju (put za povlačenje)

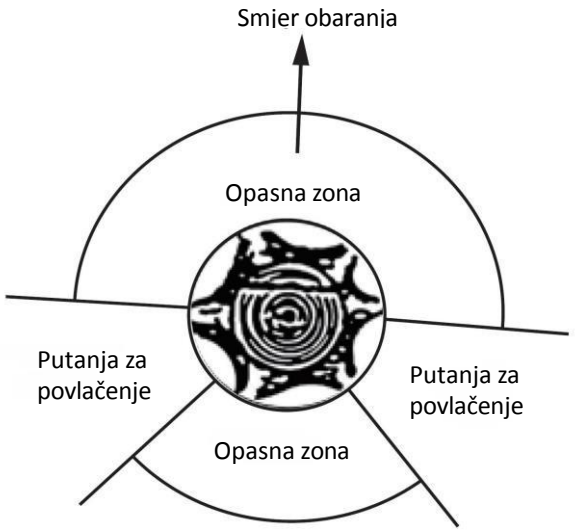

Slika 8

Prije započinjanja obaranja - uzmite u obzir prirodno naginjanje drveta, mjesta većih grana i pravac i smjer vjetra – kako biste procijenili na koji način će drvo pasti. Uklonite prljavštinu, kamenje, labave kore drveta, čavle, spajalice i žice s drveta. Napravite zarez duljine 1/3 promjera drveta - normalno (upravno) na pravac obaranja (slika 9).

Opis obaranja: Zarezivanje

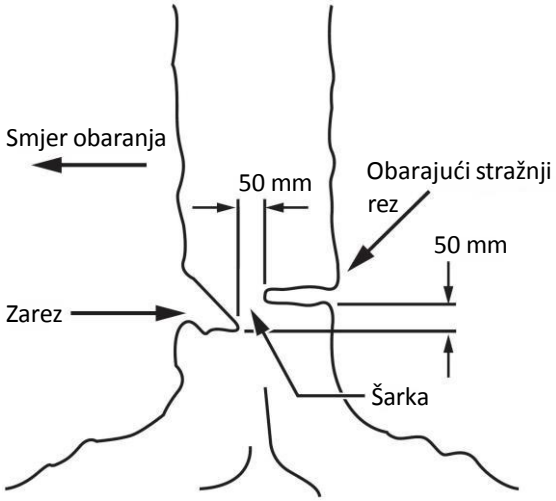

Slika 9

Najprije napravite donji horizontalni urezujući rez (zarez ili urez). To će pomoći da se izbjegne uklještenje lanca ili vodilice (mača) - kada se napravi drugi rez.

OBARAJUĆI STRAŽNJI REZ

Napravite obarajući stražnji rez najmanje 50 mm iznad horizontalnog dijela zareza (slika 9). Neka obarajući stražnji rez bude paralelan s horizontalnim rezom zareza. Napravite stražnji obarajući rez tako - da ostane dovoljno drveta da se ponaša kao šarka. Šarka drveta sprječava uvijanje i pad drveta u pogrešnom pravcu. NEMOJTE rezati kroz šarku.

Kako se pri obaranju približavate šarci, drvo treba početi padati. Ukoliko postoji mogućnost da drvo neće pasti u željenom pravcu ili se može vratiti natrag i uklješti lanac – zaustavite rezanje prije nego li se završi stražnji obarajući rez i uporabite klinove od drveta, plastike ili aluminija - da otvorite rez i spustite drvo duž željene crte pada.

Kada drvo počne padati - izvadite pilu iz reza, zaustavite motor, spustite pilu dolje, zatim uporabite planiranu put za povlačenje (odstupanje). Pazite se grana iznad glave koje padaju i pazite gdje gazite.

POTKRESIVANJE DRVETA

Potkresivanje je uklanjanje grana s oborenog drveta. Kada potkresujete ostavite veće donje grane da oslanjaju deblo na podlozi. Male grane uklanjajte jednim rezom (slika 10).

Grane koje su napregnute treba rezati odozdo na gore – kako bi se izbjeglo zaglavljivanje pile.

Potkresivanje drveta

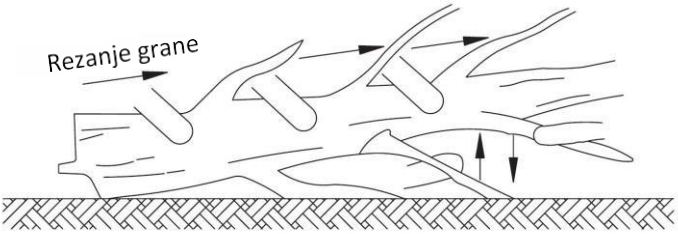

Nastavite raditi iznad zemlje. Ostavite oslone grane dok ne presiječete deblo.

Slika 10

REZANJE DEBLA NA ODREĐENE DULJINE (METRENJE)

Metrenje je rezanje debla na određene duljine. Važno je osigurati da Vaše stajalište bude čvrsto i položaj nogu siguran, a da se Vaša težina ravnomjerno rasporedi na oba stopala. Kada je moguće, deblo treba biti podignuto i oslonjeno pomoću grana, debala ili klinova.

Pridržavajte se jednostavnih savjeta za lakše rezanje. Kada je deblo oslonjeno duž čitave duljine ono se reže od vrha (gornje metrenje) (slika 11).

Deblo oslonjeno čitavom duljinom.
Režite odozgo. Izbjegnite rezanje zemlje.

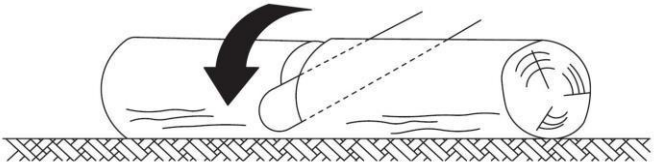

Slika 11

Kada je deblo oslonjeno na jednom kraju, režite 1/3 promjera odozdo (slika 12). Zatim napravite završni rez gornjim rezanjem - dok se rez ne sretne s prvim rezom.

Deblo oslonjeno jednim krajem

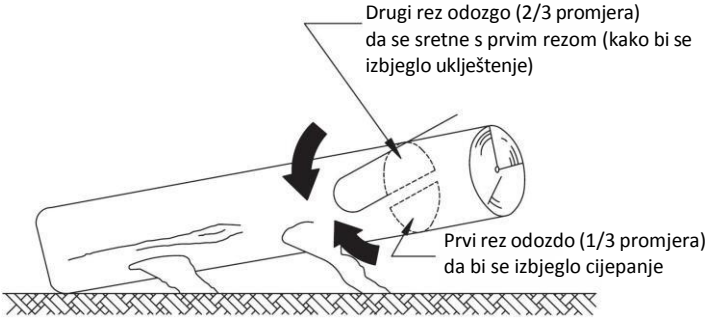

Slika 12

Kada je deblo oslonjeno na oba kraja, režite 1/3 promjera od vrha (rezanje odozgo) (slika 13). Zatim napravite završni rez rezanjem odozdo 2/3 – dok se ne sretne s prvim rezom.

Deblo oslonjeno na oba kraja

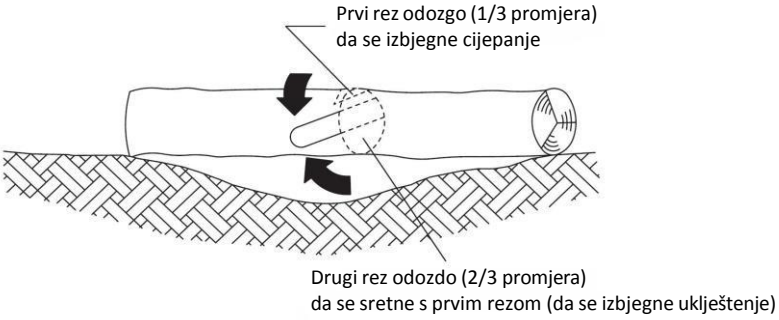

Slika 13

Kada se metrenje vrši na nagnutom terenu, uvijek stojite na gornjoj strani (uzbrdo) u odnosu na deblo (slika 14).

Metrenje debla
(rezanje na manje duljine)

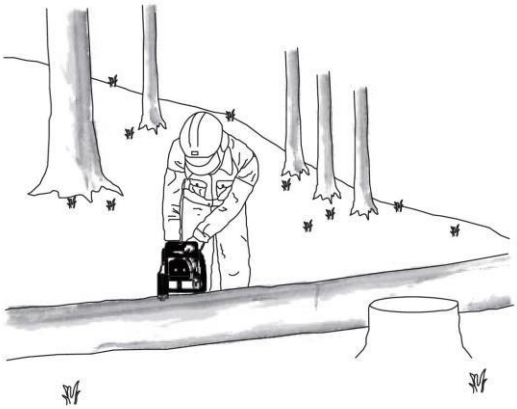

Stojite na gornjoj strani (uzbrdo) - kada režete, zato što se deblo može otkotrljati

Slika 14

Da biste zadržali kompletnu kontrolu kada režete kroz deblo, otpustite tlak rezanja pri kraju reza bez otpuštanja Vašeg stiska na rukohvatima pile. Nemojte dopustiti da lanac dotakne tlo. Nakon završetka reza, sačekajte da se lanac pile zaustavi – prije nego li pomjerite pilu. Uvijek zaustavite motor prije pomjeranja od drveta do drveta.

ODRŽAVANJE I POSTAVKE

ČIŠĆENJE / SKLADIŠTENJE

- Očistite liveno plastično kućište lančane pile koristeći meku četku i čistu krpu.
- **NEMOJTE** koristiti vodu, rastvore niti lakove.
- Uklonite sve otpatke, osobito s ventilacionih otvora motora.
- Uklonite i očetkajte poklopce, lanac i vodilicu nakon 1 do 3 sata uporabe.
- Očistite prostor ispod poklopca, lančanik i vodilicu koristeći meku četku.
- Očistite otvor za podmazivanje čistom krpom.
- Ukoliko će lančana pila biti uskladištena dulji vremenski period, očistite lanac i vodilicu.
- **SKLADIŠTITE NA SIGURNOM, SUHOM MJESTU - VAN DOSEGA DJECE.**
- **NEMOJTE** stavljati druge predmete na lančanu pilu.
- Da biste spriječili curenje ulja, osigurajte da se naprava ostavi u horizontalnom položaju.
- Kada skladištite napravu u originalnom pakiranju, spremnik ulja mora biti potpuno ispražnjen.

PROVJERA AUTOMATSKOG PODMAZIVANJA LANCA

Redovito provjeravajte funkcionalnost automatskog podmazivanja lanca - kako biste spriječili pregrijavanje i naknadno oštećenje vodilice i lanca kao posljedicu toga. Za ovu svrhu poravnajte vrh vodilice uz glatku površinu (daska, panj) i pustite pilu raditi. Ukoliko se pojavi povećanje količine ulja, automatsko podmazivanje lanca funkcionira propisno.

PODMAZIVANJE LANČANIKA

⚠ POZOR:

Nosite izdržljive, jake rukavice kada izvodite bilo kakvu operaciju održavanja ili servisiranja ove naprave.
Uvijek isključite napravu s napojne mreže (izvucite utikač iz utičnice) - prije izvođenja bilo kojeg servisa ili održavanja na napravi.

NAPOMENA: Nije neophodno skidati lanac ili vodilicu kada podmazujete lančanik na vrhu.

1. Očistite vodilicu i lančanik.
2. Koristeći mazalicu (pištolj za podmazivanje) - ubacite vrh pištolja u otvor za podmazivanje i ubacite mast dok se ne pojavi na vanjskoj ivici lančanika na vrhu (na nosu) vodilice (slika 15).
3. Da biste okretali lančanik, otpustite kočnicu lanca i vucite lanac rukom dok nepodmazana strana lančanika ne bude u crti s otvorom za podmazivanje. Ponovite proceduru podmazivanja.

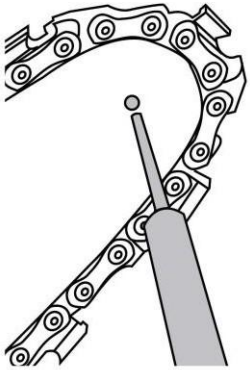

Slika 15

ZAMJENA LANCA I VODILICE

POZOR:

Nemojte priključiti lančanu pilu na produžni kabel ni na napojnu mrežu – prije nego li naprava bude kompletno sklopljena. Uvijek koristite rukavice kada manipulirate lancem.

POZOR:

Kada manipulirate lancem – uvijek nosite zaštitne rukavice.

ODOBRENE VODILICE (MAČEVI) / LANCI

Zamijenite lanac kada rezni zubi budu suviše potrošeni (pohabani) - da biste se oštrili ili kada lanac pukne. Uvijek zamijenite i pogonski lančanik kada zamjenjujete lanac. To će osigurati propisno vođenje lanca.

1. Postavite tijelo pile na čvrstu horizontalnu i ravnu površinu.
2. Okrećite zadržavajuću navrtku u smjeru suprotnom od kazaljke na satu da biste skinuli poklopac s tijela pile.
3. Noseći zaštitne rukavice, obmotajte lanac oko vodilice, pazeći da zubi budu usmjereni u smjeru okretanja. Lanac treba biti pravilno namješten u žlijeb (utor) - koji se proteže duž čitave vanjske ivice vodilice.
4. Postavite lanac oko lančanika (slika 20) dok poravnavate slot (prorez) u vodilici s unutarnjim vijkom na bazi pile i s pinom za zatezanje lanca u otvoru za pin u vodilici lanca. Za pin za zatezanje lanca možda treba uraditi postavke - da bi se pravilno poravnao s otvorom u vodilici. Uporabite ključ - da biste uradili postavke vijka za zatezanje dok se lanac ne smjesti u vodilici.
5. Dok čvrsto držite vodilicu, stavite poklopac natrag na pilu. Uvjerite se da se jezičak pravilno poravnava s prorezom (slotom) na tijelu pile. Zabravite poklopac na svom mjestu sa zadržavajućom navrtkom - njenim okretanjem u smjeru kazaljke na satu, dok se ne namjesti. Uradite postavke zategnutosti lanca.

Deklaracija o sukladnosti

Prema Strojarskoj direktivi 2006/42/EC od 17. svibnja 2006, Aneks II A

Villager d.o.o.
Bratislavska cesta 5, 1000 Ljubljana, Slovenia

Opis stroja **ELEKTRIČNA LANČANA PILA AGM AET 1821**

Izjavljujemo pod punom odgovornošću da je spomenuti proizvod dizajniran i proizveden u skladu s:

- Direktiva 2006/42/EC o sigurnosti strojeva
- Direktiva 2014/30/EU o elektromagnetskoj kompatibilnosti
- Direktiva 2000/14/EC, 2005/88/EC o emisiji buke
- Direktiva 2011/65/EU, (EU) 2015/863 o ograničavanju uporabe određenih opasnih supstanci u električnoj i elektroničkoj opremi (RoHS)

Harmonizirani i drugi korišteni standardi:

EN 55014-1:2017
EN 55014-2:2015
EN 61000-3-2:2014
EN 61000-3-11:2000
EN 60745-1:2009+A11:2010
EN 60745-2-13:2009+A1:2010

***Ovlašteno tijelo prema Direktivi** 2000/14/EC, 2005/88/EC*
SGS Fimko Ltd., SHES190701893001 dat 25.09.2019.

Izmjerena razina buke	LwA 107,3 dB(A)
Garantirana razina buke	LwA 111 dB(A)

EZ ispitivanje uzorka br. SH-CERT190901992-02 od strane prijavljenog ispitnog tijela br. 0598, SGS Fimko Ltd., Särkiniementie 3 P.O.Box 30 FI-00211 Helsinki, Finland.
Odgovorna osoba ovlaštena za sastavljanje tehničke dokumentacije: Zvonko Gavrilov, na adresi kompanije Villager D.O.O, Bratislavska cesta 5, 1000 Ljubljana

Mjesto / datum: Ljubljana, 11.03.2022.

Odgovorna osoba za sastavljanje tehničke dokumentacije
Zvonko Gavrilov

ELEKTROMOS LÁNCFŰRÉSZ
AGM AET 1821
Eredeti használati utasítás

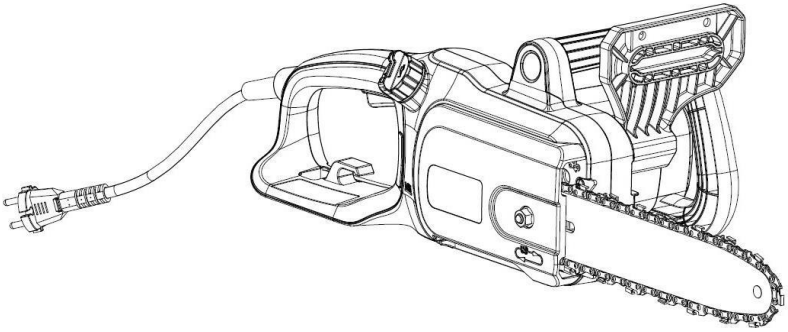

PLEASE RECYCLE
WHERE FACILITIES EXIST

BIZTONSÁGI ÉS NEMZETKÖZI JELKÉPEK

A használati utasítás leírja a biztonsági és nemzetközi szimbólumokat és piktogramokat - amelyek megjelenhetnek ezen a terméken. Olvassa el a használati utasítás a biztonságra, az összeszerelésre, a kezelésre és a karbantartásra vonatkozóan, valamint a javítási információkra vonatkozó teljes körű információkért.

	Figyelem/Figyelmeztetés.		A termék által eldobott részek a felhasználót vagy a más személyeket érinthetnek. Mindig gondoskodjon arról, hogy más emberek és háziállatok biztonságos távolságon legyenek a készülék kezeléskor. Fontos, hogy a gyermekek nem közeledhetnek a készülékhez.
	Olvassa el a használati utasítást.		
	Viseljen szemvédőt.		Ne használja eszközt esőben vagy rossz időjárási körülmények között.
	Viseljen hallásvédőt.		A vágó fogak helyes iránya.
	Viseljen védőkesztyűt.		A vágó fogak helyes iránya.
	Viseljen védősisakot.		Olajtöltés a lánchoz.
	Viseljen védőlábbelit.		Lánc fék (szimbólum (O) azt a helyzetet mutatja, amelyben a fék kioldódik).
LWA 111 dB	A hangteljesítményszint garantált értéke 111 dB (A) -ban.	CE	A termék megfelel az alkalmazandó európai irányelveknek, és elvégezték az ezen irányelveknek való megfelelés értékelésének módját.

	II. osztályú védelem.		Az elektromos hulladékot nem szabad háztartási hulladékkal eltávolítani. Ügyeljen újrahasznosításra, ahol berendezések vannak. Kérdezze meg a helyi önkormányzatát vagy a forgalmazót az újrahasznosítással kapcsolatos tanácsokkal kapcsolatban.
	Húzza ki a készüléket, és húzza ki a tápegységből (húzza ki a dugót az aljzatból) - összeszerelés, tisztítás, beállítás, karbantartás, tárolás és szállítás előtt.		
	Azonnal húzza ki a dugót az aljzatból - ha a tápkábel/hosszabbító kábel - sérült vagy elvágódik.		
	Visszaütés! A csúccsal való érintkezés miatt az útmutató hirtelen felfelé és hátra mozoghat - ami súlyos sérülést okozhat a felhasználónak.		
	A vezető (kard) hegyének érintkezése bármilyen tárgyal— el kell kerülni.		
	Mindig használja a készüléket mindkét kezével. Ne használja a készüléket csak egy kézzel.		

BIZTONSÁG

BIZTONSÁGI FIGYELMEZTETÉSEK

Általános biztonsági előírások az elektromos kéziszerszámok számára

FIGYELMEZTETÉS! Olvassa el valamennyi biztonsági tájékoztatót, előírást, illusztrációt és adatot, amelyet az elektromos kéziszerszámmal együtt megkapott. *Az alábbiakban felsorolt előírások betartásának elmulasztása áramütéshez, tűzhöz és/vagy súlyos testi sérülésekhez vezethet.*

Kérjük a későbbi használatra gondosan őrizze meg ezeket az előírásokat.

Az alább alkalmazott "elektromos kéziszerszám" fogalom a hálózati elektromos kéziszerszámokat (hálózati csatlakozó kábellel) és az akkumulátoros elektromos kéziszerszámokat (hálózati csatlakozó kábel nélkül) foglalja magában.

1) Munkahelyi biztonság

a) **Tartsa tisztán és jól megvilágítva a munkaterületet.** *A zsúfolt vagy sötét területeken gyakrabban következnek be balesetek.*

b) **Ne dolgozzon a berendezéssel olyan robbanásveszélyes környezetben, ahol éghető folyadékok, gázok vagy por vannak.** *Az elektromos kéziszerszámok szikrákat keltenek, amelyek a port vagy a gőzöket meggyújthatják.*

c) **Tartsa távol a gyerekeket és a nézelődőket, ha az elektromos kéziszerszámot használja.** *Ha elvonják a figyelmét, elvesztheti az uralmát a berendezés felett.*

2) Elektromos biztonsági előírások

a) **A készülék csatlakozó dugójának bele kell illeszkednie a dugaszolóaljzatba. A csatlakozó dugót semmilyen módon sem szabad megváltoztatni. Védőföldeléssel ellátott készülékek esetében ne használjon csatlakozó adaptert.** *A változtatás nélküli csatlakozó dugók és a megfelelő dugaszoló aljzatok csökkentik az áramütés kockázatát.*

b) **Kerülje el a földelt felületekkel való érintkezést, mint például csövek, fűtőtestek, kályhák és hűtőgépek. *Az*** *áramütés veszélye megnövekszik, ha a teste földelve van.*

c) **Tartsa távol az elektromos kéziszerszámot az esőtől és a nedvességtől.** *Ha víz jut be egy elektromos kéziszerszámba, az megnöveli az áramütés veszélyét.*

d) **Ne használja a kábelt a rendeltetésétől eltérő célokra. Sohase vigye vagy húzza az elektromos kéziszerszámot a kábelnél fogva, valamint sose húzza ki a csatlakozót a kábelnél fogva a dugaszoló aljzatból. Tartsa távol a kábelt hőforrásoktól, olajtól, éles sarkoktól és élektől, valamint mozgó gépalkatrészektől.** *A megron gálódott vagy csomókkal teli kábel megnöveli az áramütés veszélyét.*

e) **Ha egy elektromos kéziszerszámmal a szabadban dolgozik, csak kültéri hosszabbítót használjon.** *A kültéri hosszabbító használata csökkenti az áramütés veszélyét.*

f) **Ha nem lehet elkerülni az elektromos kéziszerszám nedves környezetben való használatát, alkalmazzon egy hibaáram-védőkapcsolót.** *A hibaáram-védőkapcsoló alkalmazása csökkenti az áramütés kockázatát.*

3) Személyi biztonság

a) **Munka közben mindig figyeljen, ügyeljen arra, amit csinál és megfontoltan dolgozzon az elektromos kéziszerszámmal. Ne használja a berendezést ha fáradt vagy kábítószer, alkohol vagy gyógyszer hatása alatt áll.** *Egy pillanatnyi figyelmetlenség a szerszám használata közben komoly sérülésekhez vezethet.*

b) **Viseljen védőfelszerelést. Viseljen mindig védőszemüveget**. *A védőfelszerelések, mint a porvédő álarc, csúszásbiztos védőcipő, védősapka és fülvédő megfelelő használata csökkenti a személyi sérülések kockázatát.*

c) ***Kerülje el a készülék akaratlan üzembe helyezését. Győződjön meg arról, hogy az elektromos kéziszerszám ki van kapcsolva, mielőtt beköti az áramforrást és/vagy az akkumulátort, valamint mielőtt felemelné és vinni kezdené az elektromos kéziszerszámot.*** *Ha az elektromos kéziszerszám felemelése közben az ujját a kapcsolón tartja, vagy ha a készüléket bekapcsolt állapotban csatlakoztatja az áramforráshoz, az baleset vezethet.*

d) **Az elektromos kéziszerszám bekapcsolása előtt okvetlenül távolítsa el a beállítószerszámokat vagy csavarkulcsokat.** *Az elektromos kéziszerszám forgó részeiben felejtett beállítószerszám vagy csavarkulcs sérüléseket okozhat.*

e) **Ne becsülje túl önmagát. Ügyeljen arra, hogy mindig biztosan álljon és az egyensúlyát megtartsa.** *Így az elektromos kéziszerszám felett váratlan helyzetekben is jobban tud uralkodni.*

f) **Viseljen megfelelő ruházatot. Ne viseljen bő ruhát vagy ékszereket. Tartsa távol a haját és a ruháját a mozgó részektől.** *A bő ruhát, az ékszereket és a hosszú hajat a szerszám mozgó részei magukkal ránthatják.*

g) **Ha az elektromos kéziszerszámra fel lehet szerelni a por elszívásához és összegyűjtéséhez szükséges berendezéseket, ellenőrizze, hogy azok megfelelő módon hozzá vannak kapcsolva a készülékhez és rendeltetésüknek megfelelően működnek.** *A porgyűjtő berendezések használata csökkenti a munka során keletkező por veszélyes hatásait.*

h) **Ne hagyja, hogy az elektromos kéziszerszám gyakori használata során szerzett tapasztalatok túlságosan magabiztossá tegyék, és figyelmen kívül hagyja az idevonatkozó biztonsági alapelveket.** *Egy gondatlan művelet egy másodperc törtrésze alatt súlyos sérüléseket okozhat.*

4) Az elektromos kéziszerszámok gondos kezelése és használata

a) **Ne terhelje túl a berendezést. A munkájához csak az arra szolgáló elektromos kéziszerszámot használja.** *A megfelelő elektromos kéziszerszámmal a megadott teljesítménytartományon belül jobban és biztonságosabban lehet dolgozni.*

b) **Ne használjon olyan elektromos kéziszerszámot, amelynek a kapcsolója elromlott.** *Minden olyan elektromos kéziszerszám, amelyet nem lehet sem be-, sem kikapcsolni, veszélyes és meg kell javíttatni.*

c) **Húzza ki a csatlakozót az áramforrásból és/vagy távolítsa el az akkumulátort (ha az leválasztható az elektromos kéziszerszámtól), mielőtt az elektromos kéziszerszámon beállítási munkákat végez, tartozékokat cserél vagy a szerszámot tárolásra elteszi.** *Ez az elővigyázatossági intézkedés meggátolja a szerszám akaratlan üzembe helyezését.*

d) **A használaton kívüli elektromos kéziszerszámokat olyan helyen tárolja, ahol azokhoz gyermekek nem férhetnek hozzá. Ne hagyja, hogy olyan személyek használják az elektromos kéziszerszámot, akik nem ismerik a szerszámot, vagy nem olvasták el ezt az útmutatót.** *Az elektromos kéziszerszámok veszélyesek, ha azokat gyakorlatlan személyek használják.*

e) **Tartsa megfelelően karban az elektromos kéziszerszámokat és a tartozékokat. Ellenőrizze, hogy a mozgó alkatrészek kifogástalanul működnek-e, nincsenek-e beszorulva, illetve nincsenek-e eltörve vagy megrongálódva olyan alkatrészek, amelyek hatással lehetnek az elektromos kéziszerszám működésére. A berendezés megrongálódott részeit a készülék használata előtt javíttassa meg.** *Sok olyan baleset történik, amelyet az elektromos kéziszerszám nem megfelelő karbantartására lehet visszavezetni.*

f) **Tartsa tisztán és éles állapotban a vágószerszámokat.** *Az éles vágóélekkel rendelkező, gondosan ápolt vágószerszámok ritkábban ékelődnek be és azokat könnyebben lehet vezetni és irányítani.*

g) **Az elektromos kéziszerszámokat, tartozékokat, szerszámbiteket stb. csak ezen kezelési utasításoknak megfelelően használja. Vegye figyelembe a munkakörülményeket valamint a kivitelezendő munka sajátosságait.** *Az elektromos kéziszerszám eredeti rendeltetésétől eltérő célokra való alkalmazása veszélyes helyzeteket eredményezhet.*

h) **Tartsa szárazon, tisztán valamint olaj- és zsírmentes állapotban a fogantyúkat és markoló felületeket.** *A csúszós fogantyúk és markoló felületek váratlan helyzetekben lehetetlenné teszik az elektromos kéziszerszám biztonságos kezelését és irányítását.*

5) Szervizelés

a) **Az elektromos készüléket kizárólag hivatalos szervizközpont szervizelheti, azonos alkatrészeket használva a cseréhez**. Ez biztosítja az elektromos készülék biztonságának fenntartását.

Láncfűrészek biztonsági figyelmeztetései

- **Tartsa a test minden részét távol a fűrésztől a fűrészlánc mozgása közben. Mielőtt elkezdené a fűrészt, győződjön meg róla, hogy a fűrészlánc nem ér semmit.** A fűrészmunkája során a gondatlanság pillanatában a ruhá a láncba beeshet vagy a test és lánc való érintkezéséhez vezethet.
- **Mindig tartsa a fűrészt a jobb kezével a hátsó fogantyún, a bal kezét pedig az első fogantyún.** A fűrészt különböző (hátrameneti) kézzel tartva — növeli a sérülés kockázatát, és soha nem szabad alkalmazni.

- **Használjon védőszemüveget és hallásvédelmet. Kiegészítő védőfelszerelés a fej, a kéz és a lábak számára is ajánlott.** Megfelelő védőruházat - csökkenti a repülő töredékek sérülésének kockázatát vagy a fűrészlánccal való véletlen érintkezést.
- **Ne dolgozzon láncfűrésszel fán.** Ha egy fűrésszel dolgozik, miközben egy fán vagy, sérüléshez vezethet.
- **Mindig tartsa meg a lábakat helyes tartásban, és csak akkor dolgozzon a fűrésszel, ha rögzített, biztonságos és lapos felületen áll.** A csúszós vagy instabil felületek, például a létrák - az egyensúly elvesztéséhez vagy a láncfűrész feletti ellenőrzés elvesztéséhez vezethetnek.
- **A feszültség alatt lévő (feszített) ágak vágásakor legyen óvatos, mert ugrálhatnak.** Amikor a fa szálainak feszültsége felszabadul, a feszített ág megütheti a kezelőt, és a fűrész feletti ellenőrzés elvesztéséhez vezethet.
- **Különös figyelmet kell fordítani a bokrok és a gyenge fa vágására.** A vékony anyag elkaphatja a láncot, és feléd dobhatja, vagy az egyensúly elvesztéséhez vezethet.
- **Mindig továbbítsa a láncfűrészt úgy, hogy az első kapaszkodóhoz tartja, a motort kikapcsolva és a vezetővel a testedtől (vissza) irányítva. A fűrész szállítása vagy tárolása során mindig helyezzen el kardpajzsot (vezetősínt), azaz fedőt.** A láncfűrésszel való megfelelő kezelés csökkenti a mozgó lánccal való véletlen érintkezés valószínűségét.
- **Tartsa be a kenésre, a lánc meghúzására és a tartozékok cseréjére vonatkozó utasításokat.** Helytelenül meghúzott vagy megkent lánc - vagy megrepedhet, vagy növelheti a visszaütés megjelenésének esélyét.
- **Tartsa a korlátokat száraz és tiszta állapotban, olaj és zsír jelenléte nélkül.** Az olajos és olajozott korlátok csúszósak, és a láncfűrész feletti ellenőrzés elvesztéséhez vezetnek.

- **Vágjon csak fát Ne használjon láncfűrészt olyan célokra, amelyekre nem szánták. Például ne használjon láncfűrészt műanyag, falazóanyag vagy egyéb építőanyagok vágásához - amelyek nem fából készültek.** A fűrész használata olyan célokra, amelyekre nem szánták, veszélyes helyzetek kialakulásához vezethet.

A visszaütés megjelenésének okai

- Visszaütés akkor fordulhat elő, ha a vezető orra vagy hegye megérinti egy tárgyat, vagy amikor a vágott fa bezáródik és a fűrészláncot a vágásba rögzíti.
- Bizonyos esetekben a csúcs érintkezése hirtelen fordított reakciót okozhat, ami a vezető felfelé és hátra húzódhat a kezelő felé.
- A lánc rögzítése a vezető felső teste mentén hirtelen visszahúzhatja a vezetőt a kezelő felé.
- A fenti reakciók bármelyike miatt elveszítheti a fűrész irányítását, ami súlyos személyi sérüléshez vezethet. Ne hagyatkozzon kizárólag a fémfűrészbe beépített biztonsági eszközökre. Mint láncfűrész felhasználó, Ön mindig felelős minden lehetséges óvintézkedést, hogy megakadályozzák a baleset.

Felhasználói tevékenység a visszaütés megelőzésben

A visszaütés a szerszámok helytelen használata és/vagy a nem megfelelő eljárások vagy kezelési feltételek következménye, és az alábbiakban megadott megfelelő óvintézkedések megtételével elkerülhető:

- **Tartson szilárd fogást, hüvelykujjával és ujjaival, amelyek a láncfűrész korlátait és mindkét kezével a fűrészeken vannak. Helyezze a testét és a kezét oly módon -, hogy ellenálljon a vissza ütés erőinek.** A visszaütés erejét a felhasználó ellenőrizheti, ha az előírt óvintézkedéseket meghozzák. Ne dobja le a fűrészt.
- **Ne nyúljon, és ne vágja le a vállmagasságot.** Ez segít megelőzni a csúcs nem szándékos érintkezését, és lehetővé teszi a fűrész jobb irányítását váratlan helyzetekben.
- **Csak útmutatókat és láncokat használjon a gyártó által megadott típusok cseréjéhez.** A nem megfelelő láncok és a csereútmutatók láncrepedéshez és/vagy hátúszáshoz vezethetnek.
- **Tartsa be a gyártó élesítésre és karbantartásra vonatkozó utasításait.** Ha a fogásmélység határoló annyira élesített (fájl), hogy a fogásmélység túl nagy, ez növeli a hátvonás kockázatát.
- **Tartsa az elektromos szerszámot csak elszigetelt megfogó felületekhez, mert a fűrészlánc érintse meg a rejtett kábeleket vagy a saját tápkábelét.** A lánc, amely megérinti a feszültség alatt lévő huzalt - az elektromos szerszám fémrészeit feszültségre teheti, és az üzemeltető áramütéséhez vezethet.

REZGÉS ÉS ZAJCSÖKKENTÉS

A zaj- és rezgéskibocsátás hatásának csökkentése, a kezelési idő korlátozása, az alacsony rezgésű és kevés zajos üzemmódok használata, valamint személyi védőruházat viselése érdekében.

Vegye figyelembe a következő pontokat a zaj és a rezgés okozta kockázatok minimalizálása érdekében:

1. Használja az eszközt csak olyan célokra, amelyekre tervezik és ezeket az utasításokat.
2. Győződjön meg róla, hogy a készülék jó állapotban van és jól karbantartott.
3. Használja az eszköz előírt alkalmazási eszközeit, és győződjön meg róla, hogy jó állapotban vannak.
4. Tartson szoros fogást a korlátok/megfogó felületeken.
5. Tartsa a készüléket ezen utasításoknak megfelelően, és tartsa jól kenve (adott esetben).
6. Tervezze meg munkarendjét - a nagy vibrációjú eszközök használatának több nap alatt történő telepítéséhez.

VÉSZHELYZETBEN

Ismerje meg a termék használatát ezzel a használati utasítással. Ne feledje a biztonsági irányelveket, és teljes mértékben tartsa be azokat. Ez segít megelőzni a kockázatokat és a veszélyes helyzeteket.

1. Mindig legyen óvatos, ha ezt az eszközt használja - így felismerheti a kockázatokat és időben reagálhat rájuk. A gyors reakció megakadályozhatja a súlyos sérüléseket és a tulajdon károsodását.
2. Húzza ki a készüléket, és húzza ki a tápegység hálózatából - ha bármilyen hiba van. Szükség esetén - hagyja, hogy a készüléket szakképzett szakemberek ellenőrizzék és javítsák meg, mielőtt újra kezelné.

CÉLIRATOS ÉS NEM RENDELTETÉSSZERŰ FELHASZNÁLÁS

Ez az elektromos láncfűrész alapvető metszésre, kivágásra, fa vágására és gyökér eltávolítására szolgál. Minden olyan fából készült tárgy, amelyet az urredjj vágására szánnak - nem lehetnek vastagabbak, mint a vezető (kard) maximális vágási képességei. Ne használja a készüléket fém, műanyag és egyéb kereskedelmi használatra.

KOCKÁZATOK, AMELYEK TOVÁBBRA IS

Még akkor is, ha a szabályozásnak megfelelően kezeli ezt a rendeletet, továbbra is fennállnak a kockázatok. A termék felépítésével és kialakításával kapcsolatban a következő veszélyek merülhetnek fel:

1. A rezgéskibocsátás által okozott egészségkárosodás - ha az eszközt hosszú ideig használják, vagy nem megfelelően kezelik, és nem tartják megfelelően.
2. Sérülések és a vagyon károsodása a törött tartozékok és berendezések vagy rejtett tárgyak miatt, amelyek hirtelen megüt.
3. Sérülések és a vagyon károsodása az eldobott vagy leesett tárgyak miatt.
4. A termék hosszabb használata rezgésnek teszi ki a kezelőt, és „fehér ujjak" betegséget okozhat A kockázat csökkentése érdekében ügyeljen arra, hogy kesztyűt viseljen és melegen tartsa a kezét. Ha a „fehér ujjak" tünetei bármelyike megjelenik, azonnal forduljon orvoshoz. A fehér ujjak tünetei a következők: Zsibbadás, érzésvesztés, bizsergés, borotválkozás, fájdalom, erőtlenség, színváltozás vagy bőr állapotában. Ezek a tünetek általában megjelennek az ujjak, ököllel vagy csukló. A kockázat alacsony hőmérsékleten nő.

FIGYELMEZTETÉS

Ez a termék elektromágneses mezőt állít elő működés közben! Ez a mező bizonyos körülmények között zavarhatja az aktív vagy passzív orvosi implantátumokat! A súlyos vagy halálos sérülések kockázatának csökkentése érdekében javasoljuk, hogy az orvosi implantátumokkal rendelkező személyeket — konzultáljanak orvosával és az orvosi implantátumok gyártójával — mielőtt kezelné ezt a terméket!

Figyelem!

Az elektromos hálózat rossz állapota miatt a berendezés indításakor rövid feszültségcsökkenés jelentkezhet. Ez hatással lehet más berendezésekre (pl. a lámpa villogására). Ha a hálózat impedanciája Z_{max} <0,402 Ω - ilyen zavaró tényezők nem várhatók. (Szükség esetén részletesebb információért forduljon helyi villamosenergia-szolgáltatójához).

ISMERKEDJ MEG A KÉSZÜLÉKKEL

Alapvető metszéshez, kivágáshoz, fa vágásához és gyökerek eltávolításához.

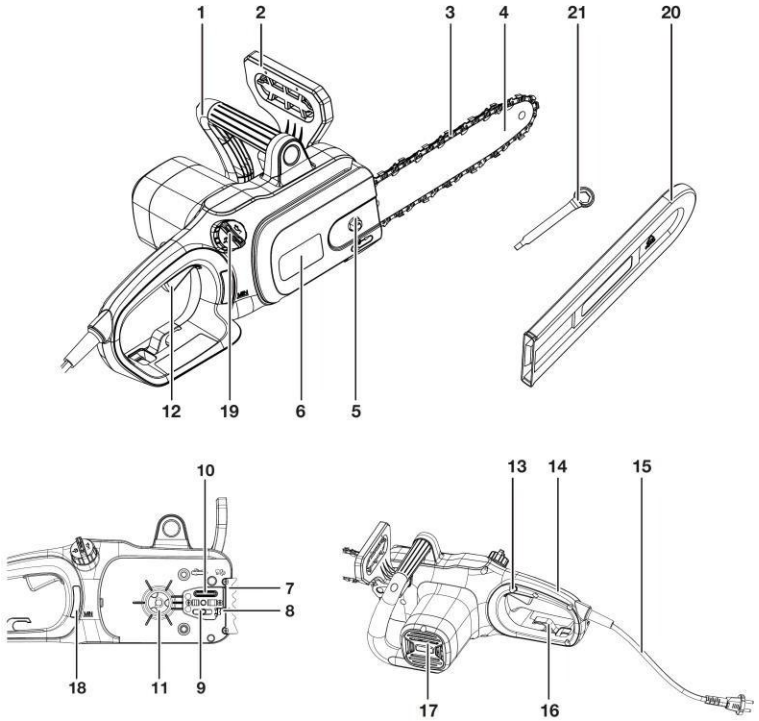

1	Első kapaszkodó	12	Be/Ki kapcsoló
2	Első karvédő (láncfék kar)	13	Az eltérítő gomb
3	Láncfűrész	14	Hátsó kapaszkodó
4	Vezetősín (kard)	15	Tápkábel dugóval
5	Retenciós anya	16	A kábel feszültségének elvesztése
6	Cover	17	szellőzőnyílások
7	Fogazott lökhárító (karom)	18	Olajszint ablak
8	Csavaros pontozás	19	Lánc olajtartály sapka
9	Csavar	20	Fedjük le az útmutatót (kard)
10	Kenési nyílás	21	Kulcs
11	Meghajtó lánckerék		

MŰSZAKI JELLEMZŐ*

Modell	AGM AET 1821
Névleges feszültség	230 V / 50 Hz
Motor típusa	Univerzális motor
Névleges bemeneti teljesítmény	1800 W
alapjárati sebesség	7500 o/perc
Maximális láncsebesség	14 m/s
Olajtartály kapacitása	120 ml
Modell útmutató (kard) fűrész	14“ (356 mm)
Hangnyomásszint (HU 60745-1, EN60745-2-13)	L_{PA} = 96,3 dB(A) K_{PA} = 3,0 dB(A)
Mért hangteljesítményszint (HU 60745-1, EN 60745-2-13)	L_{WA} = 107,3 dB(A) K_{WA} = 3,0 dB(A)
Garantált hangteljesítményszint (HU 60745-1, EN 60745-2-13)	111 dB (A)
Rezgésszint (HU 60745-1, EN 60745-2-13)	2,56 m/s^2 (Első kapaszkodó) 3,90 m/s^2 (hátsó kapaszkodó) (K=1,5 m/s^2)
Súly	4,3 kg

Információ:

A rezgés és a zaj névleges összértékét szabványos vizsgálati módszerek szerint mérik, és az egyik eszköz és a másik eszköz összehasonlítására használható.

A zaj és rezgés deklarált összértéke felhasználható az előzetes expozíció értékeléséhez is.

A rezgés és a zajkibocsátás az elektromos készülék tényleges használata során - a készülék használatának módjától függően eltérhet a deklarált összértéktől. Szükség lehet a biztonsági intézkedések azonosítására - a kezelő védelme érdekében, és amelyek a tényleges használati körülmények között történő expozíció értékelésén alapulnak (figyelembe véve a munkaciklus minden részét, például a bekapcsolás utáni üresjárati időt).

* Minden funkció a legfrissebb termékinformációkon alapul - a nyomtatáskor elérhető. Fenntartjuk a jogot, hogy bármikor előzetes értesítés nélkül módosítsunk.

FIGYELMEZTETÉS

- **hogy az elektromos készülék tényleges használata során a rezgés- és zajkibocsátás a készülék használatától függően eltérhet a megadott összértéktől, és**
- **A biztonsági óvintézkedések azonosításának szükségességéről - a kezelő védelme érdekében, amelyek az expozíció tényleges felhasználási körülmények között történő értékelésén alapulnak (figyelembe véve a munkaciklus minden részét, mint például a készülék kikapcsolásakor és a bekapcsolás után üresjáratban működik).**

LÁNCFŰRÉSZ ELŐKÉSZÍTÉSE

BOMLÁS

FIGYELMEZTETÉS

Ha a láncfűrész bármely része hiányzik vagy sérült, ne csatlakoztassa a láncfűrészt az elektromos hálózathoz - amíg a sérült részt meg nem javítják vagy kicserélik.

A láncfűrészt teljesen összeszerelve szállítják, beleértve a láncot és a vezetőszerkezetet. **NEM** Dobj egy dobozt vagy csomagolóanyagokat — amíg meg nem vizsgálod az összes alkatrészt.

MEGJEGYZÉS: A lánc és a vezetőolaj nem kerül szállításra. Az SAE 30 fűrészt olajjal kell kitölteni **MEGELŐZŐ** Használat.

MEGJEGYZÉS: Távolítsa el a védőburkolat láncát/vezetőállvány/penge — használat előtt.

LÁNCFESZÍTŐ

FIGYELMEZTETÉS

Húzza ki a láncfűrészt a tápegység hálózatából úgy, hogy eltávolítja a dugót az aljzatból - mielőtt beállítaná a fűrészlánc feszességét.

FIGYELMEZTETÉS

A lánc vágóélei élesek. Használjon védőkesztyűt a lánc manipulálásakor.

FIGYELMEZTETÉS

MINDIG fenntartani a lánc megfelelő tömítettségét. A laza lánc növeli a visszaütés kockázatát. Egy laza lánc kiugorhat a vezető hornyából. Ez a kezelő sérüléséhez és a lánc károsodásához vezethet. A laza lánc a lánc, a vezető és a lánckerék éles kopását okozza. A fűrészlánc élettartama nagymértékben függ a megfelelő kenéstől és a megfelelő tömítettségtől. Kerülje a lánc meghúzását forró állapotban, mivel ez a lánc túlságosan meghúzódik — amikor lehűl.

1. Ellenőrizze a lánc tömítettségét a lánc húzásával. A megfelelően meghúzott láncnak körülbelül 1/8 hüvelyk (3 mm) távolságot kell tennie maga és a vezető között (1. ábra).
2. Ha beállításra van szükség, forgassa el a csavarkulcsot egy csavarkulccsal.
3. A lánc tömítettségének beállításához csavarja be a feszítőcsavart (2. ábra). A meghúzócsavar felfelé történő elfordítása növeli a tömítettséget, miközben lefelé fordul, csökkenti a meghúzást. A megfelelően feszített láncnak nem szabad ferdén lennie (3. ábra), és képesnek kell lennie arra, hogy csak 1/8 hüvelyk (3 mm) legyen a vezetőfűrészlapból.
4. NE húzza meg túlságosan a láncot - mivel ez túl sok kopást eredményez, és csökkenti mind a vezető, mind a lánc élettartamát.

MEGJEGYZÉS: A fűrészláncot megfelelően meg kell húzni - a biztonságos kezelés érdekében. A lánc feszítése optimális - ha a fűrészlánc 1/8 hüvelyk (3 mm) felemelhető a vezető középpontjától (kard). Mivel a fűrészlánc működés közben felmelegszik, hossza megváltozhat. Ellenőrizze a lánc tömítettségét 10 percenként, és szükség esetén végezze el a beállítást, különösen az új lánc esetében. Lazítsa meg a láncot a munka befejezése után, mivel lerövidül, ahogy lehűl. Ha ilyen módon jár el, meghosszabbítja a lánc élettartamát és megakadályozza a károkat.

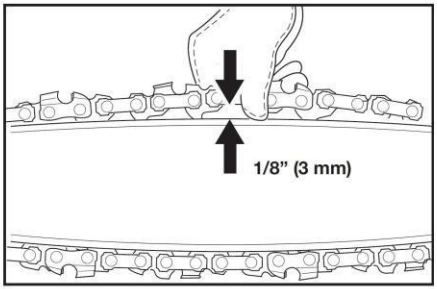

1 ábra

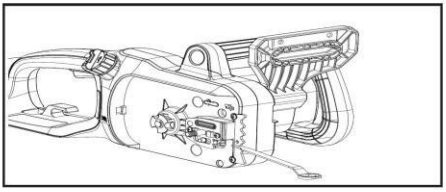

2 ábra

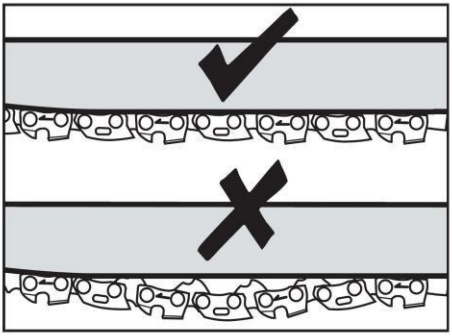

3 ábra

AUTOMATIKUS KENÉSI RENDSZER TÖLTÉSE

FIGYELEM!

Láncfűrész **NEM SZÁLLÍTJÁK** olajjal töltve. A kulcs az, hogy használat előtt töltse fel az olajat. Soha ne kezelje a láncfűrészt, ha a lánc nem kenve van, vagy az olajtartály üres, mivel ez súlyos károkat okoz a készülékben. A lánc élettartama és a vágási kapacitás az optimális kenéstől függ. Ezenkívül a láncot automatikusan olajjal kenjük a kenési lyukon keresztül.

A láncot automatikus kenési rendszer jellemzi - amely fenntartja a lánc és a vezetősín megfelelő kenését. Az olajszint jelző mutatja a maradék olajat a vizsgálóban. Ha az olajszint a kapacitás egynegyede alá esik, kiegészítse az előírt lánccal és vezetőolajjal.

Az olajtartály feltöltése:

1. Távolítsuk el az olajdugót (4. ábra). Töltse fel a tartályt vezető- és láncolajjal (SAE 30), amíg az olajszint el nem éri a teljes kapacitást.
2. Térjen vissza a helyére a tartály dugóját és elérje. Ügyeljen arra, hogy minden 10 perces használat után ellenőrizze az olajszintet. Húzza ki a láncfűrészt a tápegységből, mielőtt ellenőrizné az olajszintet, vagy töltse fel a tartályt olajjal.

FIGYELEM!

Az olajszivárgás megakadályozása érdekében ügyeljen arra, hogy a készülék vízszintes helyzetben maradjon (az olajöntõ dugó felfelé fordult) - ha a láncfűrészt nem használják. Csak az ajánlott olajat használja a láncfűrész károsodásának elkerülése érdekében. Soha ne használjon recycled/régi olajokat. A nem engedélyezett olajok használata a Jótállás törléséhez vezet.

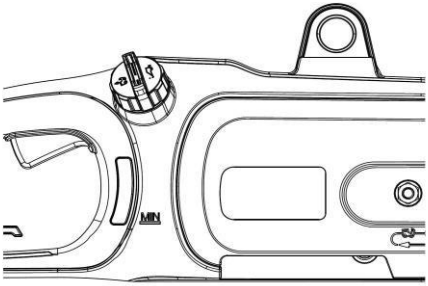

4 ábra

ÖSSZECSUKHATÓ VEZETŐ ÉS LÁNCFŰRÉSZ

1. Helyezze a készüléket egy kényelmes sík és vízszintes felületre úgy, hogy az elülső kapaszkodó felfelé irányul.
2. Lazítsa meg a rögzítőanyát egy kulccsal, és távolítsa el a fedéllel együtt (5. ábra).
3. Győződjön meg arról, hogy a szorítócsap a bal oldalon van elhelyezve, és állítsa be a dokkolócsavart az óramutató járásával ellentétes irányba egy többcélú szerszámmal — ha szükséges.
4. Hajtsa fel a láncot a lánc vágott éleivel a forgásirányra irányítva, és helyezze be a láncot a vezető körüli horonyba.
5. Illessze a vezető- és láncfűrész szerelvényt a meghajtó lánckerékkel és csavarral. Helyezze a láncot a meghajtó lánckerék körül, majd engedje le a vezetőt a csavarra való rögzítéshez (5. ábra).
6. Húzza meg a rögzítő anyát a fedél rögzítéséhez.
7. Húzza meg a fűrészláncot a vezető felső részén kézzel az egyik végétől a másikig többször. A láncot meg kell húzni, de még mindig szabadon mozogni.

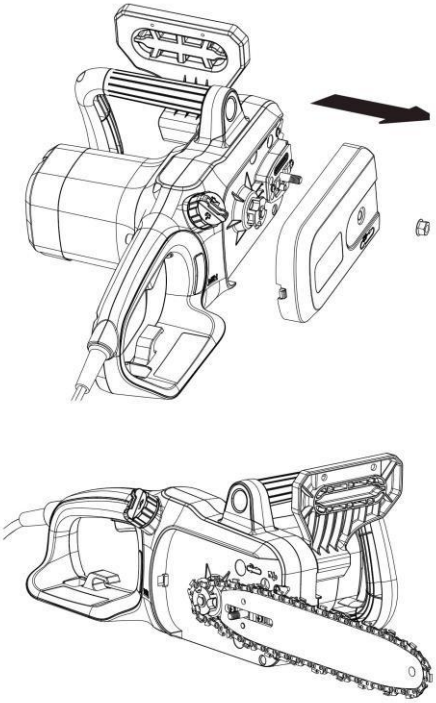

5 ábra

KEZELÉS

ELŐKÉSZÍTÉS

Minden használat előtt — tekintse át az alábbi elemeket, hogy megbizonyosodjon arról, hogy a biztonságos munkakörülmények teljesülnek-e.

LÁNCFŰRÉSZ: A munka megkezdése előtt ellenőrizze, hogy sérült-e a burkolat, a lánc hosszabbító kábelei és a fűrész vezetősínje. Soha ne használjon látszólag sérült eszközt.

OLAJTÁROZÓ: Ellenőrizze az olajszintet a tartalékban. Győződjön meg róla, hogy elegendő olaj áll rendelkezésre működés közben. Soha ne dolgozzon fűrésszel, ha nincs olaj, vagy az olajszint a minimális olajszint alá esett, hogy megakadályozza a láncfűrész károsodását. Alapvetően az olajtöltés elegendő a vágási művelet körülbelül 10 percig (a szünetek időtartamától és a munkadarab sűrűségétől függően).

LÁNCFŰRÉSZ: Ellenőrizze a fűrészlánc tömítettségét és a penge állapotát. Minél élesebb a fűrészlánc — annál könnyebb lesz kezelni. Ez vonatkozik a lánc tömítettségére is. Minden 10 perces munka során ellenőrizze a lánc tömítettségét a biztonság növelése érdekében. Az új láncfűrészek különösen érzékenyek a munka által létrehozott felmelegedés miatt bekövetkező változásokra.

VÉDŐRUHÁZAT: Gondoskodjon arról, hogy a megfelelő szoros (kapaszkodó) védőruházat, például védőnadrág, kesztyű és védőcipő mindig viseljen. Viseljen védősisakot integrált hallásvédelemmel és arcvédővel, hogy védelmet nyújtson a leeső vagy pattogó ágak ellen.

BIZTONSÁGI FIGYELMEZTETÉSEK

1. A biztonságos üzemeltetés érdekében **NEM** kezelni a fűrészt a vállmagasság felett.
2. Helyezze a kábelt úgy, hogy a vágás során ne akadjon ágakba stb..
3. Soha ne álljon a vágott ág alatt.
4. Legyen óvatos, ha olyan ágakat vágsz, amelyek feszültek vagy feltörtek.
5. Oavezily védje meg magát a sérülés veszélyétől a leeső ágak és a fából készült darabok repülnek.
6. Miközben a készülék fut, tartsa az embereket és az állatokat biztonságos távolságra a veszélyzónától.

7. A készülék nem védett az áramütéstől, amikor nagyfeszültségű vezetékekkel érintkezik. Tartson legalább 30 láb (10 m) távolságot az elektromos vezetőtől - hogy elkerülje az életveszélyes áramütést.
8. Amikor lejtőn dolgozik, mindig álljon a vágott ág felett vagy oldalán.
9. Hagyja, hogy a lánc vágjon az Ön számára. Hagyja, hogy a fűrész teljes sebességgel fusson a vágás teljes időtartama alatt. Azok a felhasználók, akik először használják a készüléket — szükség van, mint egy alapvető formája a képzés —, hogy csökkentsék a fatörzsek rönkök vagy fa vágó állványok.

VISSZAÜTÉS MEGELŐZÉSE

A „visszaütés” kifejezés arra az esetre utal, amikor a fűrész hirtelen felfelé és hátra ugrik. Ez általában akkor történik, amikor a munkadarab érintkezésbe kerül a vezető csúcsával vagy amikor a fűrészlánc beragad.
A visszaütés hirtelen és erőteljes erőt generál. A fűrész általában nem vitatott módon reagál, ami lehetővé teszi a felhasználó sérülését.

A visszaütés veszélye a legnagyobb, ha a vezető tetejéhez vagy a csúcshoz közel próbál vágni. A fűrészt a lehető legnagyobb mértékben egyenesen kell hordani, hogy elkerülje az irányítás elvesztését működés közben.

⚠ FIGYELMEZTETÉS

NEM vágjon fákat erős szélben. Ez sérüléshez vezethet és csak szakképzett szakemberek végezhetik el.

KI/BE KAPCSOLÓ

A készülék bekapcsolásához nyomja meg a biztonsági gombot (ON), majd nyomja meg a kapcsolót (6. ábra). A készülék elindítása után felengedheti a biztonsági gombot anélkül, hogy kikapcsolná a készüléket. A készülék kikapcsolásához nyomja meg a kikapcsoló gombot (OFF) engedje fel a kapcsolót (6. ábra).

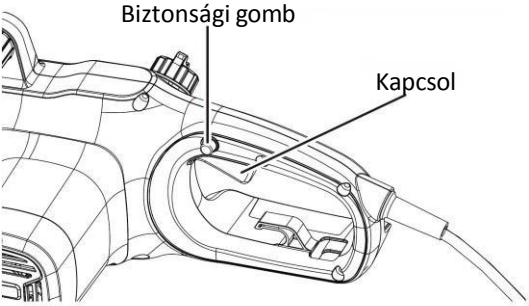

6 ábra

VISSZAÜTÉS FÉKJE

A visszaütés fékje egy biztonsági mechanizmus - amelyet a kéz elülső pajzs aktivál. Amikor visszaütés következik be, a láncfűrész azonnal leáll (7. ábra).

Minden használat előtt a következő ellenőrzését kell elvégezni. A láncfék tesztelésének célja a visszaütés miatti sérülés lehetőségének csökkentése.

1. Nyomja előre a kéz elülső pajzsát, és próbálja meg futtatni a fémfűrészt. A fűrészt nem szabad elindítani.
2. A visszaütési fék kikapcsolásához engedje el a Ki/Be kapcsolót, és húzza vissza a karvédőt.

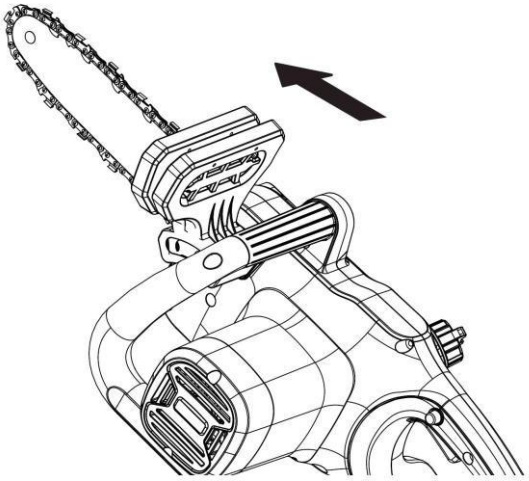

7 ábra

VÁGÁSITECHNIKÁK

FONTOS: Javasoljuk, hogy azok a felhasználók, akik először használják a fűrészt minimális képzési szinten, használják állványokat a fa vágásához.

- Először vágja le a fa alsó ágait. Ez lehetővé teszi, hogy az ágak könnyebben leessenek a földre.
- A vágás végén a fűrész súlya élesen megnő a felhasználó számára, mivel már nem támaszkodik az ágra. Fennáll annak a veszélye, hogy elveszíti az irányítást a fűrész felett, ezért maradjon éber az egész vágási művelet során.
- Vegye ki a fűrészt a vágásból csak a lánc mozgása közben. Ily módon megakadályozza, hogy a lánc elakadjon a fán.

- NE vágja csúcsát. NE vágja ágakat formációkban (ahol a fa kifelé ágazik). Ez befolyásolja a fa gyógyulási képességét.
- A kisebb ágak vágásához helyezze a fűrész vágódeszkáját az ágra. Ez megakadályozza a fűrész nem kívánt mozgását a vágás elején. Kis nyomás alkalmazása közben vezesse a fémfűrészt az ágon keresztül felülről lefelé.
- Nagyobb ágak vágásához először készítsen reteszelőt. Vágja le az ág átmérőjének 1/3-át alulról felfelé a vezető felső részével. Ezután vágja le felülről lefelé a fennmaradó 2/3-ot a vezető alsó részével. Vágja le a hosszú ágakat részekben - az ütközés helyének ellenőrzése érdekében.

FA BONTÁSA

Ha a fa bontást és a mérést egyszerre két vagy több személy végzi el, akkor a fa bontási műveletet el kell különíteni a mérési művelettől legalább kétszeresének megfelelő távolságban.
A fákat úgy kell bontani, hogy ne hozzanak veszélybe senki biztonságát, ne érjenek el elektromos vezetéket stb. - és ne okozzanak anyagi károkat. Ha a fa érintkezésbe kerül egy elektromos vezetékkel, stb - azonnal tájékoztatnia kell a céget, amelynek vezeték van.
A fűrészkezelőnek a lejtős terep felső oldalán kell állnia, mivel a fa valószínűleg lecsúszik vagy lecsúszik a lejtőn a lejtés után. Ez szükséges (a pozíció felvétele) a vágás megkezdése előtt.

Az evakuálási útvonal (a visszavonás útvonala) - hátra és átlósan kell kiterjednie a várható csökkenési vonalig (8. ábra).

A bontás leírása: Evakuáció útvonalak (elvonási út)

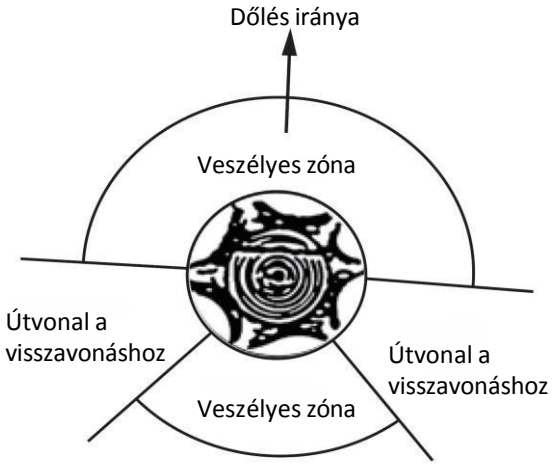

8. ábra

A bontás megkezdése előtt — vegye figyelembe a fa természetes dőlését, a nagyobb ágak helyeit, valamint a szél irányát —, hogy felmérje, milyen irányba fog esni a fa. Távolítsa el a szennyeződéseket, köveket, szegeket, fa bőr, kapcsokat és vezetékeket a fáról. Készítsen egy vágást a fa átmérőjének 1/3-ával - normál (merőleges) a dőlés irányában (9. ábra).

A bontás leírása: Vágás

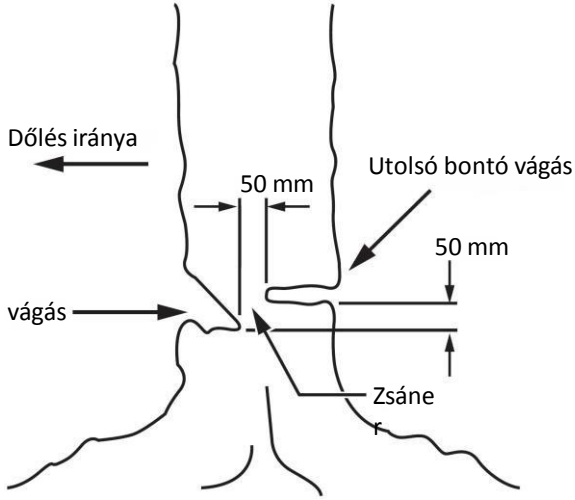

9 ábra

Először készítsen alacsonyabb vízszintes bemetszést (bemetszés vagy vágás). Ez segít elkerülni a lánc vagy a vezető (kard) rögzítését - amikor egy második vágással kezdenek.

UTOLSÓ BONTÓ VÁGÁS

Végezze el az utolsó bontó vágást legalább 50 mm-rel a vízszintes része felett (9. ábra). Hagyja, hogy a utolsó vágás párhuzamos legyen a vízszintes bemetszésével. Végezze el az utolsó vágást úgy -, hogy elegendő fa maradjon ahhoz, hogy úgy viselkedjen, mint egy zsanér. A fa csuklója megakadályozza, hogy a fa csavarodjon és rossz irányba essen. NE vágja át a csuklópántot.

Ahogy megközelíti a csuklópántot, amikor leesik, a fa elkezd esni. Ha fennáll annak a lehetősége, hogy a fa nem esik a kívánt irányba, vagy visszafordíthatja és megszoríthatja a láncot — hagyja abba a vágást, mielőtt az utolsó vágás befejeződik, és használja a fából, műanyagból vagy alumíniumból készült tüskéket -, hogy kinyissa a vágást, és engedje le a fát a kívánt őszi vonal mentén.
Amikor a fa elkezd esni — távolítsa el a fűrészt a vágásból, állítsa le a motort, engedje le a fűrészt, majd használja a tervezett útvonalat a húzáshoz (eltérés). Vigyázz, hogy az ágak a fejed felett hullanak le, és vigyázz, hová lépsz.

AZ ÁGAK ELTÁVOLITÁSA

Az ágak eltávolítása a leeresztett fáról. Amikor az ágakat távolít hagyja nagyobb alsó ágakat, hogy támaszkodjon a fa. Távolítsa el a kis ágakat egy vágással (10. ábra).
A feszített ágakat alulról felfelé kell vágni, hogy elkerüljük a fűrész elakadását.

Fa ágak vágása

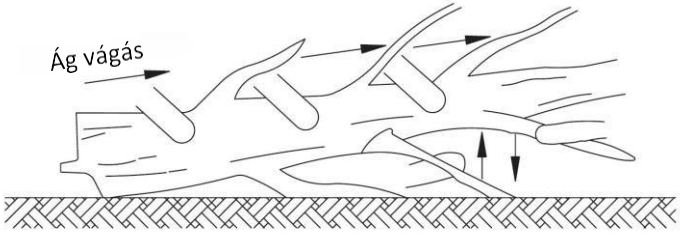

Föld fölött folytassa a munkát Törzs vágásig támasszon ágakat

10 ábra

A TÖRZS EGY BIZONYOS HOSSZÚSÁGÚRA VÁGÁSA (MÉRÉS)

A törzs vágása bizonyos hosszúságig. Fontos gondoskodni arról, hogy a helyzet szoros legyen, és a lábak helyzete biztonságos legyen, és hogy súlya egyenletesen oszlik el mindkét lábán. Ha lehetséges, a törzset, más törzsekkel vagy ágakkal kell felemelni és támogatni.
Tartsa be az egyszerű tippeket a könnyebb vágás érdekében. Amikor a törzs a teljes hosszában pihen, a tetejéről le van vágva (felső mérés) (11. ábra).

Teljes hosszban támasztott törzs.
Vágjon föntről. Kerüljön földön vágni

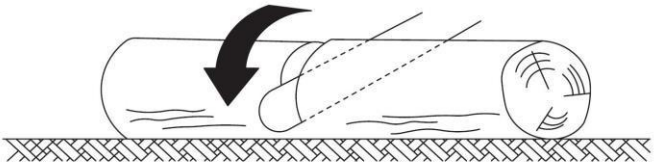

11 ábra

Amikor a törzs egyik végén támaszt, vágja le az átmérő 1/3-át alulról (12. ábra). Ezután végezze el a végső vágást a felső vágással - amíg a vágás nem felel meg az első vágásnak.

A törzset egyik vége a támasz

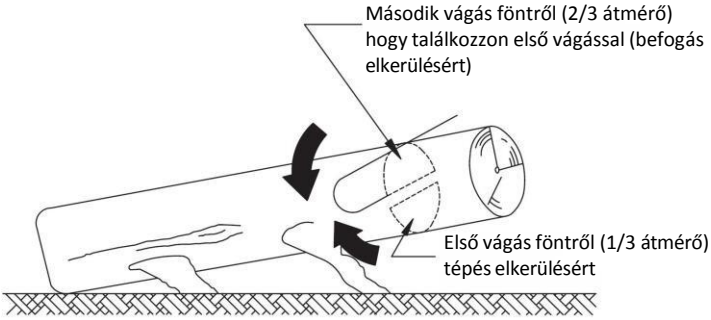

12 ábra

Amikor a törzs egyik végén támaszt, vágja le az átmérő 1/3-át alulról (13. ábra). Ezután végezze el a végső vágást a felső vágással 2/3 - amíg a vágás nem találkozik az első vágásnak.

Törzs alá van támasztva két végével

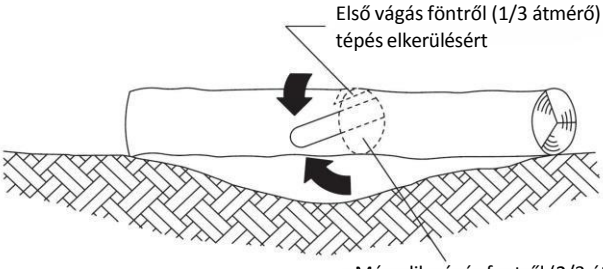

13 ábra

Amikor a mérést ferde terepen végezzük, mindig álljon a felső oldalon (felfelé) a törzshez képest (14. ábra).

Törzs felosztása
(vágás kisebb hosszúságokban)

Fenti oldalon áll (fent)-vágás közben mivel a törzs elgurulhat

14 ábra

Annak érdekében, hogy a törzsön keresztüli vágás során teljes ellenőrzést tartson fenn, engedje fel a forgácsolási nyomást a vágás végén anélkül, hogy elengedné a fogást a fűrészfogantyúkon. Ne engedje, hogy a lánc megérintse a talajt. A vágás befejezése után várja meg a fűrészlánc leállítását - a fűrész mozgatása előtt. Mindig állítsa le a motort, mielőtt fáról fára mozogna.

KARBANTARTÁS ÉS BEÁLLÍTÁS

TISZTÍTÁS/TÁROLÁS

- Tisztítsa meg a láncfűrész öntött műanyag burkolatát puha kefével és tiszta ruhával.
- **NEM** használjon vizet, oldatokat vagy lakkokat.
- Távolítsa el az összes törmeléket, különösen a motor szellőzőnyílásaiból.
- Távolítsa el és tisztítsa meg a fedelet, a láncot és a vezetőt 1-3 óra használat után.
- Tisztítsa meg a helyet a fedél, a lánckerék és a vezető alatt egy puha kefével.
- Tisztítsa meg a kenési lyukat tiszta ruhával.
- Ha a láncfűrészt hosszú ideig tárolják, tisztítsa meg a láncot és a vezetőt.
- **TÁROLJA BIZTONSÁGOS, SZÁRAZ HELYEN - GYERMEKEKTŐL ELZÁRVA.**
- **NE** tegye más elemeket a láncfűrészre.
- Az olajszivárgás megakadályozása érdekében győződjön meg arról, hogy a készülék vízszintes helyzetben van.
- Amikor a készüléket az eredeti csomagolásban tárolja, az olajtartályt teljesen ki kell üríteni.

AUTOMATIKUS LÁNC-KENÉS ELLENŐRZÉSE

Rendszeresen ellenőrizze a lánc automatikus kenésének funkcionalitását - a túlmelegedés és a vezető és a lánc későbbi károsodásának megakadályozása érdekében. Ebből a célból igazítsa a csúcsát egy sima felületen (deszka, csonk), és hagyja, hogy a fűrész működjön. Ha az olaj mennyiségének növekedése megtörténik, a lánc automatikus kenése megfelelően működik.

LÁNCKERÉK KENÉSE

FIGYELMEZTETÉS:

Tartós, erős kesztyűt viseljen a készülék bármilyen karbantartása vagy szervizelése során.
Mindig húzza ki a készüléket a tápegység hálózatáról (húzza ki a dugót az aljzatból) - mielőtt bármilyen szolgáltatást vagy karbantartást elvégezne az eszközön.

MEGJEGYZÉS: A lánckerék tetején történő kenése során nem szükséges eltávolítani a láncot vagy a vezetőt.

1. Tisztítsa meg a vezetőt és a lánckereket.
2. Kenőanyag (kenőpisztoly) használatával - helyezze be a pisztoly hegyét a kenő lyukba, és helyezze be a zsírt, amíg a lánckerék külső szélén nem jelenik meg a mutató tetején (az orrán) (15. ábra).
3. A lánckerék forgatásához engedje el a láncféket, és kézzel húzza meg a láncot, amíg a lánckerék kenetlen oldala a kenőfurattal ellátott vonalban van. Ismételje meg a kenési eljárást.

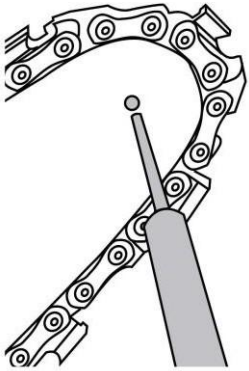

15 ábra

A LÁNC ÉS A VEZETŐSÍN CSERÉJE

FIGYELMEZTETÉS:

Ne csatlakoztassa a láncfűrészt a hosszabbítókábelhez vagy a tápegység-hálózathoz — mielőtt a készülék teljesen össze lenne szerelve. Mindig használjon kesztyűt a lánc manipulálásakor.

FIGYELMEZTETÉS:

A lánc kezeléskor mindig viseljen védőkesztyűt.

JÓVÁHAGYOTT VEZETŐSÍNEK (KARDOK) /LÁNCOK

Cserélje ki a láncot, ha a vágófogak túl kopottak (kopottak) - élesítéshez vagy a lánc megszakadásához. Mindig cserélje ki és a nyomólánckereket a lánc cseréjekor. Ez biztosítja a lánc megfelelő működését.

1. Helyezze a fűrészt szilárd vízszintes és sík felületre.
2. Fordítsa el a rögzítő anyát az óramutató járásával ellentétes irányba, hogy távolítsa el a fedelet a fűrész testéből.
3. Védőkesztyű viselésével csavarja be a láncot a vezető körül, ügyelve arra, hogy a fogak az esztergálás irányába irányuljanak. A láncot megfelelően kell elhelyezni a horonyba- amely a vezető teljes külső szélén húzódik.
4. Helyezze a láncot a lánckerék körül (20. ábra), miközben a nyílást (rést) a vezetőbe igazítja a fűrész alján lévő belső csavarral és egy tűvel a lánc meghúzásához a láncvezető tűnyílásában. Előfordulhat, hogy a láncfeszítő csapot be kell állítani - annak érdekében, hogy megfelelően illeszkedjen a vezető nyílásához. Használja a csavarkulcsot - állítsa be a meghúzási csavart, amíg a lánc a vezetőbe nem kerül.
5. Miközben szilárdan tartja a vezetőt, tegye vissza a fedelet a fűrésre. Győződjön meg róla, hogy a lap megfelelően illeszkedik a fűrésztest nyílásához (nyílásához). Ragassza fel a fedelet a helyére a rögzítő anyával - forgassa az óramutató járásával megegyező irányba, amíg be nem áll. Állítsa be a lánc tömítettségét.

Megfelelőségi nyilatkozat

A 2006. május 17-i 2006/42/EK mechanikus irányelv II. A. melléklete szerint

Villager d.o.o.
Bratislavska cesta 5, 1000 Ljubljana, Slovenia

A gép leírása **ELEKTROMOS LÁNCFŰRÉSZ AGM AET 1821**

Teljes felelősséggel kijelentjük, hogy a fent említett terméket az alábbiak szerint tervezték és gyártották:

- A gépek biztonságáról szóló 2006/42/EK irányelv
- 2014/30/EU irányelv az elektromágneses összeférhetőségről
- 2000/14/EC és 2005/88/EC irányelv a zajkibocsátásról
- 2011/65/EU, (EU) 2015/863 irányelv egyes veszélyes anyagok elektromos és elektronikus berendezésekben való alkalmazásának korlátozásáról

Harmonizált és egyéb használt szabványok:

EN 55014-1:2017
EN 55014-2:2015
EN 61000-3-2:2014
EN 61000-3-11:2000
EN 60745-1:2009+A11:2010
EN 60745-2-13:2009+A1:2010

A *2000/14/EC, 2005/88/EC* ***irányelv szerinti felhatalmazott szerv***
SGS Fimko Ltd., SHES190701893001 dat 25.09.2019.

Mért zajszint	LwA 107.3 dB (A)
Garantált zajszint	LwA 111 dB (A)

SH-CERT190901992-02 sz. EK-mintavizsgálat, végrehajtotta a 0598 sz SGS Fimko Ltd., Särkiniementie 3 P.O.Box 30 FI-00211 Helsinki, Finland.

A műszaki dokumentáció összeállítására jogosult felelős személy: Zvonko Gavrilov, a Villager k.f.t., Bratislavska cesta 5, 1000 Ljubljana

Hely/dátum: Ljubljana, 11.03.2022.

Felelős személy a műszaki dokumentáció összeállításához
Zvonko Gavrilov

ЕЛЕКТРИЧНА ПИЛА СО СИНЏИР
AGM AET 1821
Оригинално упатство за употреба

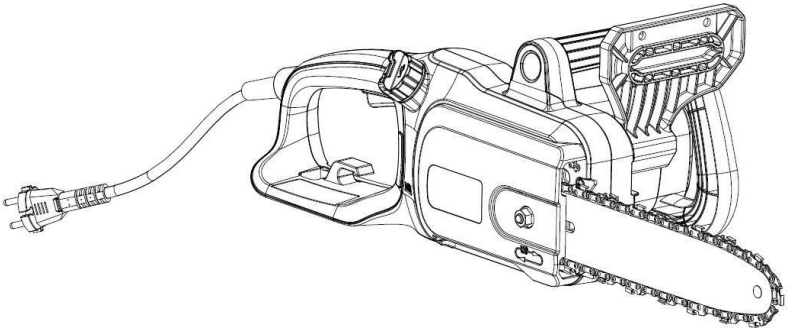

PLEASE RECYCLE
WHERE FACILITIES EXIST

БЕЗБЕДНОСНИ И МЕЃУНАРОДНИ СИМБОЛИ

Упатството за употреба ги опишува безбедносните и меѓународни симболи и пиктограми – кои можат да се појават на овој производ. Прочитајте го упатството за употреба поради комплетни информации за безбедност, склопување, ракување и одржување, како и поради информации за поправки.

	Внимание/Предупредување.		Предметот кој ќе го исфрли производот може да ги погоди корисникот или набљудувачот. Секогаш обезбедете другите луѓе или домашни миленици да останат на безбедно растојание од уредот додека се ракува со него. Воопштено, децата не смеат да бидат во близина на просторот каде што се наоѓа уредот.
	Прочитајте го упатството за употреба.		
	Носете заштита за очи.		Да не се користи на дожд ниту пак на лоши временски услови.
	Носете заштита за слух.		Правилна насока на забите за сечење.
	Носете заштитни обувки.		Правилна насока на забите за сечење.
	Носете заштитен шлем.		Полнење на масло за синџирот.
	Носете заштитни ракавици.		Сопирачка на синџирот. (симболот (O) ја покажува позицијата во која се отпушта сопирачката).
LWA 111 dB	Гарантирана вредност на нивото на звучна сила во 111 dB(A).	CE	Производот е усогласен со важечките европски директиви, а методите за проценка на усогласеноста со овие директиви е извршена.

	Класа II на заштита.		Отпадниот електричен уред не смее да се отстрани со отпадот од домаќинството. Задолжително да се рециклира таму каде што постојат постројки. Проверете со Вашата локална самоуправа или продавачот во врска со совети околу рециклирање.
	Исклучете го уредот и исклучете го од мрежата за напојување (извадете го приклучокот од приклучницата) – пред склопување, чистење, прилагодување, одржување, складирање и транспорт.		
	Веднаш извадете го приклучокот од приклучницата – доколку е кабелот за напојување/ продолжниот кабел - оштетен или исечен.		
	Повратен удар! Контактот со врвот може да предизвика водилката ненадејно да се помести нагоре и наназад – а тоа може да доведе до сериозно повредување на корисникот.		
	Контактот со врвот на видилката (нож) со кој било предмет – треба да се избегнува.		
	Уредот секогаш да се користи со двете раце. Да не се користи уредот само со една рака.		

БЕЗБЕДНОСТ

БЕЗБЕДНОСНИ ПРЕДУПРЕДУВАЊА

Општи безбедносни забелешки за електричните алати

ПРЕДУПРЕДУВАЊЕ! Прочитајте ги сите безбедносни предупредувања, упатства, илустрации и спецификации испорачани со овој електричен алат.

Пропустите во почитувањето на долунаведените упатства може да имаат за последица електричен удар, пожар и/или тешки повреди.

Сочувајте ги сите предупредувања и упатства за понатамошна употреба.

Поимот „електричен алат“ употребен во предупредувањата се однесува на електричните алати со погон на струја (со кабел) и на електрични алати со акумулаторски погон (без кабел).

1) **Безбедност на работниот простор**

a) **Работниот простор одржувајте го чист и добро осветлен.** *Неуредниот простор за работа и темниот работен простор придонесуваат за несреќен случај.*

b) **Не работете со електричниот алат во експлозивна атмосфера, во која се наоѓаат запаливи течности, гасови или прашина.** *Електричните алати произведуваат искри кои можат да ги запалат прашината или испарувањата.*

c) **Децата и набљудувачите држете ги на безбедно растојание, додека работите со електричниот алат.** *Намаленото внимание може да предизвика губење на контрола.*

2) **Електрична безбедност**

a) **Приклучокот на електричниот алат мора да биде компатибилен со приклучницата. Приклучокот не смее да се менува на кој било начин. Не користете адаптери за приклучокот заедно со електричните алати заштитени со заземјување.** *Немодификуваните приклучоци и компатибилните приклучници го намалуваат ризикот од електричен удар.*

b) **Избегнувајте контакт на телото со заземјени предмети како што се цевки, радијатори, печки и фрижидери и сл.** *Постои зголемена опасност од електричен удар - доколку е Вашето тело заземјено.*

c) **Електричниот алат мора да се чува подалеку од дожд и влага.** *Доколку вода навлезе во електричниот алат, се зголемува ризикот од електричен удар.*

d) **Не постапувајте грубо со кабелот. Кабелот никогаш не смее да се користи за пренесување на уредот, влечење или за извлекување на приклучокот од приклучницата – поради исклучување. Кабелот да се чува подалеку од извори на топлина, масла, остри рабови или од подвижните делови на уредот.** *Оштетените или замрсени кабли го зголемуваат ризикот од електричен удар.*

e) **Доколку со електричниот алат работите на отворено, користете ги само продолжните кабли кои се наменети за употреба на отворено.** *Употребата на соодветен продолжен кабел наменет за употреба надвор ја намалува опасноста од електричен удар.*

f) **Доколку не можете да избегнете работа со електричниот алат во влажна средина, користете заштитен уред со диференцијална струја (RCD).** *Употребата на заштитен уред со диференцијална струја го намалува ризикот од електричен удар.*

3) **Безбедност на персоналот (Лична заштита)**

a) **Бидете внимателни, следете што правите и користете здрав разум додека работите со електричниот апарат. Уредот не смее да се користи ако сте уморни, или ако сте под влијание на дрога, алкохол или лекови.** *Еден момент на невнимание додека работите со електричниот апарат, може да доведе до сериозни повреди.*

b) **Носете лична заштитна опрема. Секогаш носете заштитни очила.** *Носењето на заштитна опрема,како што се маска за прашина, безбедносни чевли кои не се лизгаат, заштитен шлем или заштита за слух, во зависност од видот и употребата на електричниот алат, го намалува ризикот од повреди.*

c) **Избегнувајте ненамерно пуштање во работа. Бидете сигурни дека е исклучен електричниот алат, пред да го приклучуите на струја и/или на акумулаторот, пред подигнување и пренесување на електричниот алат.** *Носењето на електричниот алат со прстот на прекинувачот или приклучувањето на струја на вклученото електричен алат предизвикува несреќен случај.*

d) **Отстранете ги сите клучеви за прилагодување или клучеви за завртки, пред да го вклучите електричниот алат.** *Оставањето на клучот за завртки или на клучот закачен на ротирачкиот дел на електричниот алат може да резултира со лична повреда.*

e) **Избегнувајте неприродно држење на телото. Одржувајте соодветен став и рамнотежа во текот на работата.** *Тоа овозможува подобра контрола над електричниот алат во неочекуваните ситуации.*

f) **Носете соодветна облека. Не носете широка облека или накит. Косата и облеката држете ги подалеку од подвижните делови.** *Подвижните делови можат да ги потфатат широката облека, накитот или долгата коса.*

g) **Доколку на уредот може да се приклучи опрема за извлекување и собирање на прашина, потрудете се таа опрема да се приклучи и правилно да се користи.** *Вшмукувањето на прашина може да ги намали ризиците кои се поврзани со прашината.*

h) **Не дозволувајте сигурноста која сте ја стекнале со честа употреба на алатот да влијае на тоа да станете невнимателни и да ги занемарите безбедносните принципи за употреба на алати.** *Невнимателното работење може да предизвика тешка повреда во дел од секунда.*

4) **Употреба и чување на електричните алати**

a) **Електричниот алат не смее да се преоптоварува. Користете го електричниот алат соодветно на својата намена.** *Пропишаниот електричен алат работата ќе ја изврши подобро и побезбедно ако се користи на начин за кој е проектиран.*

b) **Електричниот алат не смее да се користи доколку е прекинувачот расипан.** *Секој електричен алат кој не може да се контролира со прекинувачот е опасен и веднаш треба да се поправи.*

c) **Извадете го приклучокот од приклучницата и/или извадете ја акумулаторската батерија од електричниот алат, доколку е тоа возможно, пред да извршите какви било прилагодувања, промена на приборот или пред складирање на електричниот алат.** *Таквите превентивни безбедносни мерки го намалуваат ризикот од случајно стартување на електричниот алат.*

d) **Исклучениот електричен алат – складирајте го на места недостапни за деца и не дозволувајте им на лицата кои не се запознаени со работата на овој електричен алат да работат со него.** *Електричниот алат може да биде опасен во рацете на лицата кои не се обучени за работа со него.*

e) **Одржувајте ги електричниот алат и прибор. Проверете дали подвижните делови на апаратот добро функционираат и дали се добро поврзани, дали се деловите можеби искршени или оштетени и на тој начин да го загрозуваат функционалното работење на електричниот алат. Доколку е оштетен, електричниот алат мора да биде поправен пред следната употреба.** *Многу несреќни случаи предизвикани се од неправилното одржување на електричниот алат.*

f) **Одржувајте ги алатите за сечење остри и чисти.** *Доколку се добро наострени алатите за сечење, уредот полесно се контролира, а и помали се шансите за заглавување на алатот при сечењето.*

g) **Електричниот алат, приборот, алатите кои се вметнуваат итн. користете ги во согласност со ова упатство. При тоа внимавајте на работните услови и работата која треба да се изврши.** *Користењето на електричниот алат за работи поинакви од оние за кои е наменет, може да доведе до опасни ситуации.*

h) **Одржувајте ги рачките и прифатните површини суви, чисти и без остатоци од масла или маснотии.** *Лизгавите рачки или прифатни површини не обезбедуваат безбедно ракување и управување со алатот во неочекуваните ситуации.*

5. Сервисирање

а) **Поправката на Вашиот уред треба да ја изврши квалификувано лице, при тоа користејќи оригинални резервни делови за замена.** Ова ќе овозможи да се одржи безбедноста на електричниот уред.

Безбедносни предупредувања за пилата со синџир

- **Држете ги сите делови на телото на безбедно растојание од синџирот на пилата додека работи пилата со синџир. Пред стартувањето на пилата со синџир, бидете сигурни дека синџирот не допира ништо.** Еден момент на невнимание при работата со пила – може да ја повлече Вашата облека или тело во синџирот на пилата.
- **Пилата со синџир секогаш држете ја со Вашата десна рака на задната рачка, а со Вашата лева рака на предната рачка.** Држењето на пилата со синџир по обратен редослед ја зголемува опасноста од лично повредувања и никогаш не смее да се изведува.
- **Носете заштитни очила и заштита на слух. Се препорачува и дополнителна заштитна опрема за глава, нозе и стапала.** Адекватната заштитна облека ќе го намали личното повредување од летечките парчиња или од случајниот контакт со пилата со синџир.
- **Не ракувајте со пилата со синџир на дрво.** Работата со пилата со синџир кога сте на дрво може да доведе до повредување.
- **Секогаш заземете прописен став на нозете и работете со пилата само кога сте на фиксна, безбедна и рамна површина.** Лизгавите или нестабилни површини како што се скали – можат да предизвикаат губење на рамнотежата или губење на контролата над пилата со синџир.

- **Кога сечете напрегната гранка, чувајте се од нејзиното отскокнување наназад.** Кога ќе се ослободи напонот во влакната на дрвото – напрегнатата гранка може да го удри ракувачот и/или да ја исфрли пилата со синџир од контрола.
- **Особено внимавајте кога сечете грмушки или ластари.** Тенките материјали можат да го потфатат синџирот и можат да бидат отфрлени кон Вас или да Ве исфрлат од рамнотежа.
- **Пилата со синџир да се пренесува така што ќе ја држите за предната рачка, со исклучен мотор и со водилката насочена подалеку од Вашето тело (позади). Кога ја транспортитате или складирате пилата со синџир, секогаш ставете навлака на водилката.** Правилното ракување со пилата со синџир ќе ја намали веројатноста од случаен контакт со подвижниот синџир на пилата.
- **Почитувајте ги инструкциите за подмачкување, затегнување на синџирот и замена на додатоците и опремата.** Непрописно подмачканиот или затегнат синџир може да пукне или да ја зголеми можноста за повратен удар.
- **Одржувајте ги рачките во сува и чиста состојба и без присуство на масла и масти.** Измастените рачки се лизгаат и можат да предизвикаат губење на контролата.
- **Сечете само дрво. Пилата со синџир да не се користи за цели за кои не е наменета. На пример, пилата со синџир да не се користи за сечење на пластика, ѕидарски материјал или градежен материјал кој не е од дрво.** Употребата на пилата со синџир за операции кои се поинакви од оние за кои е наменета – може да доведе до опасни ситуации.

Причини за појава на повратен удар

- Повратниот удар може да се појави кога носот или врвот на водилката ќе допре некој предмет, или кога дрвото ќе се затвори и ќе го вклешти синџирот на пилата во пресекот.
- Контактот на врвот во некои случаи може да предизвика ненадејна повратна реакција, отфрлајќи ја водилката нагоре и назад – кон ракувачот.
- Вклештувањето на синџирот по должина на горниот дел на водилката може ненадејно да ја турне водилката назад кон ракувачот.

- Која било од овие реакции може да доведе до тоа да ја изгубите контролата над пилата – а тоа може да доведе до сериозно лично повредување. Не потпирајте се исклучиво во безбедносните средства кои се вградени во Вашиот уред. Како корисник на пилата со синџир, морате да преземете неколку чекори – за да спречите несреќен случај.

Корисничка активност за превенција од повратен удар

Повратниот удар е резултат на неправилна употреба на уредот и/или непрописни работни процедури или услови на ракување и може да се избегне со преземање на прописните мерки за претпазливост кои се дадени долу:

- **Одржувајте цврст притисок со палецот и со останатите прсти кои ги опфаќаат рачките на пилата со синџир и со двете раце на пилата, а Вашето тело и рацете поставете ги така да Ви овозможат да ја издржите силата на повратниот удар.** Силата на повратниот удар може да се контролира од страна на ракувачот, доколку не се преземат пропишаните мерки за претпазливост. Пилата со синџир да не се испушта.
- **Не протегнувајте се и не сечете над висината на рамењата.** Тоа помага да се спречи несаканиот контакт на врвот и овозможува подобра контрола на пилата со синџир во неочекуваните ситуации.
- **За замена користете само водилки и синџири назначени од страна на производителот.** Непрописните водилки за замена и синџири – можат да предизвикаат пукање на синџирот и/или повратен удар.
- **Почитувајте ги инструкциите на производителот за остреење и одржување на синџирот на пилата.** Намалувањето на висината на „граничникот на длабочина на пресек“ („depth gauge“) – може да доведе до зголемен повратен удар.
- **Електричниот уред да се држи само за изолираните површини за држење, затоа што пилата со синџир може да ги допре скриените проводници или сопствениот кабел.** Пилата со синџир која ќе го допре скриениот проводник кој е под напон – може да ги изложи металните делови на електричниот уред на напон и може да доведе до електричен удар на ракувачот.

НАМАЛУВАЊЕ НА ВИБРАЦИИ И БУЧАВА

За да го намалите ударот на емисија на бучава и вибрации, ограничете го времето на ракување, користете режими со мали вибрации и слаба бучава и носете лична заштитна облека.

Имајте ги предвид следниве точки за да ги минимизирате ризиците поради изложеност на бучава и вибрации:

1. Уредот користете го само за целите за кои е наменет со својот дизајн и овие инструкции.
2. Бидете сигурни дека е уредот во добра состојба и дека е добро одржуван.
3. Користете ги пропишаните алати за примена на овој уред и бидете сигурни дека се во добра состојба.
4. Одржувајте добар фат на рачките/површините за држење.
5. Одржувајте го уредот во согласност со овие инструкции и одржувајте го во добро подмачкана состојба (каде што е тоа применливо).
6. Планирајте го распоредот на Вашата работа - за да можете употребата на уредот со високи вибрации да ја распоредите во поголем број на денови.

ВО ИТНИ СЛУЧАИ

Запознајте се со употребата на овој производ преку ова упатство за употреба. Запомнете ги безбедносните упатства и почитувајте ги во целост. Тоа ќе помогне да се спречат ризиците и опасните ситуации.

1. Секогаш бидете внимателни кога го користите овој уред – така да можете да ги препознаете ризиците и да реагирате на нив навремено. Брзата реакција може да спречи сериозно повредување и нанесување на штета на имотот.
2. Исклучете го уредот и исклучете го од мрежата за напојување – доколку постои каква било неисправност. Доколку е потребно – уредот нека го прегледаат и поправат квалификувани професионалци, пред да почнете повторно да ракувате со него.

НАМЕНСКА И НЕНАМЕНСКА УПОТРЕБА

Оваа електрична пила со синџир наменета е за основно кастрење, туркање, сечење на дрвја и отстранување на корени. Сите дрвени предмети кои се наменети за сечење со овој уред – не смеат да бидат подебели од максималните можности за сечење на водилката. Уредот да не се користи за сечење на метал, пластика и за друга комерцијална употреба.

ПРЕОСТАНАТИ РИЗИЦИ

Дури и кога ракувате со овој уред во согласност со прописите, секогаш ќе постојат преостанати ризици. Следните опасности можат да се создадат во врска со структурата и дизајност на овој производ:

1. Оштетувања на здравјето создадени поради емисии на вибрации – доколку уредот се користи подолг временски период или доколку со него не се ракува правилно и не се одржува на правилен начин.
2. Повреди и оштетувања на имот поради искршени додатоци и опрема или скриени предмети кои ненадејно ќе се удрат.
3. Повреди и оштетувања на имот поради отфрлени или паднати предмети.
4. Подолгата употреба на овој производ го изложува ракувачот на вибрации и може да ја предизвика болеста „бели прсти“. За да се намали ризикот, задолжително носете ракавици и одржувајте ги Вашите раце во топла состојба. Доколку кој било од симптомите „бели прсти“ се појави, веднаш побарајте медицинска помош. Симптомите бели прсти вклучуваат: вкочанетост, губење на чувство, трпки, трнење, болка, губење на сила, промени во бојата или состојбата на кожата. Овие симптоми нормално се појавуваат на прстите, дланките или зглобовите. Ризикот се зголемува на ниски температури.

ПРЕДУПРЕДУВАЊЕ

Овој производ може да произведува електромагнетно поле во текот на работата! Ова поле, во некои околности, може да им пречи на на активните или пасивни медицински имплантати! За да го намалите ризикот од сериозни или фатални повреди, на лицата со медицински имплантати им препорачуваме да се консултираат со својот лекар и со произведувачот на медицински имплантати – пред ракувањето со овој производ!

Внимание!

Поради лошата состојба на електричната мрежа, може да дојде до појава на кратки падови на напонот кога ја стартувате опремата. Тоа може да влијае на другата опрема (на пр. треперење на ламба). Доколку е импеданцата на мрежата Z_{max}<0,402 Ω – не се очекуваат такви закани. (Во случај на потреба можете да го контактирате Вашиот локален снабдувач со електрична енергија поради детални информации).

ЗАПОЗНАЈТЕ ГО ВАШИОТ УРЕД

За основно кастрење, туркање, сечење на дрвја и за отстранување на корени.

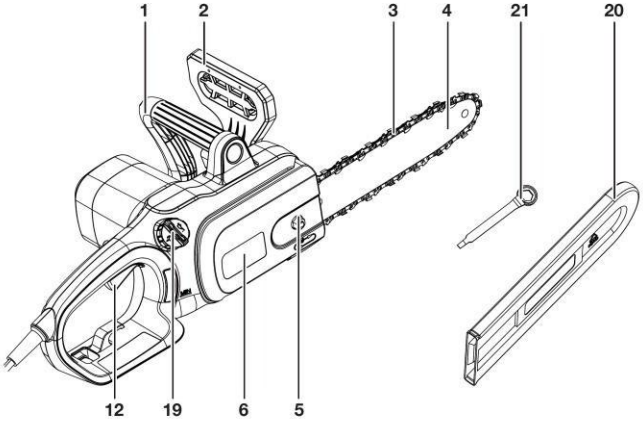

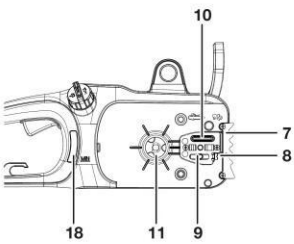

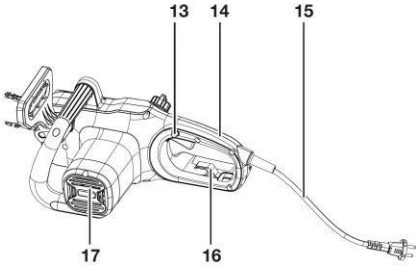

1	Предна рачка	12	On/Off прекинувач
2	Преден штитник на раце (рачка на сопирачката на синџирот)	13	Копче за отклучување
3	Синџир на пилата	14	Задна рачка
4	Водилка (меч)	15	Кабел за напојување со приклучок
5	Задржувачка навртка	16	Ослободување на напрегнатоста на кабелот
6	Капак	17	Отвори за вентилација
7	Назабен одбојник (канџа)	18	Прозорче за ниво на масло
8	Завртка за затегнување	19	Капак на резервоарот за масло за синџирот
9	Завртка	20	Навлака на водилка (меч)
10	Отвор за подмачкување	21	Клуч
11	Погонски запчаник		

ТЕХНИЧКИ КАРАКТЕРИСТИКИ*

Модел	AGM AET 1821
Номинален напон	230 V / 50 Hz
Тип на мотор	Универзаелн мотор
Номинална сила за влез	1800 W
Брзина на празен од	7500 o/min
Максимална брзина на синџирот	14 m/s
Капацитет на резервоарот за масло	120 ml
Модел на водилка (меч) на пила	14“ (356 mm)
Ниво на звучен притисок (EN 60745-1, EN60745-2-13)	L_{PA} = 96,3 dB(A) K_{PA} = 3,0 dB(A)
Измерено ниво на звучна сила (EN 60745-1, EN 60745-2-13)	L_{WA} = 107,3 dB(A) K_{WA} = 3,0 dB(A)
Гарантирано ниво на звучна сила (EN 60745-1, EN 60745-2-13)	111 dB(A)
Ниво на вибрации (EN 60745-1, EN 60745-2-13)	2,56 m/s^2 (Предна рачка) 3,90 m/s^2 (Задна рачка) (K=1,5 m/S^2)
Тежина	4,3 kg

Информации:

Декларираната вкупна вредност на вибрации и бучава измерена е во согласност со стандардните методи на тестирање и може да се користи за споредување на една алатка со друга.

Декларираната вкупна вредност на бучава и вибрации исто така може да се користи за прелиминарна проценка на изложеност.

Емисијата вибрации и бучава во текот на реалната употреба на електричниот уред – може да се разликува од декларираната вкупна вредност во зависност од начинот на кој се користи уредот. Можеби ќе биде неопходно да се идентификуваат безбедносните мерки – за да се заштити ракувачот, а кои се засноваат на проценка на изложеност во вистински услови на употреба (имајќи ги предвид сите делови на работниот циклус, како што се време на работа на празен од по времето на вклучување).

* Сите карактеристики се засноваат на најновите информации за производот – кои се достапни во време на печатењето. Го задржуваме правото на вршење на измени во кој било момент без претходна напомена.

ПРЕДУПРЕДУВАЊЕ

- **За да може да се разликува емисијата на вибрации и бучава во текот на вистинската употреба на електричниот уред од декларираната вкупна вредност во зависност од начинот на кој се користи уредот и**
- **За потребата за идентификување на безбедносните мерки – за да се заштити ракувачот, кои се засноваат на проценка на изложеност во вистинските услови на употреба (имајќи ги предвид сите делови на работниот циклус како што се времето кога е исклучен уредот и кога работи на празен од по времето на вклучување).**

ПОДГОТОВКА НА ПИЛАТА СО СИНЏИР

РАСПАКУВАЊЕ

ПРЕДУПРЕДУВАЊЕ

Доколку кој било дел од синџирот на пилата недостасува или е оштетен, не приклучувајте ја пилата со синџир на мрежата за напојување – додека на се поправи или замени оштетениот дел.

Пилата со синџир се доставува комплетно составена, вклучувајќи го и склопот на синџирот/водилката. Кутијата и материјалите од амбалажата да **НЕ** се фрлаат – додека не ги испитате сите делови.

ЗАБЕЛЕШКА: Маслото за синџирот и водилката не се доставува. Морате да ја наполните пилата со SAE 30 масло **ПРЕД** употреба.

ЗАБЕЛЕШКА: Извадете го заштитниот капак на синџирот/водилката – пред употреба.

ЗАТЕГНУВАЊЕ НА СИНЏИРОТ

ПРЕДУПРЕДУВАЊЕ

Исклучете ја пилата со синџир од мрежата за напојување со вадење на приклучокот од приклучницата – пред прилагодување на затегнатоста на синџирот на пилата.

ПРЕДУПРЕДУВАЊЕ

Рабовите на синџирот за сечење се остри. Користете заштитни ракавици кога манипулирате со синџирот.

ПРЕДУПРЕДУВАЊЕ

СЕКОГАШ одржувајте ја прописната затегнатост на синџирот. Разлабавениот синџир ќе го зголеми ризикот од повратен удар. Разлабавениот синџир може да излезе од жлебот на водилката. Тоа може да доведе до повредување на ракувачот и оштетување на синџирот. Разлабавениот синџир ќе предизвика да дојде до брзо абење на синџирот, водилката и запчаникот. Животниот век на синџирот на пилата вогавно зависи од доволното подмачкување и прописната затегнатост. Избегнувајте затегнување на синџирот додека е врел, затоа што тоа ќе доведе до тоа синџирот да биде премногу затегнат – кога ќе се излади.

1. Проверете ја затегнатоста на синџирот така што ќе го повлечете синџирот од водилката. Правилно затегнатиот синџир треба да направи растојание од околу 1/8 инча (3 mm) помеѓу себе и водилката (слика 1).
2. Доколку е потребно прилагодување, свртете ја завртката со затегнување со клучот.
3. За да ја прилагодите затегнатоста со синџирот, свртете ја завртката за затегнатост (слика 2). Со вртењето на завртката за затегнатост нагоре, се зголемува затегнатоста, додека со вртење надолу се намалува затегнатоста. Правилно затегнатиот синџир не смее да има вдлабнувања (слика 3) и треба да се може да се повлече само 1/8 инча (3 mm) од водилката на пилата.
4. Синџирот НЕ смее прекумерно да се затегнува – затоа што тоа ќе доведе до прекумерно абење и ќе го намали животниот век на водилката и на синџирот.

ЗАБЕЛЕШКА: Синџирот на пилата мора да биде прописно затегнат – за да се обезбеди безбедно ракување. Затегнатоста на синџирот е оптимална – доколку синџирот на пилата може да се подигне 1/8 инча (3 mm) од центарот на водилката (мечот). Бидејќи синџирот на пилата се загрева во текот на работата, неговата должина може да се промени. Проверете ја затегнатоста на синџирот на секои 10 минути работа и по потреба извршете прилагодување, особено за новиот синџир. Разлабавете го синџирот по завршената работа, затоа што тој се скратува додека се лади. Доколку постапувате на таков начин, ќе му го продолжите животниот век на синџирот и ќе спречите оштетувања.

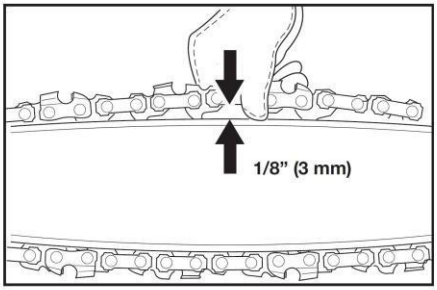

Слика 1

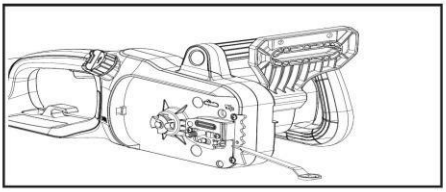

Слика 2

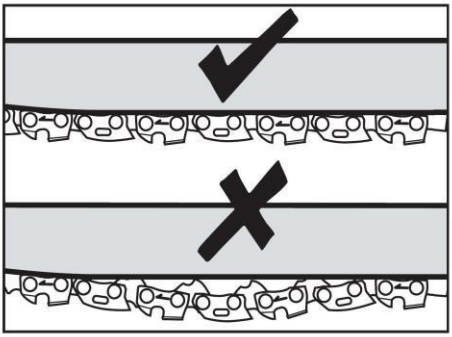

Слика 3

ПОЛНЕЊЕ НА АВТОМАТСКИОТ СИСТЕМ ЗА ПОДМАЧКУВАЊЕ

ВНИМАНИЕ!

Пилата со синџир **НЕ СЕ ДОСТАВУВА** наполнета со масло. Многу е важно да наполните масло во пилата пред употреба. Никогаш не ракувајте со пилата со синџир доколку синџирот не е подмачкан или ако е празен резервоарот за масло, затоа што тоа ќе доведе до сериозно оштетување на уредот. Животниот век на синџитот и капацитетот на сечењето зависат од оптималното подмачкување. Затоа, синџирот автоматски се подмачкува со масло во текот на работата преку отворот за подмачкување.

Синџирот се карактеризира со систем за автоматско подмачкување – кој го одржува прописното подмачкување на синџирот и водилката. Индикаторот на ниво на масло го покажува преостанатото масло во пилата. Доколку нивото на масло се спушти под четвртина капацитет, дополнете го со пропишаното масло за синџири и водилки.

За да го наполните резервоарот за масло:

1. Извадете го капакот за масло (слика 4). Наполнете го резервоарот со масло за синџири и водилки (SAE 30) додека нивото на масло не постигне полн капацитет.
2. Вратете го на своето место капакот на резервоарот и затегнете го. Задолжително проверувајте го нивото на масло по секои 10 минути употреба. Исклучете ја пилата со синџир од напојувањето пред да го проверите нивото на масло или пред да го полните резервоарот со масло.

ВНИМАНИЕ!

За да спречите истекување на маслото, обезбедете уредот да се остава во хоризонтална позиција (капакот за ставање на масло свртен нагоре) – кога не се користи пилата со синџир. Користете го само препорачаното масло, за да избегнете оштетување на пилата со синџир. Никогаш не користете рециклирани/стари масла. Употребата на неодобрени масла ќе доведе до поништување на Гаранцијата.

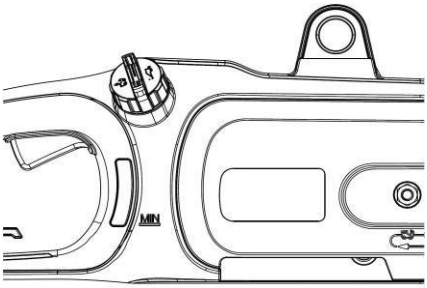

Слика 4

СКЛОПУВАЊЕ НА ВОДИЛКАТА И НА СИНЏИРОТ НА ПИЛАТА

1. Поставете го уредот на погодна рамна и хоризонтална површина со предната рачка свртена нагоре.
2. Разлабавете ја навртката за задржување со клуч и извадете ја заедно со капакот (слика 5).
3. Бидете сигурни дека пинот за затегнување е поставен на левата страна, прилагодете го со вртење на завртката за затегнување во правец спротивен од стрелките на часовникот со повеќенаменскиот алат – доколку е потребно.
4. Раширете го синџирот со рабовите за сечење насочени во правец на вртење и ставете со синџирот во жлебот околу водилката.
5. Израмнете ги склопот на водилката и синџирот на пилата со погонскиот запчаник и завртката. Ставете го синџирот околу погонскиот запчаник, а потоа спуштете ја водилката за да ја монтирате на завртката (слика 5).
6. Затегнете ја завртката за затегнување за да го фиксирате капакот.
7. Влечете го синџирот на пилата по должина на горниот дел на водилката со рака од едниот крај до другиот крај, неколку пати. Синџирот треба да биде затегнат, но и понатаму слободно да се поместува.

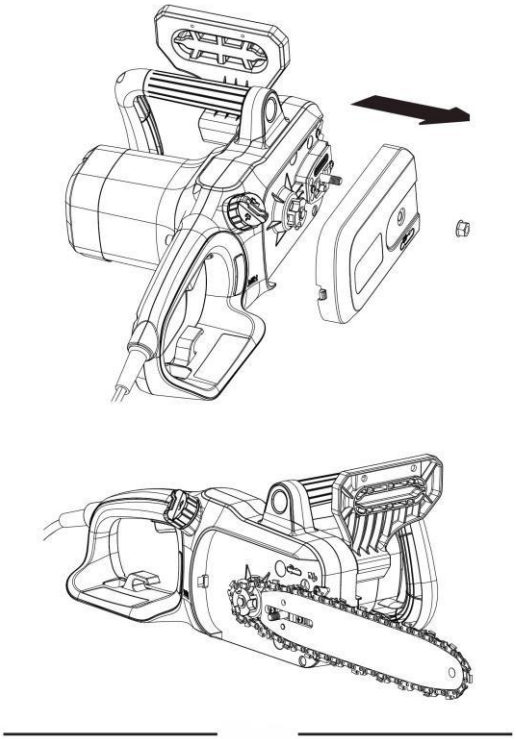

Слика 5

РАКУВАЊЕ

ПОДГОТОВКА

Пред секоја употреба – прегледајте ги следните ставки, за да бидете сигурни дека се исполнети безбедните работни услови.

ПИЛА СО СИНЏИР: Пред да почнете со работа, прегледајте дали има на пилата оштетување на куќиштето, продолжните кабли на синџирот и водилката. Никогаш не користете очигледно оштетен уред.

РЕЗЕРВОАР ЗА МАСЛО: Проверете го нивото на масло во резервоарот. Исто така проверете дали има доволно достапно масло во текот на работата. Никогаш не работете со пилата доколку нема масло или нивото на масло паднало под ознаката за минимално ниво на масло, за да спречите оштетување на пила со синџир. Воглавно, полнењето на масло е доволно за околу 10 минути операција на сечење (во зависност од времетраењето на паузите и од густината на работното парче).

СИНЏИР НА ПИЛАТА: Проверете ги затегнатоста на синџирот на пилата и состојбата на сечилото. Колку е синџирот на пилата поостар – толку ќе биде полесно ракувањето. Тоа истото се однесува и на затегнатоста на на синџирот за да се зголеми безбедноста. Новите синџири на пилата се особено подлежни на промени поради загревањето кое се создава со работата.

ЗАШТИТНА ОБЛЕКА: Обезбедете се секогаш да носите соодветна тесна (залепена) заштитна облека, како што се заштитни пантолони, ракавици и заштитни чевли. Носете заштитен шлем со интегрирана заштита за слух и штитник за лице, за да обезбедите заштита од гранките кои паѓаат или отскокнуваат.

БЕЗБЕДНОСНИ ПРЕДУПРЕДУВАЊА

1. За да обезбедите безбедна работа, **НЕ** ракувајте со пилата над висина на рамената.
2. Кабелот поставете го така – да не се замрси во гранките и сл. во текот на сечењето.
3. Никогаш не стојте под гранка која се сече.
4. Бидете внимателни кога сечете гранки кои се под притисок или кои пукаат.
5. Задолжително заштитете се од опасност од повредување од гранки кои паѓаат и од дрвени парчиња кои летаат.
6. Додека работи уредот, држете ги луѓето и животните на безбедно растојание од зоната на опасност.
7. Уредот не е заштитен од електричен удар кога ќе дојде во контакт со високонапонски проводници. Одржувајте најмало растојание од 30 стапки (10 m) од проводникот за струја – за да се избегне електричен удар кој може да биде опасен по живот.
8. Кога работите на косина, секогаш стојте над или од страна на гранката која се сече.

9. Дозволете му на синџирот да сече за Вас. Пилата нека работи под полна брзина во текот на пресекот. Корисниците кои прв пат го користат уредот – треба како најосновен вид на вежбање – да сечат стебла на ногарки или на постолје за сечење на дрва.

СПРЕЧУВАЊЕ НА ПОВРАТЕН УДАР

Терминот „повратен удар“ се однесува на случај кога пилата одеднаш потскокнува нагоре и наназад. Тоа обично се случува кога работното парче ќе дојде во контакт со врвот на водилката или кога ќе се заглави синџирот на пилата.
Повратниот удар генерира ненадејна и цврста сила. Пилата обично реагира на неконтролиран начин, создавајќи можност за повредување на корисникот.

Опасноста од повратен удар е најголема кога се обидувате да сечете во близина на врвот на водилката или со самиот врв. Секогаш користете ја пилата колку што е возможно поравно, за да избегнете губење на контролата во текот на работата.

ПРЕДУПРЕДУВАЊЕ

НЕ сечете дрвја во услови на силен ветар. Тоа може да доведе до повредување и смее да се изведува само од страна на истренирани професионални корисници.

ON/OFF ПРЕКИНУВАЧ

За да го вклучите уредот (ON) притиснете го безбедносното копче, а потоа притиснете го прекинувачот (слика 6). По стартувањето на уредот, можете да го отпуштите безбедносното копче без исклучување на уредот. За да го исклучите уредот (OFF), отпуштете го прекинувачот (слика 6).

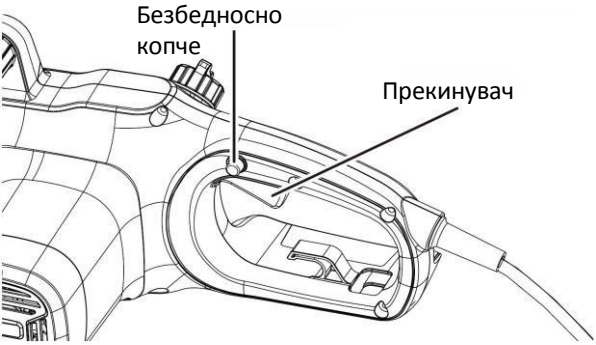

Слика 6

СОПИРАЧКА НА ПОВРАТНИОТ УДАР

Сопирачката на повратниот удар е безбедносен механизам – кој се активира со предниот штитник за раце. Кога ќе се појави повратниот удар, пилата со синџир веднаш застанува (слика 7).

Пред секоја употреба треба да се изврши следнава проверка на функционалност. Целта на тестирањето на сопирачката на синџирот е да се намали можноста за повредување поради повратниот удар.

1. Турнете го предниот штитник за раце напред и обидете се да ја стартувате пилата. Пилата не смее да се вклучи.
2. За да ја деактивирате сопирачката на повратен удар, отпуштете го On/Off прекинувачот и повлечете ги наназад штитниците за раце.

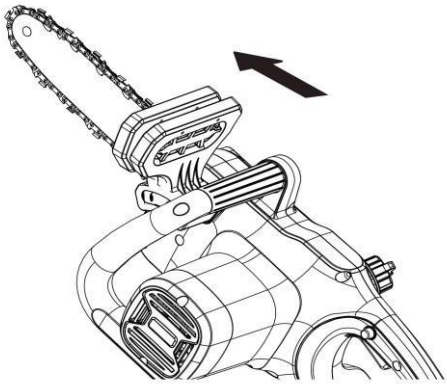

Слика 7

ТЕХНИКИ НА СЕЧЕЊЕ

ВАЖНО: Се препорачува корисниците кои прв пат ја користат пилата како минимално ниво на вежбање да сечат стебла на ногарки (постолје) за сечење на дрва.

- Првин исечете ги пониските гранки на дрвото. На тој начин ќе обезбедите гранките полесно да паѓаат на земја.
- На крајот на пресекот, тежината на пилата нагло се зголемува за корисникот, затоа што повеќе не се потпира на гранката. Постои опасност од губење на контрола над пилата, затоа останете внимателни во текот на целата операција на сечење.
- Пилата вадете ја од пресекот само додека се движи синџирот. На тој начин спречувате синџирот да се заглави во дрвото.
- НЕ сечете со врвот на водилката. НЕ сечете во формации на гранки (каде дрвото се разгранува нанадвор). Тоа ќе влијае на дрвото да се залечи.
- За сечење на помали гранки поставете гранична плоча од пилата на гранката. Тоа спречува несакани движења на пилата на почетокот на пресекот. Додека применувате мал притисок, водете ја пилата низ гранката од врвот надолу.
- За сечење на поголеми гранки, првин направете ослободувачки пресек. Пресечете 1/3 од дијаметарот на гранката од дното кон врвот користејќи го горниот дел на водилката. Потоа сечете ги од врвот кон дното преостанатите 2/3 со помош на долниот дел од водилката. Исечете ги долгите гранки во делови – за да ја задржите контролата над местото на ударот.

ТУРКАЊЕ НА ДРВО

Кога операцијата на туркање и метрење на дрво се изведуваат од страна на две или повеќе лица во исто време, операцијата на туркање треба да се оддели од операцијата на метрење со растојание најмалку од двојна висина на дрвото кое се турка. Дрвата не смеат да се туркаат на начин – кој би загрозил кое било лице, кој би удрил во некој далновод, или друг кабел или кој би нанесол штета на имотот. Доколку дрвото направи контакт со далноводот или со друг кабел – веднаш да се извести компанијата во чија сопственост е водот.

Ракувачот со пилата треба да стои на горната страна на искосениот терен, затоа што дрвото може да се истркала или да се лизне надолу откако ќе биде оборено. Тоа е неопходно (заземање на позиција) пред да се почне со сечење.

Патот за евакуација (пат за повлекување) – треба да се протега наназад и дијагонално од задната страна на очекуваната линија на падот (слика 8).

Опис на туркање: Пат за евакуација (патека за повлекување)

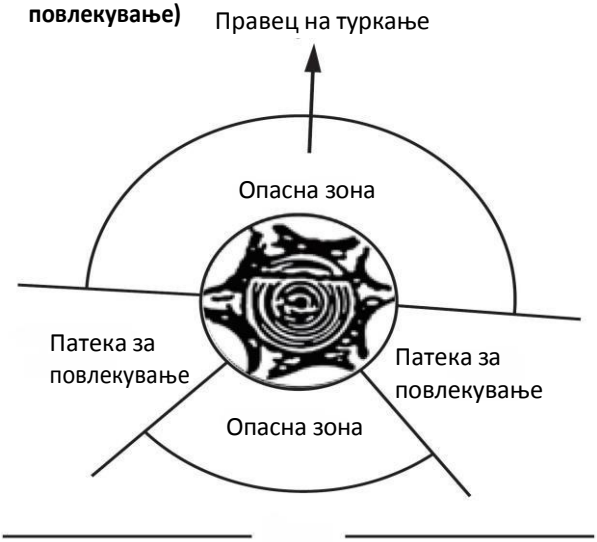

Слика 8

Пред да почнете со туркањето, имајте ги предвид природната косина, правецот на ветерот и позицијата на гранките – за да предвидите каде ќе падне дрвото. Отстранете ги нечистотијата и камењата, разлабавената кора, шајките и жиците од дрвото. Направете пресек на 1/3 од дијаметарот на дрвото, нормално на правецот на паѓање (слика 9).

Опис на туркање: Засекување

Слика 9

Прво направете го долниот хоризонтален пресек. Тоа ќе помогне да се избегне вклештување на синџирот или водилката кога се прави вториот пресек.

ТУРКАЧКИ ЗАДЕН ПРЕСЕК

Направете туркачки заден пресек најмалку 50 mm над хоризонталниот дел на пресекот (слика 9). Туркачкиот заден пресек нека биде паралелен со хоризонталниот дел на пресекот. Направете го задниот туркачки пресек така да се остави доволно дрво да делува како шарка. Шарката на дрвото го чува дрвото од свиткување и паѓање во погрешна насока. НЕ сечете низ шарката.

Кога ќе се приближи туркачкиот пресек до шарката, дрвото би требало да почне да паѓа. Доколку постои можност дрвото да не падне во посакуваната насока или да се помести наназад и да го вклешти синџирот – престанете со сечењето и пред завршувањето на задниот туркачки пресек и употребете користете пластични, алуминиумски или дрвени клинови за отворање на пресекот и за да го турнете дрвото во посакуваната насока.

Кога ќе почне да паѓа дрвото, извадете ја пилата од пресекот, исклучете го моторот и спуштете ја пилата, потоа употребете ја планираната патека за повлекување. Чувајте се од гранките над главата кои паѓаат и внимавајте каде застанувате.

КАСТРЕЊЕ НА ДРВОТО

Кастрење е отстранување на гранки од турнатото дрво. При кастрењето оставете ги поголемите гранки поради потпирање на земјата. Малите гранки отстранете ги со еден пресек (слика 10).

Гранките под напон треба да се сечат од долу нагоре за да се избегне вклештување на пилата.

Кастрење на дрво

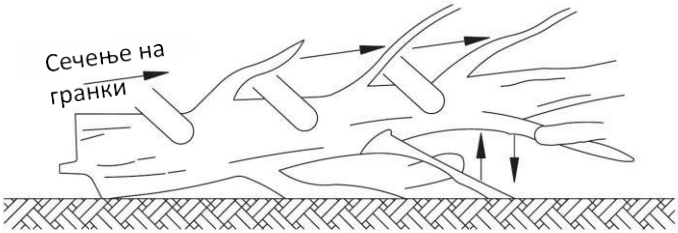

Продолжете да работите над земјата. Оставете ги гранките за потпирање додека не го пресечете стеблото.

Слика 10

СЕЧЕЊЕ НА СТЕБЛО НА ОДРЕДЕНА ДОЛЖИНА (МЕТРЕЊЕ)

Метрење е сечење на стебло на одредена должина. Важно е да сте сигурни дека имате цврст став на нозете и дека Ви е рамнотежата рамномерно распоредена на двете стапала. Кога е тоа возможно, стеблото треба да биде подигнато и потпрено со помош на гранки, трупци или клинови.

Почитувајте ги едноставните упатства за лесно сечење. Кога е стеблото потпрено по целата должина на тоа што се сече од врвот (горно метрење) (слика 11).

Стебло потпрено со целата должина.
Сечете од горе. Избегнувајте сечење на почвата.

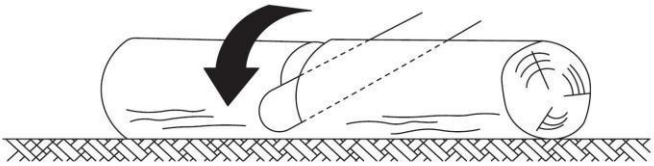

Слика 11

Кога е стеблото потпрено на еден крај, сечете 1/3 дијаметар од долу (слика 12). Потоа направете завршен пресек со горно сечење – додека не се сретнете со првиот пресек.

Стебло потпрено на еден крај

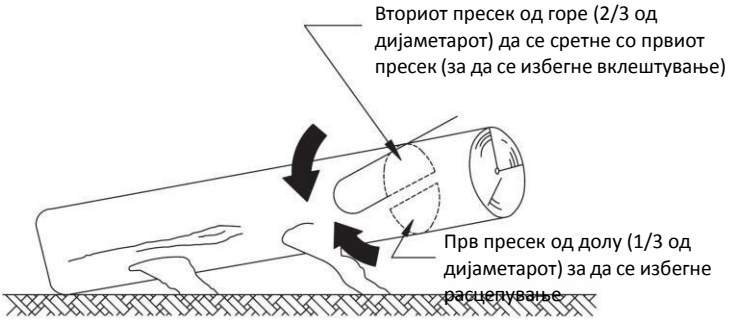

Слика 12

Кога е стеблото потпрено на двата краја, сечете 1/3 од дијаметарот од врвот (метрење од горе) (слика 13). Потоа направете завршен пресек со метрење од долу, на долните 2/3 - за да го сретнете првиот пресек.

Стебло потпрено на двата краја

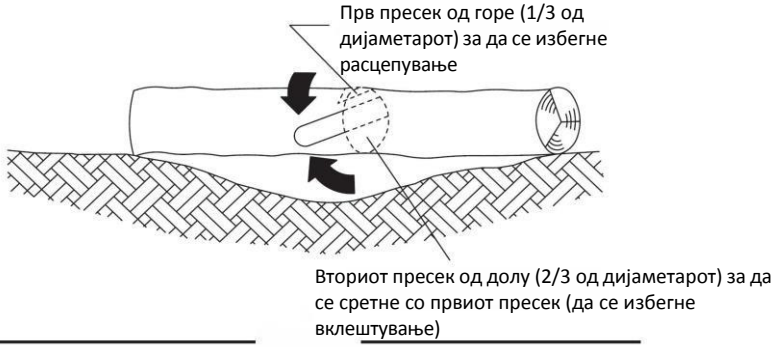

Слика 13

Кога вршите метрење на косина, секогаш стојте на страната која е над стеблото (слика 14).

Метрење на стебло
(сечење на помали должини)

Стојте на горната страна – кога сечете,
затоа што стеблото може да се исткрала

Слика 14

За да ја задржите комплетната контрола при отсекувањето, отпуштете го притисокот за сечење при крајот на пресекот – без отпуштање на притисокот на рачките на пилата. Не дозволувајте му на синџирот да ја допре земјата. По завршувањето на пресекот, почекајте синџирот од пилата да застане – пред да ја поместите пилата. Секогаш исклучете го моторот кога се поместувате од едно до друго дрво.

ОДРЖУВАЊЕ И ПРИЛАГОДУВАЊЕ

ЧИСТЕЊЕ / СКЛАДИРАЊЕ

- Исчистете го лиеното пластично куќиште од пилата со синџир со помош на мека и чиста крпа.
- **НЕ** користете вода, раствори ни лакови.
- Отстранете ги сите отпадоци, особено од отворите за вентилација на моторот.
- Отстранете ги и исчеткајте ги капаците, синџирот и водилката по 1 до 3 часа употреба.
- Исчистете го просторот под капакот, запчаникот и водилката со мека четка.
- Исчистете го отворот за подмачкување со чиста крпа.
- Доколку пилата со синџир е складирана подолг временски период, исчистете ги синџирот и водилката.

- **ДА СЕ СКЛАДИРА НА БЕЗБЕДНО, СУВО МЕСТО – НЕДОСТАПНО ЗА ДЕЦА.**
- **НЕ** ставајте други предмети на пилата со синџир.
- За да спречите истекување на маслото, обезбедете уредот да се остави во хоризонтална позиција.
- Кога го складирате уредот во оригинално пакување, резервоарот за масло мора да биде комплетно испразнет.

ПРОВЕРКА НА АВТОМАТСКОТО ПОДМАЧКУВАЊЕ НА СИНЏИРОТ

Редовно проверувајте ја функционалноста на автоматското подмачкување на синџирот – како би спречиле прегревање и дополнително оштетување на водилката и синџирот како би спречиле прегревање и дополнително оштетување на водилката и синџирот како последица на тоа. За оваа цел израмнете го врвот на водилката до мазната површина (даска, трупец) и пуштете ја пилата да работи. Доколку се појави зголемено количество на масло, автоматското подмачкување на синџирот функционира прописно.

ПОДМАЧКУВАЊЕ НА ЗАПЧАНИКОТ

ПРЕДУПРЕДУВАЊЕ:

Носете издржливи, цврсти ракавици кога изведувате каква било операција на одржување или сервисирање на овој уред.

Секогаш исклучете го уредот од мрежата за напојување (извадете го приклучокот од приклучницата) – пред изведување на кој било сервис или одржување на уредот.

ЗАБЕЛЕШКА: Не е неопходно да се вадат синџирот или водилката кога го подмачкувате запчаникот на врвот.

1. Исчистете ги водилката и запчаникот.
2. Со помош на мачкало (пиштол, за подмачкување) – ставете го врвот на пиштолот во отворот за подмачкување и ставете маст додека не се појави на надворешниот раб на синџирникот на врвот (носот) на водилката (слика 15).
3. За да го свртите запчаникот, отпуштете ја сопирачката на синџирот и влечете го синџирот со рака додека неподмачканата страна на запчаникот не биде во линија со отворот за подмачкување. Повторете ја процедурата за подмачкување.

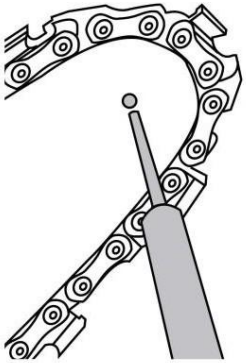

Слика 15

ЗАМЕНА НА СИНЏИРОТ И ВОДИЛКАТА

ПРЕДУПРЕДУВАЊЕ:

Пилата со синџир да не се приклучува на продолжен кабел ниту пак на мрежа за напојување – пред да биде уредот комплетно склопен. Секогаш користете ракавици кога работите со синџирот.

ПРЕДУПРЕДУВАЊЕ:

Кога работите со синџирот – секогаш ностете ракавици.

ОДОБРЕНИ ВОДИЛКИ (МЕЧЕВИ) / СИНЏИРИ

Заменете го синџирот кога забите за сечење ќе бидат премногу потрошени – за да се острат или кога ќе пукне синџирот. Секогаш заменете го и погонскиот запчаник кога го заменувате синџирот. Тоа ќе обезбеди прописно водење на синџирот.

1. Поставете го телото на пилата на цврста хоризонтална и рамна површина.
2. Вртете ја навртката за задржување во правец спротивн од стрелките на часовникот за да го извадите капакот од телото на пилата.
3. Носејќи заштитни ракавици, намотајте го синџирот околу водилката, внимавајте забите да бидат насочени во правецот на вртење. Синџирот треба да биде правилно наместен во жлебот (утор) – кој се протега по целиот надворешен раб на водилката.
4. Поставете го синџирот околу запчаникот (слика 20) додека го израмнувате слотот (отворот) во водилката со внатрешна завртка на базата на пилата и со пинот за затегнување на синџирот во отворот за пин во водилката на синџирот. Пинот за затегнување на синџирот можеби ќе треба да се прилагоди – за да се израмни правилно со отворот во водилката. Употребете клуч – за да ја прилагодите завртката за затегнување додека синџирот не се смести во водилката.
5. Додека ја држите цврсто водилката, ставете го капакот назад на пилата. Бидете сигурни дека јазичето е правилно израмнето со отворот (слотот) на телото на пилата. Заклучете го капакот на своето место со задржување на навртката – со нејзино вртење во правец на стрелките на часовникот, додека не се намести. Прилагодете ја затегнатоста на синџирот.

Декларација за усогласеност

Според Машинската директива 2006/42/EC од 17 мај 2006, Анекс II A

Villager d.o.o.
Bratislavska cesta 5, 1000 Ljubljana, Slovenia

Опис на машината **ЕЛЕКТРИЧНА ПИЛА СО СИНЏИР AGM AET 1821**

Изјавуваме под целосна одговорност дека споменатиот производ е дизајниран и произведен во согласност со:

- Директива 2006/42/EC за безбедност на машините
- Директива 2014/30/EU за електромагнетна компатибилност
- Директива 2000/14/EC, 2005/88/EC за емисија на бучава
- Директива 2011/65/EU, (EU) 2015/863 за ограничување на употребата на одредени опасни супстанци во електричната и електронската опрема (RoHS)

Хармонизирани и други користени стандарди:

EN 55014-1:2017
EN 55014-2:2015
EN 61000-3-2:2014
EN 61000-3-11:2000
EN 60745-1:2009+A11:2010
EN 60745-2-13:2009+A1:2010

Овластено тело според Директивата *2000/14/EC, 2005/88/EC*
SGS Fimko Ltd., SHES190701893001 dat 25.09.2019.

Измерено ниво на бучава	LwA 107,3 dB(A)
Гарантирано ниво на бучава	LwA 111 dB(A)

EG-типско испитување бр. SH-CERT190901992-02 од страна на овластено тело бр. 0598, SGS Fimko Ltd., Särkiniementie 3 P.O.Box 30 FI-00211 Helsinki, Finland.

Одговорно лице овластено за изработка на техничката документација: Звонко Гаврилов, на адреса на компанијата Villager Д.О.О, Bratislavska cesta 5, 1000 Љубљана

Место / датум: Љубљана, 11.03.2022.

Одговорно лице за изработка на техничката документација
Звонко Гаврилов

FIERASTRAU ELECTRIC CU LANȚ
AGM AET 1821
Instrucțiunea originala pentru utilizare

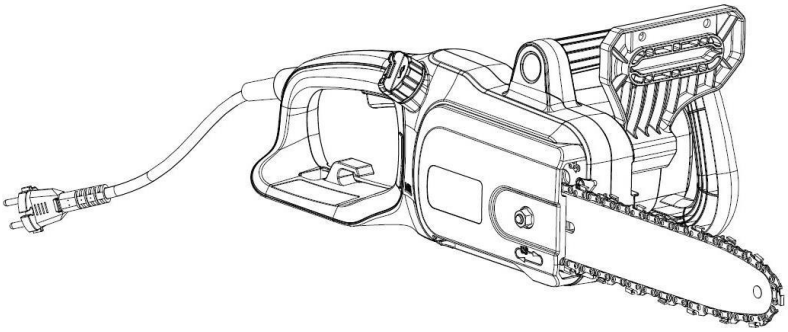

PLEASE RECYCLE
WHERE FACILITIES EXIST

SIMBOLURI INTERNAȚIONALE ȘI DE SIGURANȚA

Instrucțiunile de utilizare descriu simbolurile de siguranța și simbolurile și pictogramele internaționale - care pot apărea pe acest produs. Citiți instrucțiunile de utilizare pentru informații complete privind siguranța, asamblarea, manipularea și întreținerea, precum și pentru informații despre reparații.

	Atenție / Avertisment		Un obiect aruncat de produs poate lovi utilizatorul sau observatorul. Asigurați-vă întotdeauna că alte persoane și animale de companie rămân la o distanță sigură de dispozitiv în timp ce îl manevrați. În general, copiii nu trebuie să se apropie de zona în care se află dispozitivul.
	Citiți instrucțiunea de utilizare.		
	Purtați protecția pentru ochii.		Nu utilizați in timp ce ploua sau in condițiile meteorologice nefavorabile.
	Purtați protecția auditiva.		Direcția corectă a dinților tăietoare.
	Purtați mănuși de protecție.		Direcția corectă a dinților tăietoare.
	Purtați o cască de protecție.		Turnarea uleiului de lanț
	Purtați încălțăminte de protecție.		Frâna lanțului. (simbolul indică (O) poziția în care frâna este eliberată).
	Valoarea garantată a nivelului de putere sonoră în 111 dB (A).		Deșeurile de dispozitive electrice nu trebuie îndepărtate împreună cu deșeurile menajere. Asigurați-vă sa le reciclați acolo unde există uzinele pentru acest lucru. Consultați autoritățile locale sau vânzători privind sfaturile pentru reciclare.
	Clasa II de protecție.		Acest produs respectă directivele europene aplicabile iar metodă de evaluare a conformității cu aceste directive a fost efectuata.

	Opriți dispozitivul și deconectați-l de la rețeaua de alimentare (scoateți ștecherul din priza) - înainte de montare, curățare, reglare, întreținere, depozitare și transportare.	
	Scoateți imediat ștecherul din priza - dacă cablul de alimentare / prelungitor - este deteriorat sau tăiat.	
	Recul! Contactul vârfului poate determina ghidul să se miște brusc în sus și înapoi - ceea ce poate provoca vătămări grave a utilizatorului.	
	Contactul vârfului ghidului (sabiei) cu orice obiect - trebuie evitat.	
	Utilizați întotdeauna dispozitivul cu ambele mâini. Nu utilizați dispozitivul cu o singură mână.	

SIGURANȚA

AVERTISMENTE DE SIGURANȚĂ

Instrucţiuni generale de siguranţă pentru scule electrice

AVERTISMENT! Citiţi toate avertizările, instrucţiunile, ilustraţiile şi specificaţiile puse la dispoziţie împreună cu această sculă electrică.

Nerespectarea instrucţiunilor menţionate mai jos poate duce la electrocutare, incendiu şi/sau vătămări corporale grave.

Păstraţi toate indicaţiile de avertizare şi instrucţiunile în vederea utilizărilor viitoare. *Termenul "sculă electrică" folosit în indicaţiile de avertizare se referă la sculele electrice alimentate de la reţea (cu cablu de alimentare) sau la sculele electrice cu acumulator (fără cablu de alimentare).*

1) **Siguranţa la locul de muncă**

a) **Menţineţi-vă sectorul de lucru curat şi bine iluminat.** *Dezordinea sau sectoarele de lucru neluminate pot duce la accidente.*

b) **Nu lucraţi cu sculele electrice în mediu cu pericol de explozie, în care există lichide, gaze sau pulberi inflamabile.** *Sculele electrice generează scântei care pot aprinde praful sau vaporii.*

c) **Nu permiteţi accesul copiilor şi al spectatorilor în timpul utilizării sculei electrice**. *Dacă vă este distrasă atenţia puteţi pierde controlul.*

2) **Siguranţă electrică**

a) **Ştecherul sculei electrice trebuie să fie potrivit prizei electrice. Nu modificaţi niciodată ştecherul. Nu folosiţi fişe adaptoare la sculele electrice cu împământare (legate la masă).** *Ştecherele nemodificate şi prizele corespunzătoare diminuează riscul de electrocutare.*

b) **Evitaţi contactul corporal cu suprafeţe împământate sau legate la masă ca ţevi, instalaţii de încălzire, plite şi frigidere**. *Există un risc crescut de electrocutare atunci când corpul vă este împământat sau legat la masă.*

c) **Feriţi sculele electrice de ploaie sau umezeală.** *Pătrunderea apei într-o sculă electrică măreşte riscul de electrocutare.*

d) **Nu schimbaţi destinaţia cablului. Nu folosiţi niciodată cablul pentru transportarea sau suspendarea sculei electrice ori pentru a trage ştecherul afară din priză. Feriţi cablul de căldură, ulei, muchii ascuţite sau componente aflate în mişcare.** *Cablurile deteriorate sau încurcate măresc riscul de electrocutare.*

e) **Atunci când lucraţi cu o sculă electrică în aer liber, folosiţi numai cabluri prelungitoare adecvate pentru mediul exterior.** *Folosirea unui cablu prelungitor adecvat pentru mediul exterior diminuează riscul de electrocutare.*

f) **Dacă nu poate fi evitată folosirea sculei electrice în mediu umed, folosiţi o alimentare protejată printr-un dispozitiv de curent rezidual (RCD).** *Utilizarea unui dispozitiv RCD reduce riscul de electrocutare.*

3) **Siguranţa persoanelor**

a) **Fiţi atenţi, aveţi grijă de ceea ce faceţi şi procedaţi raţional atunci când lucraţi cu o sculă electrică. Nu folosiţi scula electrică atunci când sunteţi obosiţi sau vă aflaţi sub influenţa drogurilor, a alcoolului sau a medicamentelor.** *Un moment de neatenţie în timpul utilizării sculelor electrice poate duce la răniri grave.*

b) **Purtaţi echipament personal de protecţie.** *Purtaţi întoteauna ochelari de protecţie. Purtarea echipamentului personal de protecţie, ca masca pentru praf, încălţăminte de siguranţă antiderapantă, casca de protecţie sau protecţia auditivă, în funcţie de tipul şi utilizarea sculei electrice, diminuează riscul rănirilor.*

c) **Evitaţi o punere în funcţiune involuntară. Înainte de a introduce ştecherul în priză şi/sau de a introduce acumulatorul în scula electrică, de a o ridica sau de a o transporta, asiguraţi-vă că aceasta este oprită**. *Dacă atunci când transportaţi scula electrică ţineţi degetul pe întrerupător sau dacă porniţi scula electrică înainte de a o racorda la reţeaua de curent, puteţi provoca accidente.*

d) **Înainte de pornirea sculei electrice îndepărtaţi cleştii de reglare sau cheile fixe din aceasta.** *O cheie sau un cleşte ataşat la o componentă rotativă a sculei electrice poate provoca răniri.*

e) **Nu vă întindeţi pentru a lucra cu scula electrică. Menţineţi-vă întotdeauna stabilitatea şi echilibrul.** *Astfel veţi putea controla mai bine scula electrică în situaţii neaşteptate.*

f) **Purtaţi îmbrăcăminte adecvată. Nu purtaţi îmbrăcăminte largă sau podoabe. Feriţi părul şi îmbrăcămintea de piesele aflate în mişcare.** *Îmbrăcămintea largă, părul lung sau podoabele pot fi prinse în piesele aflate în mişcare.*

g) **Dacă pot fi montate echipamente de aspirare şi colectare a prafului, asiguraţi-vă că acestea sunt racordate şi folosite în mod corect.** *Folosirea unei instalaţii de aspirare a prafului poate duce la reducerea poluării cu praf.*

h) **Nu vă lăsaţi amăgiţi de uşurinţa în operare dobândită în urma folosirii frecvente a sculelor electrice şi nu ignoraţi principiile de siguranţă ale acestora.** *Neglijenţa poate provoca, într-o fracţiune de secundă, vătămări corporale grave.*

4) **Utilizarea şi manevrarea atentă a sculelor electrice**

a) **Nu suprasolicitaţi scula electrică. Folosiţi pentru executarea lucrării dv. scula electrică destinată acelui scop.** *Cu scula electrică potrivită lucraţi mai bine şi mai sigur în domeniul de putere indicat.*

b) **Nu folosiţi scula electrică dacă aceasta are întrerupătorul defect**. *O sculă electrică, care nu mai poate fi pornită sau oprită, este periculoasă şi trebuie reparată.*

c) **Scoateţi ştecherul afară din priză şi/sau îndepărtaţi acumulatorul dacă este detaşabil, înainte de a executa reglaje, a schimba accesorii sau a depozita scula electrică.** *Această măsură de prevedere împiedică pornirea involuntară a sculei electrice.*

d) **Păstraţi sculele electrice nefolosite la loc inaccesibil copiilor şi nu lăsaţi să lucreze cu scula electrică persoane care nu sunt familiarizate cu aceasta sau care nu au citit prezentele instrucţiuni.** *Sculele electrice devin periculoase atunci când sunt folosite de persoane lipsite de experienţă.*

e) **Întreţineţi sculele electrice şi accesoriile acestora. Verificaţi alinierea corespunzătoare, controlaţi dacă, componentele mobile ale sculei electrice nu se blochează, sau dacă există piese rupte sau deteriorate care să afecteze funcţionarea sculei electrice. Înainte de utilizare daţi la reparat o sculă electrică defectăpiesele deteriorate.** *Cauza multor accidente a fost întreţinerea necorespunzătoare a sculelor electrice.*

f) **Menţineţi bine dispozitivele de tăiere bine ascuţite şi curate**. *Dispozitivele de tăiere întreţinute cu grijă, cu tăişuri ascuţite se înţepenesc în mai mică măsură şi pot fi conduse mai uşor.*

g) **Folosiţi scula electrică, accesoriile, dispozitivele de lucru etc. conform prezentelor instrucţiuni, ţinând cont de condiţiile de lucru şi de activitatea care trebuie desfăşurată.** *Folosirea sculelor electrice în alt scop decât pentru utilizările prevăzute, poate duce la situaţii periculoase.*

h) **Menţineţi mânerele şi zonele de prindere uscate, curate şi feriţi-le de ulei şi unsoare.** *Mânerele şi zonele de prindere alunecoase nu permit manevrarea şi controlul sigur al sculei electrice în situaţii neaşteptate.*

5) **Service**

a) **Dispozitivul electric dvs. trebuie să fie întreţinut doar de un centru de service autorizat, folosind piese de schimb identice.** Acest lucru va asigura menținerea siguranței dispozitivului electric.

Alerte de siguranță pentru fierăstraie cu lanț

- **Țineți toate părțile corpului departe de ferăstrău în timpul deplasări lanțului de ferăstrău. Înainte de a porni ferăstrăul, asigurați-vă că lanțul de ferăstrău nu atinge nimic.** Un moment de neatenție în timp ce lucrați cu fierăstraiele poate duce la împletirea hainelor in lanț sau la contactul corpului cu lanțul.
- **Țineți întotdeauna ferăstrăul cu mâna dreaptă pe mânerul din spate și mâna stângă pe mânerul din față.** Ținând ferăstrăul cu mâinile poziționat diferit (inversate) - crește riscul de rănire și nu trebuie aplicat niciodată.
- **Utilizați ochelari de protecție și protecția pentru urechi. De asemenea, este recomandat - un echipament suplimentar de protecție pentru cap, picioare, brațe.** Îmbrăcăminte de protecție adecvată - va reduce pericol de vătămările cauzate de bucățile sau de contactul accidental cu lanțul de ferăstrău.
- **Nu folosiți un ferăstrău cu lanț pentru lemn.** Lucrul cu un ferăstrău în timp ce vă aflați sus pe un copac - poate provoca vătămări.

- **Mențineți întotdeauna poziția corespunzătoare a picioarelor și lucrați cu ferăstrăul doar atunci când stați pe o suprafață fixă, sigură și plană.** Suprafețe alunecoase și instabile, cum ar fi scările - pot duce la pierderea echilibrului sau pierderea controlului asupra ferăstrăului cu lanț.
- **Când tăiați ramurile (tensionate), aveți grijă, deoarece acestea pot sări.** Atunci când tensiunea în fibrele de lemn este eliberată o ramură poate lovi operatorul și poate duce la pierderea controlului asupra ferăstrăul.
- **Acordați o atenție deosebită atunci când tăiați arbuști și copaci tineri.** Materialul subțire poate prinde lanțul și poate fi aruncat spre dvs sau poate duce la pierderea echilibrului.
- **Transportați întotdeauna ferăstrăul cu lanț ținând de mânerul din față, cu motorul oprit și cu ghidajul îndreptat departe de corpul dvs (in spate). Când transportați sau depozitați ferăstrăul, puneți întotdeauna o protecție de sabie (ghidajul), adică acoperiți-l** Manevrarea corectă a ferăstrăului cu lanț va reduce probabilitatea contactului accidental cu lanțul in mișcare.
- **Urmați instrucțiunile pentru lubrifiere, strângerea lanțului și înlocuirea accesoriilor și echipamentelor.** Lanțul strâns sau lubrifiat necorespunzător - poate fisura sau crește șansa de lovitură.
- **Mențineți mânerele uscate și curate și lipsite de ulei și grăsimi.** Mânerele grase și uleioase sunt alunecoase și duc la pierderea controlului asupra ferăstrău.
- **Tăiați doar lemn. Nu folosiți dispozitivul în alte scopuri decât cele prevăzute.** De exemplu, nu folosiți un ferăstrău cu lanț pentru a tăia materialele de construcție din plastic, zidărie sau alte materiale de construcție - care nu sunt din lemn. Utilizarea ferăstrăului în scopuri pentru care nu este prevăzută poate duce la situații periculoase.

Cauzele reculului

- Recul poate avea loc atunci când nasul sau vârful ghidului atinge un obiect sau când arborele care se taie se închide și angajează lanțul de ferăstrău în tăietură.
- În unele cazuri contactul vârfului poate provoca un recul brusc, sărirea ghidului în sus și înapoi către operator.
- Angrenarea lanțului de-a lungul vârfului ghidului poate împinge brusc ghidul înapoi spre operator.
- Oricare dintre aceste reacții vă poate determina să pierdeți controlul asupra ferăstrăului, ceea ce poate duce la vătămări personale grave. Nu vă bazați doar pe caracteristicile de siguranța care sunt încorporate în ferăstrăul dvs.

Ca utilizator de ferăstrău cu lanț, sunteți întotdeauna responsabil de luarea tuturor măsurilor de precauție posibile pentru a preveni un accident.

Activitatea utilizatorului pentru prevenirea reculului

Un recul este rezultatul utilizării necorespunzătoare a uneltei și / sau a procedurilor sau condițiilor necorespunzătoare și poate fi evitat prin luarea măsurilor de precauție enumerate mai jos:

- **Mențineți o strângere fermă, cu degetul mare și degetele care înconjoară mânerele ferăstrăului cu lanț și cu ambele mâini pe ferăstrău. Poziționați-va corpul și brațele - în așa fel încât să puteți rezista forțelor reculului.** Forțele de recul pot fi controlate de către operator dacă se iau măsurile de precauție prescrise. Nu permiteți ca ferăstrăul sa cade.
- **Nu întindeți și nu tăiați peste înălțimea umărului.** Aceasta ajută la prevenirea contactului cu vârful accidental și permite un control mai bun asupra ferăstrăului cu lanț în situații neașteptate.
- **Folosiți doar ghidajele și lanțuri pentru a înlocui tipurile specificate de producător.** Lanțurile necorespunzătoare și ghidajele de înlocuire pot duce la ruperea lanțului și / sau recul.
- **Urmați instrucțiunile producătorului privind ascuțirea și întreținerea.** Dacă limitatorul de adâncime de incizie este ascuțit (cu o pila), astfel încât adâncimea de incizie este prea mare - acest lucru crește riscul de recul.
- **Țineți unelte electrice doar pe suprafețe de prindere izolate, deoarece lanțul de ferăstrău poate atinge cabluri ascunse sau propriul cordon de alimentare.** Lanțul care atinge firul sub tensiune - poate expune piese metalice al uneltei electrice la tensiune și poate provoca șoc electric la operator.

REDUCEREA VIBRAȚIILOR ȘI ZGOMOTULUI

Pentru a reduce impactul de zgomot și vibrații, limitați timpul de manipulare, utilizați moduri de vibrație redusă și zgomot redus și purtați îmbrăcăminte de protecție personală.

Luați în considerare următoarele puncte pentru a reduce la minimum riscurile de expunere la vibrații și zgomot:

1. Folosiți dispozitivul doar în scopul pentru care este destinat proiectării și a acestor instrucțiuni.
2. Asigurați-vă că dispozitivul este în stare bună și este bine întreținut.
3. Utilizați instrumentele adecvate pentru aplicarea acestui dispozitiv și asigurați-vă că acestea sunt în stare bună.
4. Mențineți o strângere fermă pe balustrade / mânere.

5. Mențineți acest dispozitiv în conformitate cu aceste instrucțiuni și păstrați-l într-o stare bine unsă (dacă este aplicabil).
6. Planificați-vă programul de lucru - pentru a programa utilizarea dispozitivelor cu vibrații ridicate pe parcursul mai multor zile.

IN CAZURI DE URGENȚA

Faceți cunoștință cu utilizarea acestui produs folosind aceasta instrucțiune de utilizare. Nu uitați de regulile de siguranță și urmați-le pe deplin. Acest lucru va ajuta la prevenirea riscurilor și a unor situații periculoase.

1. Aveți întotdeauna grijă când utilizați acest dispozitiv - astfel încât să puteți identifica riscurile și să reacționați în timp util. Intervenția rapidă poate preveni vătămările grave și deteriorarea proprietăților.
2. Opriți dispozitivul și deconectați-l - dacă există defecțiuni. Dacă este necesar - lăsați ca dispozitivul sa fie verificat și reparat de către profesioniști calificați înainte de al utiliza din nou.

UTILIZAREA INTENȚIONATA ȘI NEINTENȚIONATA

Acest ferăstrău electric cu lanț este destinat tăierii de bază, tăierii, tăierii lemnului și îndepărtării rădăcinilor. Toate obiectele din lemn destinate tăierii cu acest dispozitiv - nu trebuie să fie mai groase decât capacitățile maxime de tăiere ale ghidajului (sabia). Nu folosiți dispozitivului pentru tăierea metalului, plasticului și a altor utilizări comerciale.

RISCURILE RAMASE

Chiar și atunci când manipulați acest dispozitiv în conformitate cu reglementările, vor exista întotdeauna riscuri care rămân. Pot apărea următoarele pericole în ceea ce privește structura și designul acestui produs:

1. Daune pentru sănătate cauzate de emisiile de vibrații - dacă dispozitiv este utilizat o perioadă lungă de timp sau nu este manipulat sau întreținut in mod corespunzător.
2. Rânirea și deteriorarea bunurilor din cauza accesoriilor echipamentului de tăiere rupte sau a impactului brusc al obiectelor ascunse.
3. Vătămări corporale și deteriorare proprietarilor din cauza aruncării sau scăderii obiectelor.
4. Utilizarea prelungită a acestui produs expune operatorul la vibrații și poate provoca boala „degete albe“.Pentru a reduce riscul, asigurați-vă că purtați mănuși și că vă mențineți mâinile calde. Dacă apare oricare dintre simptomele „degetelor albe”, solicitați imediat asistență medicală.

Aceste simptome includ: Amorțeală, pierderea senzației, furnicături, durere, pierderea forței, modificări ale culorii sau stării pielii. Aceste simptome apar în mod normal pe degete, mâini sau la articulații. Riscul crește la temperaturi scăzute.

AVERTISMENT:

Acest produs produce un câmp electromagnetic în timpul funcționării! Acest câmp, în anumite circumstanțe, poate interfera cu implanturile medicale active sau pasive! Pentru a preveni riscul de vătămări grave sau fatale - recomandăm persoanelor cu implanturi medicale să consulte medicul și producătorul implantului medical - înainte de a folosi acest produs.

Atenție!

Datorită stării rele a rețelei electrice, la pornirea echipamentului pot apărea scurte căderi de tensiune. Acest lucru poate afecta alte echipamente (de exemplu, lampa). Dacă impedanța rețelei este Z_{max}<0,402 Ω - nu este de așteptat o astfel de interferență. (Dacă este necesar, puteți contacta furnizorul local de energie electrică pentru informații mai detaliate).

CUNOASTEȚI DISPOZITIVUL DVS

Pentru tăierea de bază, tăierea, tăierea copacilor și îndepărtarea rădăcinilor.

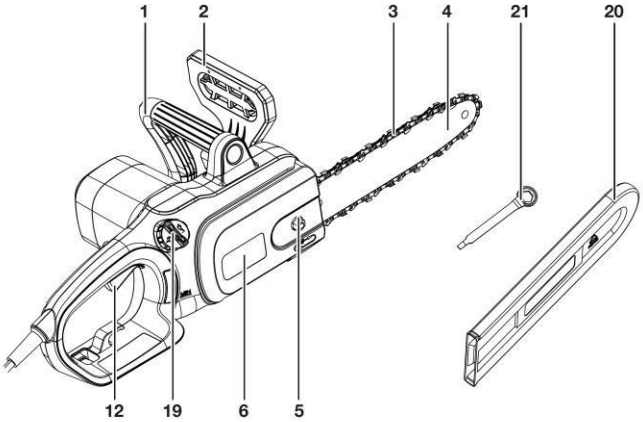

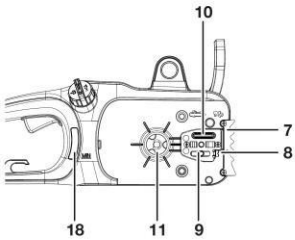

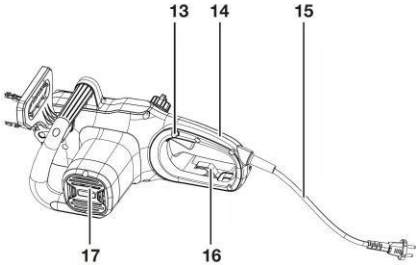

1	Mânerul din fața	12	Întrerupător On/off
2	Maneta frânei lanțului / scut protector a manei din față.	13	Butonul de deblocare
3	Lanțul ferăstrăului	14	Mânerul din spate
4	Ghidaj (sabie)	15	Cablul de alimentare cu ștecherul
5	Piulița de reținere	16	Eliberarea tensiunii cablului
6	Capacul	17	Deschideri de ventilație
7	Bara de protecție dințată (gheară)	18	Fereastra pentru nivel de ulei
8	Șurub de strângere	19	Capacul rezervorului de ulei pentru lanț
9	Șurub	20	Protecția ghidajului (sabiei)
10	Orificiul de lubrifiere	21	Cheie
11	Pinion de antrenare		

CARACTERISTICILE TEHNICE*

Model	AGM AET 1821
Tensiunea nominala	230 V / 50 Hz
Tipul motorului	Motor universal
Puterea nominala de intrare	1800 W
Viteza mersului in gol	7500 o/min
Viteza maximă a lanțului	14 m/s
Capacitatea rezervorului de ulei	120 ml
Modelul ghidajului (sabiei) a fierăstrăului	14“ (356 mm)
Nivelul presiunii sonore (EN 60745-1, EN60745-2-13)	L_{PA} = 96,3 dB(A) K_{PA} = 3,0 dB(A)
Nivelul de putere acustică măsurat (EN 60745-1, EN 60745-2-13)	L_{WA} = 107,3 dB(A) K_{WA} = 3,0 dB(A)
Nivelul de putere acustică garantat (EN 60745-1, EN 60745-2-13)	111 dB(A)
Nivelul vibrațiilor (EN 60745-1, EN 60745-2-13)	2,56 m/s^2 (Mânerul din fața) 3,90 m/s^2 (Mânerul din spate) (K=1,5 m/s^2)
Greutate	4,3 kg

Informația:
Valoarea de vibrație declarată totala a fost măsurată conform metodei standarde de testare și poate fi utilizată pentru a compara un dispozitiv cu altul.
Valoarea de vibrație declarată totala poate fi de asemenea utilizată pentru o estimare preliminară a expunerii.
Vibrațiile și emisiile de zgomot în timpul utilizării reale a dispozitivului electric - pot diferi de valoarea totală declarată în funcție de modul în care dispozitivul este utilizat. Poate fi necesar să se identifice măsurile de siguranță - pentru a proteja operatorul, care se bazează pe evaluarea expunerii în condițiile reale de utilizare (luând în considerare toate părțile ciclului de funcționare, cum ar fi timpul de mers in gol după timpul de pornire) .

* Toate caracteristicile se bazează pe cele mai recente informații despre produs - disponibile în momentul tipăririi. Ne rezervăm dreptul de a face modificări în orice moment, fără notificare prealabilă.

AVERTISMENT:

- **Vibrațiile și emisiile de zgomot în timpul utilizării reale a dispozitivului electric - pot diferi de valoarea totală declarată în funcție de modul în care dispozitivul este utilizat.**
- **Poate fi necesar să se identifice măsurile de siguranță - pentru a proteja operatorul, care se bazează pe evaluarea expunerii în condițiile reale de utilizare (luând în considerare toate părțile ciclului de funcționare, cum ar fi timpul de mers in gol după timpul de pornire) .**

PREGATIREA FERĂSTRĂULUI CU LANȚ

DESPACHETAREA

AVERTISMENT:

Dacă o piesa a ferăstrăului cu lanț lipsește sau este deteriorată, nu conectați ferăstrăul cu lanț la rețeaua de alimentare - până când piesa deteriorată nu este reparată sau înlocuită.

Ferăstrăul cu lanț este livrat complet asamblat, inclusiv ansamblul lanț / ghidaj. **NU** aruncați cutia sau materialele de ambalare - până când nu ați examinat toate piesele.

OBSERVAȚIE: Uleiul pentru lanț și ghidaj nu sunt furnizate. Trebuie să umpleți ferăstrăul cu ulei SAE 30 **ÎNAINTE** de utilizare.
OBSERVAȚIE: Îndepărtați protecția lanțului / ghidajului - înainte de utilizare.

STRANGEREA LANȚULUI

AVERTISMENT:

Deconectați ferăstrăul cu lanț de la rețeaua de alimentare prin scoaterea ștecherului din priză - înainte de a regla tensiunea lanțului de ferăstrău.

AVERTISMENT:

Marginile tăietoare ale lanțului sunt ascuțite. Utilizați mănuși de protecție atunci când manipulați lanțul.

AVERTISMENT:

Mențineți întotdeauna tensiunea corecta a lanțului. Un lanț liber va crește riscul de recul. Un lanț liber poate ieși din canelura ghidajului. Acest lucru poate duce la rănirea operatorului și poate deteriora lanțul. Un lanț liber va provoca uzura bruscă a lanțului, ghidajului și a pinionului. Durata de viață a lanțului de ferăstrău depinde în principal de o lubrifiere suficientă și de o strângere adecvată. Evitați strângerea lanțului in timp ce este cald, deoarece acest lucru va face ca lanțul să devină prea strâns - atunci când se răcește.

1. Verificați tensiunea lanțului trăgând lanțul din ghidaj. Un lanț strâns corespunzător ar trebui să facă o distanță de aproximativ 1/8 inch (3mm) între el și ghidaj (Figura 1).
2. Dacă este necesară reglarea, rotiți șurubul de strângere cu o cheie.
3. Pentru a regla tensiunea lanțului, rotiți șurubul de tensiune (Figura 2). Prin rotirea șurubului de tensiune in sus crește tensiunea, în timp ce rotirea în jos reduce tensiunea. Un lanț strâns corespunzător nu trebuie să aibă nici o deviere (Figura 3) și trebuie să poată trage doar 1/8 inch (3mm) din ghidajul ferăstrăului.
4. NU strângeți excesiv lanțul - deoarece acest lucru va duce la uzură excesivă și va reduce durata de viață a ghidajului și a lanțului.

OBSERVAȚIE: Lanțul de ferăstrău trebuie să fie strâns in mod corespunzător - pentru a asigura funcționarea în condițiile de siguranță. Tensiunea lanțului este optimă - dacă lanțul ferăstrăului poate fi ridicat la 1/8 inch (3 mm) de la centrul ghidajului (sabia). Pe măsură ce lanțul ferăstrăului se încălzește în timpul funcționării, lungimea acestuia se poate modifica. Verificați strângerea lanțului la fiecare 10 minute și reglați dacă este necesar, mai ales daca este vorba de un lanț nou. Slăbiți lanțul după ce ați terminat lucru, deoarece aceasta se scurtează pe măsură ce se răcește. Acest lucru va prelungi durata de viață a lanțului și va preveni deteriorarea.

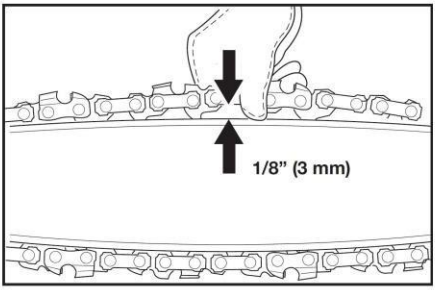

Figura 1

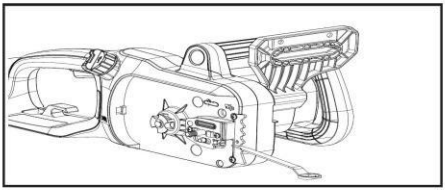

Figura 2

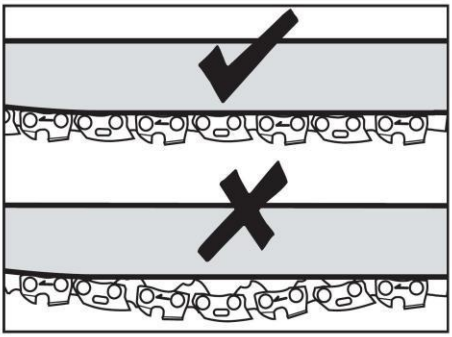

Figura 3

UMPLEREA SISTEMULUI AUTOMATIC DE LUBRIFIERE

ATENȚIE!

Ferăstrăul cu lanț NU se livrează umplut cu ulei. Este crucial să se umple cu ulei înainte de utilizare. Nu manipulați niciodată ferăstrăul cu lanț dacă lanțul nu este lubrifiat sau dacă rezervorul de ulei este gol, deoarece acest lucru va provoca daune grave a dispozitivului. Durata de viață a lanțului și capacitatea de tăiere depind de lubrifierea optimă. Ca rezultat, lanțul este lubrifiat automat cu ulei în timpul funcționării prin orificiul de lubrifiere.

Lanțul este caracterizat de un sistem automat de lubrifiere - care menține lubrifierea corespunzătoare a lanțului și a ghidajului. Indicatorul nivelului de ulei arată uleiul rămas în ferăstrău. Dacă nivelul uleiului scade sub un sfert din capacitate, completați cu ulei de lanț și ghidajul prescris.

Pentru a umple rezervorul de ulei:

1. Îndepărtați capacul de ulei (Figura 4). Umpleți rezervorul cu ulei de ghidaj și de lanț (SAE 30) până când nivelul de ulei atinge capacitatea maximă.
2. Întoarceți capacul rezervorului pe locul sau și strângeți-l. Asigurați-vă că verificați nivelul uleiului după fiecare 10 minute de utilizare. Deconectați ferăstrăul cu lanț înainte de a verifica nivelul uleiului sau de a umple rezervorul cu ulei.

ATENȚIE!

Pentru a preveni scurgerile de ulei, asigurați-vă că dispozitivul este lăsat într-o poziție orizontală (capacul de umplere a uleiului orientat în sus) - când ferăstrăul cu lanț nu este utilizat. Folosiți doar uleiul recomandat pentru a evita deteriorarea ferăstrăului cu lanț. Nu folosiți niciodată uleiuri reciclate / vechi. Utilizarea uleiurilor neaprobate va anula Garanția.

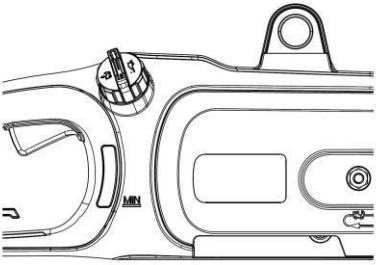

Figura 4

ASAMBLAREA GHIDAJULUI ȘI A LANȚULUI FERĂSTRĂULUI

1. Așezați dispozitivul pe o suprafață plană și orizontală adecvată, cu mânerul frontal îndreptat în sus.
2. Slăbiți piulița de fixare cu o cheie și scoateți-o împreună cu capacul (Figura 5).
3. Asigurați-vă că știftul de strângere este așezat pe partea stângă, reglați-l rotind șurubul de strângere în sens invers acelor de ceasornic cu un instrument multifuncțional - dacă este necesar.
4. Întindeți lanțul cu muchiile tăietoare ale lanțului îndreptate în direcția de rotație și introduceți lanțul în canelura din jurul ghidajului.
5. Aliniați ansamblul lanțului de ghidare și ferăstrău cu pinionul de antrenare și șurubul. Așezați lanțul în jurul pinionului de acționare, apoi coborâți ghidajul pentru al monta pe șurub (Figura 5).
6. Strângeți piulița de fixare pentru a fixa capacul.
7. Trageți lanțul ferăstrăului de-a lungul părții superioare a ghidajului cu mâna de la un capăt la altul de mai multe ori. Lanțul ar trebui să fie strâns, dar să se miște în continuare liber.

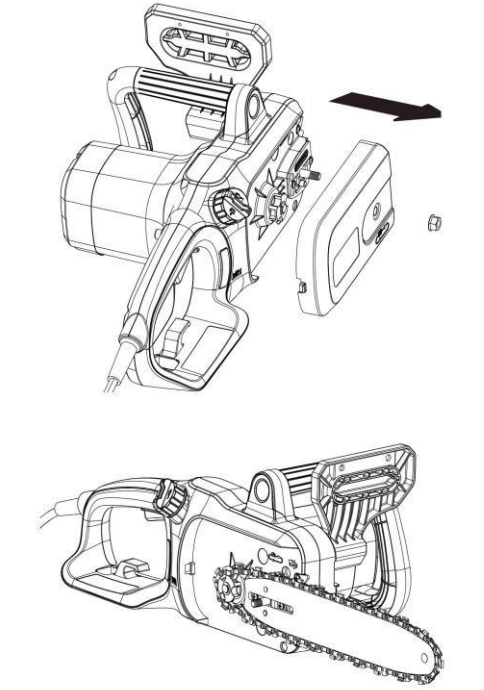

Figura 5

MANIPULAREA

PREGĂTIREA

Înainte de fiecare utilizare - verificați următoarele elemente pentru a vă asigura că sunt îndeplinite condițiile de lucru in mod de siguranța.

FIERASTRAU CU LANȚ: Înainte de a începe lucrul, verificați ferăstrău pentru deteriorări carcasei, prelungitoare ale lanțului și ghidajul. Nu folosiți niciodată un dispozitiv care este evident deteriorat.

REZERVOR DE ULEI: Verificați nivelul uleiului in rezervorul. De asemenea, verificați dacă există suficient ulei disponibil în timpul funcționării. Nu lucrați niciodată cu ferăstrăul dacă nu există ulei sau nivelul uleiului a scăzut sub nivelul minim al uleiului pentru a preveni deteriorarea ferăstrăului cu lanț. În general, umplerea cu ulei este suficientă pentru aproximativ 10 minute de operație de tăiere (în funcție de durata pauzelor și de densitatea piesei de prelucrat).

LANȚUL FERĂSTRĂULUI: Verificați tensiunea lanțului și starea lamei. Cu cât lanțul de ferăstrău este mai ascuțit - cu atât va fi mai ușor de manevrat. Același lucru este valabil și pentru tensiunea lanțului. Verificați tensiunea lanțului la fiecare 10 minute pentru a crește siguranța. Lanțurile noi de ferăstrău sunt deosebit de susceptibile la modificări datorate încălzirii create de funcționare.

ÎMBRĂCĂMINTE DE PROTECȚIE: Asigurați-vă că purtați întotdeauna îmbrăcăminte de protecție adecvată, precum pantaloni de protecție, mănuși și pantofi de protecție. Purtați o cască de protecție cu protecție auditivă integrată și un scut facial pentru a oferi protecție împotriva ramurilor care cad sau ramurile săritoare.

AVERTISMENTE DE SIGURANȚA

1. Pentru a asigura o funcționare sigură, **NU** manipulați ferăstrăul deasupra înălțimii umerilor.
2. Așezați cablul astfel încât să nu fie încurcat în ramuri etc. în timpul tăierii.
3. Nu stați niciodată sub ramura pe care trebuie să o tăiați.
4. Aveți grijă atunci când tăiați ramuri tensionate sau ramuri care crăpă.
5. Asigurați-vă că vă protejați de pericolul rănirii cauzate de căderea ramurilor și de bucăți de lemn zburătoare.
6. În timp ce dispozitivul funcționează, țineți oamenii și animalele la o distanță sigură de zona de pericol.

7. Dispozitivul nu este protejat împotriva șocurilor electrice atunci când intră în contact cu conductori de înaltă tensiune. Păstrați o distanță minimă de 30 foot (10m) de cablul de alimentare - pentru a evita un șoc electric care poate pune viața în pericol.
8. Când lucrați pe o pantă, stați întotdeauna deasupra sau pe departe de ramurii tăiate.
9. Lăsați lanțul să taie pentru Dvs. Lăsați ferăstrăul să ruleze la viteză maximă pe tot parcursul tăierii. Utilizatorii care folosesc dispozitivul pentru prima dată - ar trebui, ca formă mai simplă de exercițiu - să taie trunchiurile de pe picioare sau de pe suporturile pentru tăierea lemnului.

PREVENIREA RECULULUI

Termenul „recul” se referă la cazul când ferăstrăul sare brusc în sus și înapoi. Acest lucru se întâmplă de obicei atunci când piesa de prelucrat vine în contact cu vârful ghidajului sau când lanțul ferăstrăului se blochează.
Un recul generează o forță bruscă și puternică. Ferăstrăul reacționează de obicei într-un mod incontrolabil, creând posibilitatea rănirii utilizatorului.

Riscul de recul este mai mare atunci când încercați să tăiați în apropierea vârfului ghidajului sau chiar cu vârful in sine Aplicați întotdeauna ferăstrăul cât mai plat posibil pentru a evita pierderea controlului în timpul funcționării.

⚠ AVERTISMENT:

NU tăiați copacii în condiții de vânt puternic. Acest lucru poate duce la răniri și poate fi efectuat doar de către utilizatori profesioniști instruiți.

ÎNTRERUPĂTOR ON/OFF

Pentru a porni dispozitivul, apăsați butonul de siguranță, apoi apăsați întrerupătorul (Figura 6). După pornirea dispozitivului, puteți elibera butonul de siguranță fără a opri dispozitivul. Pentru a opri dispozitivul, eliberați întrerupătorul (Figura 6).

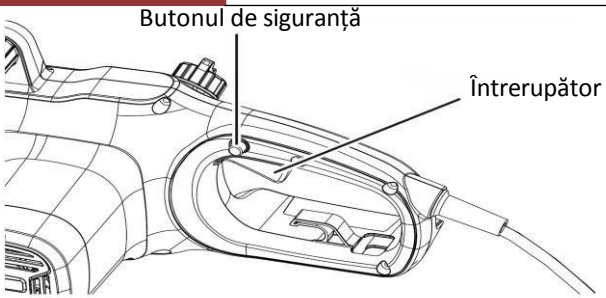

Figura 6

FRÂNA RECULULUI

Frâna reculului este un mecanism de siguranță - care este activat de protecția frontala a mâini. Când apară un recul, ferăstrăul cu lanț se oprește imediat (Figura 7).

Următoarea verificare a funcționalității trebuie efectuată înainte de fiecare utilizare. Scopul testării frânei lanțului este de a reduce posibilitatea de rănire din cauza unui recul.

1. Împingeți protecție frontală înainte și încercați să porniți ferăstrăul. Ferăstrăul nu trebuie să pornească.
2. Pentru a dezactiva frâna reculului, eliberați întrerupătorul On/Off și trageți înapoi protecția

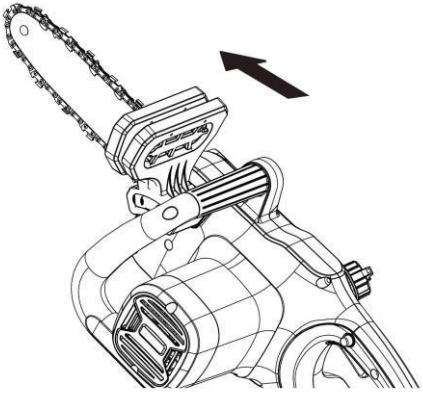

Figura 7

TEHNICI DE TĂIERE

IMPORTANT: Se recomandă ca utilizatorii care folosesc ferăstrăul pentru prima dată ca un nivel minim de exercițiu, să taie trunchiurile pe picioare (suporturi) pentru tăierea lemnului.

- Mai întâi tăiați ramurile inferioare ale copacului. Acest lucru va permite ramurilor să cadă mai ușor pe pământ.
- La sfârșitul tăierii, greutatea ferăstrăului crește brusc pentru utilizator, deoarece nu se mai bazează pe ramură. Există riscul de a pierde controlul ferăstrăului, deci aveți grijă pe întreaga durata operației de tăiere.
- Scoateți ferăstrăul din tăietură doar în timp ce lanțul se rotește. Acest lucru împiedică blocarea lanțului în copac.
- NU tăiați cu vârful ghidajului. NU tăiați în formațiuni de ramuri (unde copacul se ramifică spre exterior). Acest lucru va afecta capacitatea copacului de a se vindeca.
- Pentru a tăia ramuri mai mici, așezați lama ferăstrăului pe ramură. Acest lucru previne mișcările nedorite ale ferăstrăului la începutul tăierii. În timp ce aplicați puțină presiune, ghidați ferăstrăul prin ramură de sus în jos.
- Pentru a tăia ramuri mai mari, faceți mai întâi o tăietură de eliberare tăiați 1/3 din diametrul ramurii de jos în sus folosind partea superioară a ghidajului. Apoi tăiați de sus în jos restul de 2/3 folosind partea inferioară a ghidajului. Tăiați ramurile lungi în bucăți - pentru a păstra controlul asupra locație de impact.

DOBORÂREA COPACULUI

Atunci când operațiunile de doborâre sunt efectuate de două sau de mai multe persoane în același timp, operația de doborâre trebuie separată de operația de măsurare la o distanță de cel puțin dublu de înălțimea lemnului tăiat.
Copaci ar trebui să fie tăiați în așa fel - să nu pună în pericol siguranța oricărei persoane, să nu lovească o linie electrică sau similar - și să nu provoace daune materiale. Dacă lemnul intră în contact cu o conducta electrică sau altele similare. - compania care deține aceasta conducta ar trebui să fie notificată imediat.
Operatorul ferăstrăului ar trebui să stea pe partea superioară a terenului înclinat, deoarece lemnul este probabil să se rostogolească sau să alunece în jos după ce a fost doborât Acest lucru este necesar (luând o poziție) înainte de a începe tăierea.

Calea de evacuare (calea de retragere) - ar trebui să se extindă înapoi și în diagonală din spatele liniei de cădere așteptate (Figura 8).

Descrierea doborâri: Căi de evacuare (cale de retragere)

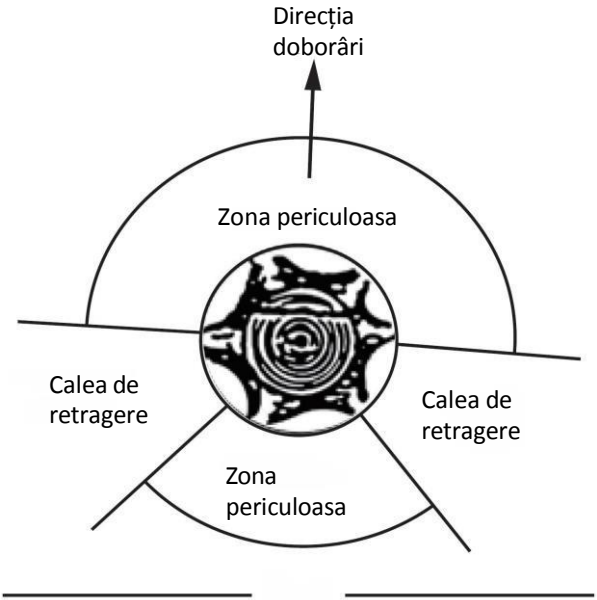

Figura 8

Înainte de a începe doborârea - luați în considerare înclinația naturală a copacului, localizarea ramurilor mai mari și direcția și direcția vântului - pentru a evalua cum va cădea copacul. Îndepărtați murdăria, pietrele, scoarța slăbită, cuie, capse și fire din lemn. Faceți o incizie 1/3 din diametrul arborelui - normal (perpendicular) pe direcția doborâri (Figura 9).

Descrierea doborâri:
Crestătură

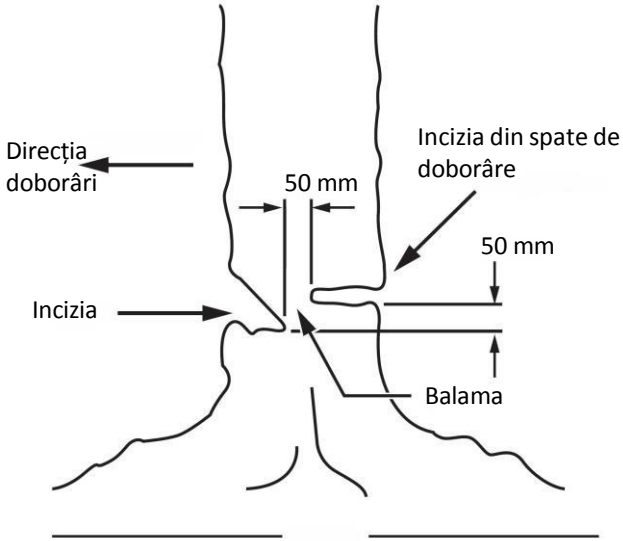

Figura 9

În primul rând, faceți crestăturile orizontale de jos (crestătura sau incizie) Acest lucru va ajuta la evitarea prinderii lanțului sau a ghidajului (sabiei) - atunci când faceți o a doua crestătură.

INCIZIA DIN SPATE DE DOBORÂRE

Faceți o incizie din spate de doborâre cu cel puțin 50 mm deasupra părții orizontale a crestăturii (Figura 9). Lăsați ca incizia de doborâre să fie paralelă cu crestătura orizontală. Faceți ultima incizia de doborâre - astfel încât să rămână suficient lemn pentru a acționa ca o balama. Balama copacului împiedică răsucirea și căderea lemnului în direcția greșită. NU tăiați prin balama.

Pe măsură ce vă apropiați de balamale atunci când tăiați, arborele ar trebui să înceapă să cadă. Dacă există posibilitatea ca lemnul să nu cadă în direcția dorită sau se poată întoarce și să prindă lanțul - opriți tăierea înainte de finalizarea ultimei inciziei de doborâre și folosiți pene din lemn, plastic sau aluminiu - pentru a deschide tăietura și a coborî lemnul de-a lungul linia de cădere dorită.

Când arborele începe să cadă - scoateți ferăstrăul din tăietură, opriți motorul coborâți ferăstrăul, apoi folosiți traseul de tragere planificat (abatere). Feriți-va de căderea ramurilor și aveți grija unde va călcați.

ARANJAREA COPACILOR

Aranjarea înseamnă îndepărtarea ramurilor din copacii doborați. Când aranjați copaci, lăsați ramurile inferioare mai mari pentru a sprijini trunchiul pe sol. Îndepărtați ramurile mici cu o singură tăietură (Figura 10).

Ramurile tensionate trebuie tăiate de jos în sus - pentru a evita blocarea ferăstrăului.

Aranjarea copacilor

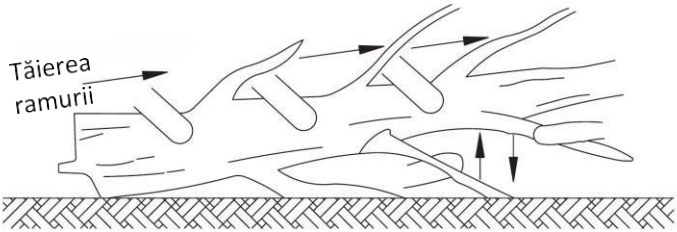

Continuați să lucrați deasupra solului. Lasăți ramurile de sprijin până când tăiați trunchiul.

Figura 10

TAIAREA TRUNCHIULUI LA LUNGIMI SPECIFICE (MASURAREA)

Măsurarea este tăierea unui trunchi la lungimi specifice. Este important să vă asigurați că postura dvs. este fermă și că poziția picioarelor dvs. este sigură și că greutatea dvs. este distribuită uniform pe ambele picioare. Când este posibil, trunchiul trebuie ridicat și sprijinit folosind ramuri, bușteni sau pană.

Urmați sfaturi simple pentru tăiere ușoară. Când trunchiul este sprijinit pe toată lungimea lui, acesta este tăiat din partea superioară (măsurare superioară) (Figura 11).

Trunchiul sprijinit cu lungimea completă.
Tăiați deasupra. Evitați tăierea pământului.

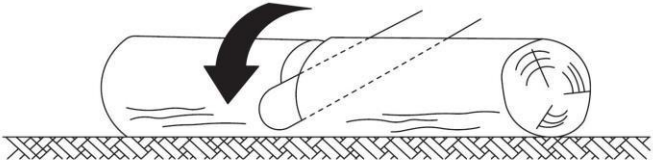

Figura 11

Când trunchiul este sprijinit la un capăt, tăiați 1/3 din diametrul de jos (Figura 12). Apoi, faceți tăierea finală prin tăierea deasupra - până când tăietura întâlnește prima tăietură.

Trunchiul sprijinit de un capăt

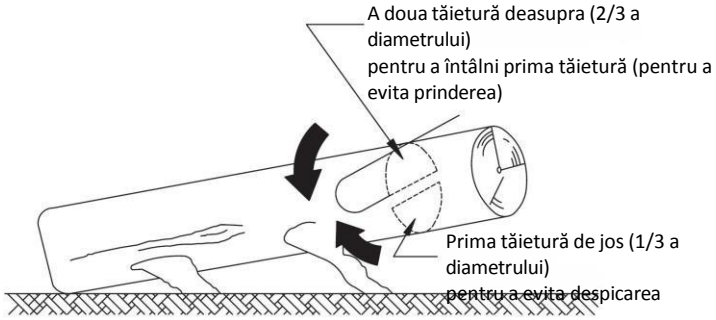

Figura 12

Când trunchiul este sprijinit la ambele capete, tăiați 1/3 din diametrul respectiv din partea superioară (tăierea deasupra) (figura 13). Apoi, faceți tăierea finală prin tăierea deasupra 2/3 - până când se întâlnește cu prima tăietură.

Trunchiul care se sprijină pe ambele capete

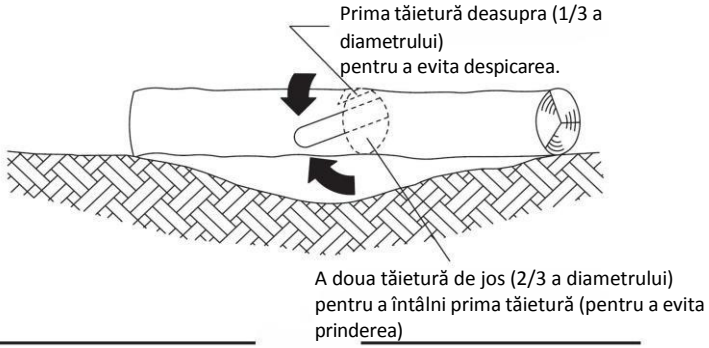

Figura 13

Când măsurați pe un teren înclinat, stați întotdeauna pe partea superioară (în sus) în raport cu trunchiul (Figura 14).

Măsurarea trunchiului
(tăiere la lungimi mai mici)

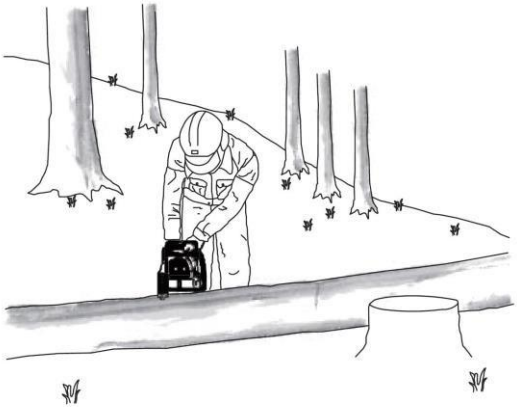

Luați poziția in partea superioara (în sus) - când tăiați, deoarece trunchiul se poate rostogoli

Figura 14

Pentru a menține un control complet atunci când tăiați prin trunchiul, eliberați presiunea de tăiere aproape de sfârșitul tăierii fără a slăbi prinderea pe lamele ferăstrăului. Nu permiteți lanțului să atingă solul. După terminarea tăierii, așteptați oprirea lanțului de ferăstrău - înainte de a deplasa ferăstrăul. Opriți întotdeauna motorul înainte de a vă deplasa de la un copac la alt.

INTREȚINERE ȘI SETARE

CURAȚAREA / DEPOZITAREA

- Curățați carcasa ferăstrăului din plastic turnat cu o perie moale și o cârpă curată.
- **NU** folosiți apa, soluții sau lacurile.
- Îndepărtați toate resturile, în special din orificiile de ventilare ale motorului.
- Scoateți și periați capacele, lanțul și ghidajul după 1 până la 3 ore de utilizare.
- Curățați spațiul de sub capac, pinion și ghidaj folosind o perie moale.
- Curățați orificiul de lubrifiere cu o cârpă curată.
- Dacă ferăstrăul cu lanț va fi depozitat pentru o perioadă lungă de timp, curățați lanțul și ghidajul.
- **DEPOZITAȚI ÎNTR-UN LOC SIGUR, USCAT - LA ÎNDEMÂNA COPIILOR**
- **NU** așezați alte obiecte pe ferăstrăul cu lanț.
- Pentru a preveni scurgerile de ulei, asigurați-vă că dispozitivul este amplasat în poziție orizontală.
- Când depozitați dispozitivul în ambalajul original, rezervorul de ulei trebuie golit complet.

VERIFICAREA LUBRIFIERII AUTOMATE A LANȚULUI

Verificați periodic funcționalitatea lubrifierii automate a lanțului - pentru a preveni supraîncălzirea și deteriorarea ulterioară a ghidajului și a lanțului ca urmare. În acest scop, aliniați partea superioară a ghidajului cu o suprafață netedă (scândură, ciot) și lăsați ferăstrăul să funcționeze. Dacă apare o creștere a cantității de ulei, lubrifierea automată a lanțului funcționează corect.

LUBRIFIEREA PINIONULUI

⚠ AVERTISMENT:

Purtați mănuși rezistente și puternice atunci când efectuați orice operație de întreținere sau de service a acestui dispozitiv.
Deconectați întotdeauna dispozitivul de la rețeaua de alimentare (scoateți ștecherul din priza) - înainte de a efectua orice service sau întreținere a dispozitivului.

OBSERVAȚIE: Nu este necesar să îndepărtați lanțul sau ghidajul atunci când lubrifiați pinionul din partea superioară.

1. Curățați ghidajul și pinionul.
2. Folosind un dispozitiv de lubrifiere (pistol de lubrifiere) - introduceți vârful pistolului în orificiul de lubrifiere și introduceți grăsimea până când apare pe marginea exterioară a pinionului în partea superioară (pe nas) a ghidajului (Figura 15).
3. Pentru a roti pinionul, eliberați frâna lanțului și trageți lanțul cu mâna până când partea negrasă a pinionului este în linie cu orificiul de lubrifiere. Repetați procedura de lubrifiere.

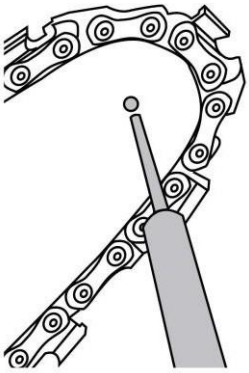

Figura 15

INLOCUIREA LANȚULUI ȘI A GHIDAJULUI

⚠ AVERTISMENT:

Nu conectați ferăstrăul cu lanț la cablul prelungitor sau la rețea de alimentare- înainte ca dispozitivul să fie complet asamblat. Utilizați întotdeauna mănuși atunci când manipulați lanțul.

⚠ AVERTISMENT:

Atunci când manipulați lanțul - utilizați întotdeauna mănuși de protecție

GHIDAJELE (SABIE) / LANȚURI SCAZUTE

Înlocuiți lanțul atunci când dinții de tăiere sunt prea uzate - pentru a ascuți sau când lanțul se rupe. Înlocuiți întotdeauna pinionul de acționare atunci când înlocuiți lanțul. Acest lucru va asigura o ghidare adecvată a lanțului.

1. Așezați corpul ferăstrăului pe o suprafață fermă, orizontală și plană.
2. Rotiți piulița de fixare în sens invers acelor de ceasornic pentru a scoate capacul din corpul ferăstrăului.
3. Purtând mănuși de protecție, înfășurați lanțul în jurul ghidajului, asigurându-vă că dinții sunt îndreptați în direcția de rotație. Lanțul trebuie să fie montat corespunzător în canelură - care se extinde de-a lungul întregii margini exterioare a ghidajului.
4. Așezați lanțul în jurul pinionului (Figura 20) în timp ce aliniați slotul în ghidaj cu șurubul intern de la baza ferăstrăului și cu știftul de tensiune al lanțului în orificiul știftului din ghidajul lanțului. Știftul de tensionare a lanțului poate fi necesar să fie reglat - pentru a se alinia corect cu orificiul din ghidaj. Folosiți o cheie - pentru a regla șurubul de strângere până când lanțul se încadrează în ghidaj.
5. Ținând ferm ghidajul, puneți capacul la loc pe ferăstrău. Asigurați-vă că fila se aliniază corect cu slotul de pe corpul ferăstrăului. Blocați capacul în poziție cu piulița de fixare - rotind-o în sensul acelor de ceasornic până când se reglează. Reglați tensiunea lanțului.

Declarație privind conformitate

În conformitate cu Directiva privind echipamentele tehnice 2006/42 / CE din 17 mai 2006, anexa II A

Villager d.o.o.
Bratislavska cesta 5, 1000 Ljubljana, Slovenia

Descrierea mașinii **FIERASTRAU ELECTRIC CU LANȚ AGM AET 1821**

Declarăm prin plina răspundere că produsul menționat mai sus a fost proiectat și fabricat în conformitate cu:

- Directiva 2006/42/CE privind siguranța mașinilor
- Directiva 2014/30/UE privind compatibilitatea electromagnetică
- Directiva 2000/14/CE, 2005/88/CE privind emisiile sonore
- Directiva 2011/65/UE, (EU) 2015/863 privind restricția utilizării anumitor substanțe periculoase în echipamente electrice și electronice (RoHS)

Standarde armonizate și alte standarde utilizate:

EN 55014-1:2017
EN 55014-2:2015
EN 61000-3-2:2014
EN 61000-3-11:2000
EN 60745-1:2009+A11:2010
EN 60745-2-13:2009+A1:2010

Organism autorizat în conformitate cu Directiva *2000/14 / EC, 2005/88 / EC*
SGS Fimko Ltd., SHES190701893001 dat 25.09.2019.

Nivelul zgomotului măsurat	LwA 107,3 dB(A)
Nivelul zgomotului garantat	LwA 111 dB(A)

Examinare CE de tip nr. SH-CERT190901992-02 de către organism notificat nr. 0598, SGS Fimko Ltd., Särkiniementie 3 P.O.Box 30 FI-00211 Helsinki, Finland.

Persoana responsabilă autorizată să întocmește documentația tehnică: Zvonko Gavrilov, la adresa firmei Villager D.O.O, Bratislavska cesta 5, 1000 Ljubljana

Locul / data Ljubljana, 11.03.2022.

Persoana responsabilă autorizată să întocmește documentația tehnică
Zvonko Gavrilov

ELEKTRICKÁ REŤAZOVÁ PÍLA
AGM AET 1821
Originálny návod na použitie

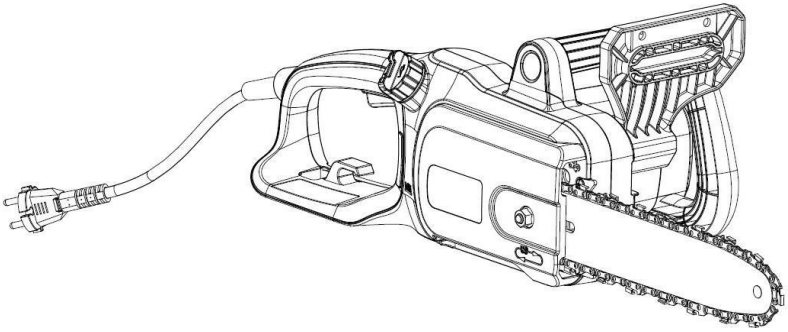

BEZPEČNOSTNÉ A MEDZINÁRODNÉ SYMBOLY

Návod na použitie opisuje bezpečnostné a medzinárodné symboly a piktogramy - ktoré sa môžu zjaviť na tomto zariadení. Prečítajte si návod na použitie pre kompletné informácie o bezpečnosti, montáži, obsluhe a údržbe, ako aj pre informácie o opravách.

	Pozor/Varovanie.		Predmet, ktorý odhodí výrobok môže naraziť na používateľa alebo na pozorovateľa. Vždy zabezpečte, aby iní ľudia a domáce zvieratá zostali na bezpečnej vzdialenosti od zariadenia kým sa ono používa. Všeobecne, deti sa nesmú približovať k priestoru, kde sa nachádza zariadenie.
	Prečítajte si návod na použitie.		
	Noste ochranu očí.		Nepoužívajte za dážďa ani za zlých poveternostných podmienok.
	Noste ochranu sluchu.		Správny smer rezných zubov.
	Noste ochranný obuv.		Správny smer rezných zubov.
	Noste ochrannú helmu.		Nalievanie reťazového oleja.
	Noste ochranné rukavice.		Brzda reťaze. (symbol (O) zobrazuje polohu, v ktorej sa brzda uvoľňuje).
LWA 111 dB	Zaručená hodnoty hladiny akustického výkonu v 111 dB(A).		Výrobok je zosúladený s platnými európskymi smernicami, a metóda hodnotenia súladu s tými smernicami bola vykonaná.
	Trieda II ochrany.		Odpadové elektrické zariadenie nesmie byť zlikvidované s odpadom z domácnosti. Povinne recyklujte tam, kde existujú prevádzkarne. Preverte s Vašou miestnou samosprávou alebo predajcom, keď ide o rady týkajúce sa recyklovania.

	Vypnite zariadenie a odpojte ho z napájacej siete (odpojte zástrčku zo zásuvky) - pred montážou, čistením, nastavením, údržbou, skladovaním a transportom.	
	Ihneď odpojte zástrčku zo zásuvky - pokiaľ je napájací/predlžovací kábel - poškodený alebo prerezaný.	
	Spätný úder! Kontakt s hrotom môže zapríčiniť to, že sa list nečakane posunie nahor a dozadu - čo môže spôsobiť vážne zranenie používateľa.	
	Kontaktu hrotu listu (meča) s ktorýmkoľvek predmetom - má byť zabránené.	
	Vždy používajte zariadenie oboma rukami. Nepoužívajte zariadenie len jednou rukou.	

BEZPEČNOSŤ

BEZPEČNOSTNÉ VÝSTRAHY

Všeobecné bezpečnostné upozornenia pre elektrické náradie

VÝSTRAHA! Prečítajte si všetky bezpečnostné upozornenia, pokyny, ilustrácie a špecifikácie dodané s týmto elektrickým náradím. *Nedodržiavanie všetkých uvedených pokynov môže mať za následok úraz elektrickým prúdom, požiar a/alebo ťažké poranenie.*

Tieto výstražné upozornenia a bezpečnostné pokyny starostlivo uschovajte na budúce použitie.

Pojem „elektrické náradie“ používaný v nasledujúcom texte sa vzťahuje na elektrické náradie napájané zo siete (s prívod nou šnúrou) a na elektrické náradie napájané akumulátorovou batériou (bez prívodnej šnúry).

1) Bezpečnosť na pracovisku

a) **Pracovisko vždy udržiavajte čisté a dobre osvetlené.** *Neporiadok a neosvetlené priestory pracoviska môžu mať za následok pracovné úrazy.*

b) **Nepoužívajte elektrické náradie vo výbušnom prostredí, napr. tam, kde sa nachádzajú horľavé kvapaliny, plyny alebo horľavý prach.** *Ručné elektrické náradie vytvára iskry, ktoré by mohli zapáliť prach alebo výpary.*
c) **Nedovoľte deťom a iným nepovolaným osobám, aby sa počas používania elektrického náradia zdržiavali v blízkosti pracoviska.** *Pri rozptyľovaní môžete stratiť kontrolu nad náradím.*

2) Bezpečnosť – elektrina

a) **Zástrčka prívodnej šnúry elektrického náradia musí zodpovedať použitej zásuvke. V žiadnom prípade nijako nemeňte zástrčku. S uzemneným elektrickým náradím nepoužívajte ani žiadne zástrčkové adaptéry.** *Neupravované zástrčky a vhodné zásuvky znižujú riziko úrazu elektrickým prúdom.*
b) **Vyhýbajte sa telesnému kontaktu s uzemnenými povrchovými plochami, ako sú napr. potrubia, vykurovacie telesá, sporáky a chladničky.** *Ak je vaše telo uzemnené, hrozí zvýšené riziko úrazu elektrickým prúdom.*
c) **Nevystavujte elektrické náradie dažďu ani vlhkosti**. *Vniknutie vody do ručného elektrického náradia zvyšuje riziko úrazu elektrickým prúdom.*
d) **Nepoužívajte prívodnú šnúru na iné než určené účely: na nosenie ručného elektrického náradia, ani na jeho zavesenie a zástrčku nevyberajte zo zásuvky ťahaním za prívodnú šnúru. Udržiavajte sieťovú šnúru mimo dosahu horúcich telies, oleja, ostrých hrán alebo pohybujúcich sa súčastí.** *Poškodené alebo zauzlené prívodné šnúry zvyšujú riziko úrazu elektrickým prúdom.*
e) **Keď pracujete s elektrickým náradím vonku, používajte len také predlžovacie káble, ktoré sú schválené aj na používanie vo vonkajších priestoroch.** *Použitie predlžovacieho kábla, ktorý je vhodný na používanie vo vonkajšom prostredí, znižuje riziko úrazu elektrickým prúdom.*
f) **Ak sa nedá vyhnúť použitiu elektrického náradia vo vlhkom prostredí, použite ochranný spínač pri poruchových prúdoch.** *Použitie ochranného spínača pri poruchových prúdoch znižuje riziko úrazu elektrickým prúdom.*

3) Bezpečnosť osôb

a) **Buďte ostražití, sústreďte sa na to, čo robíte, a s elektrickým náradím pracujte uvážlivo. Nepracujte s elektrickým náradím, ak ste unavení alebo ak ste pod vplyvom drog, alkoholu alebo liekov.** *Krátka nepozornosť pri používaní elektrického náradia môže mať za následok vážne poranenia.*

b) **Používajte osobné ochranné prostriedky. Vždy používajte ochranné okuliare.** *Používanie osobných ochranných prostriedkov, ako je ochranná dýchacia maska, bezpečnostná pracovná obuv, ochranná prilba alebo chrániče sluchu, podľa druhu elektrického náradia a spôsobu jeho použitia znižuje riziko zranenia.*

c) **Vyhýbajte sa neúmyselnému uvedeniu elektrického náradia do činnosti. Pred zasunutím zástrčky do zásuvky a/alebo pred pripojením akumulátora, pred chytením alebo prenášaním elektrického náradia sa vždy presvedčte, či je elektrické náradie vypnuté.** *Prenášanie elektrického náradia so zapnutým vypínačom alebo pripojenie zapnutého elektrického náradia k elektrickej sieti môže mať za následok nehodu.*

d) **Kým zapnete elektrické náradie, odstráňte z neho nastavovacie pomôcky alebo kľúče na skrutky.** *Nastavovací nástroj alebo kľúč, ktorý sa nachádza v rotujúcej časti elektrického náradia, môže spôsobiť vážne poranenia osôb.*

e) **Vyhýbajte sa abnormálnym polohám tela. Dbajte na pevný postoj a neustále udržiavajte rovnováhu.** *Takto budete môcť lepšie kontrolovať ručné elektrické náradie v neočakávaných situáciách.*

f) **Pri práci noste vhodný pracovný odev. Nenoste voľné odevy ani šperky. Dbajte, aby sa vlasy, odev a rukavice nedostali do blízkosti pohyblivých súčastí.** *Voľný odev, dlhé vlasy alebo šperky sa môžu zachytiť do rotujúcich častí elektrického náradia.*

g) **Ak sa dá na ručné elektrické náradie namontovať odsávacie zariadenie a zariadenie na zachytávanie prachu, presvedčte sa, či sú dobre pripojené a správne používané.** *Používanie odsávacieho zariadenia a zariadenia na zachytávanie prachu znižuje riziko ohrozenia zdravia prachom.*

h) **Dbajte, aby ste pri rutinnom používaní náradia nekonali v rozpore s princípmi jeho bezpečného používania.** *Nepozorná práca môže viesť v okamihu k ťažkému zraneniu.*

4) Starostlivé používanie elektrického náradia

a) **Nikdy nepreťažujte elektrické náradie. Používajte elektrické náradie vhodné na daný druh práce.** *S vhodným ručným elektrickým náradím budete pracovať lepšie a bezpečnejšie v uvedenom rozsahu výkonu náradia.*

b) **Nepoužívajte elektrické náradie, ktoré má pokazený vypínač.** *Náradie, ktoré sa už nedá zapnúť alebo vypnúť, je nebezpečné a treba ho zveriť do opravy odborníkovi.*

c) **Než začnete náradie nastavovať alebo prestavovať, vymieňať príslušenstvo alebo kým ho odložíte, vždy vytiahnite zástrčku sieťovej šnúry zo zásuvky a/alebo odoberte akumulátor, ak je to možné.** *Toto preventívne opatrenie zabraňuje neúmyselnému spusteniu elektrického náradia.*

d) **Nepoužívané elektrické náradie uschovávajte tak, aby bolo mimo dosahu detí. Nedovoľte používať toto náradie osobám, ktoré s ním nie sú dôverne oboznámené alebo ktoré si neprečítali tieto pokyny.** *Elektrické náradie je nebezpečné, ak ho používajú neskúsené osoby.*

e) **Elektrické náradie a príslušenstvo starostlivo ošetrujte. Kontrolujte, či pohyblivé súčiastky bezchybne fungujú alebo či nie sú blokované, zlomené alebo poškodené, čo by mohlo negatívne ovplyvniť správne fungovanie elektrického náradia. Pred použitím náradia dajte poškodené súčiastky vymeniť.** *Veľa nehôd je spôsobených nedostatočnou údržbou elektrického náradia.*

f) **Rezné nástroje udržiavajte ostré a čisté.** *Starostlivo ošetrované rezné nástroje s ostrými reznými hranami majú menšiu tendenciu zablokovať sa a ľahšie sa dajú viesť.*

g) **Používajte elektrické náradie, príslušenstvo, nastavovacie nástroje a pod. podľa týchto výstražných upozornení a bezpečnostných pokynov. Pri práci zohľadnite konkrétne pracovné podmienky a činnosť, ktorú budete vykonávať.** *Používanie elektrického náradia na iný než predpokladaný účel môže viesť k nebezpečným situáciám.*

h) **Rukoväti a úchopové povrchy udržujte suché, čisté a bez oleja alebo mazacieho tuku.** *Šmykľavé rukoväti a úchopové povrchy neumožňujú bezpečnú manipuláciu a ovládanie náradia v neočakávaných situáciách.*

5. Servis

a) **Vaše elektrické zariadenie má mať urobený servis výlučne v oprávnenom servisnom stredisku, s použitím identických častí na výmenu**. To zabezpečí, že sa udrží bezpečnosť elektrického zariadenia.

Bezpečnostné varovania pre reťazové píly

- **Všetky časti tela držte ďaleko od píly počas pohybovania reťaze píly. Pred štartovaním píly sa presvedčte, že sa pílová reťaz ničoho nedotýka.** Chvíľa nepatrnosti počas práce s pílami môže spôsobiť zamotanie Vášho odevu do reťaze alebo kontakt tela s reťazou.
- **Vždy držte reťazovú pílu Vašou pravou rukou na zadnej rukoväti, a ľavou rukou na prednej rukoväti.** Držanie píly s inak (opačne) nasadenými rukami - zvyšuje nebezpečenstvo zranenia a nikdy nesmie byť uplatnená.
- **Používajte ochranné okuliare a ochranu sluchu. Dodatočné príslušenstvo pre hlavu, ruky, nohy a chodidlá - sa tiež odporúča.** Adekvátny ochranný odev - zníži nebezpečenstvo zranenia letiacimi čiastkami alebo z náhodného kontaktu s pílovou reťazou.

- **Nepracujte s reťazovou pílou na dreve.** Práca s pílou, kým ste hore na dreve - môže spôsobiť zranenie.
- **Vždy udržujte správny postoj nôh a pracujte s pílou len, keď stojíte na fixovanom, bezpečnom a plochom povrchu.** Kĺzavé alebo nestabilné povrchy, akými sú rebríky - môžu vyvolať stratu rovnováhy alebo kontroly nad reťazovou pílou.
- **Keď režete konáre, ktoré sú pod napätím (spriahnuté) buďte opatrní, lebo môžu odskočiť.** Keď sa oslobodí napätie vo vláknach stromu, spriahnutá vetva môže udrieť obsluhovača a spôsobiť stratu kontroly nad pílou.
- **Najmä dávajte pozor, keď režete kríky a mladé steblo.** Tenká látka môže uchopiť reťaz a byť odhodená k Vám alebo spôsobiť stratu rovnováhy.
- **Reťazovú pílu vždy prenášajte držiac ju za prednú rukoväť s vypnutým motorom a s vedením usmerneným ďalej od Vášho tela (dozadu). Keď transportujete alebo skladujete Vašu pílu, vždy dávajte chránič meča (listu) tj. púzdro.** Správna obsluha reťazovej píli zníži pravdepodobnosť náhodného kontaktu s pohyblivou reťazou.
- **Dodržujte pokyny k masteniu, zatiahnutiu reťaze a výmene doplnkov.** Nesprávne zatiahnutie alebo namastená reťaz - môže prasknúť alebo zvýšiť šancu zjavu spätného úderu.
- **Rukoväte udržujte v suchom a čistom stave bez prítomnosti oleja a masti.** Mastné a naolejované rukoväte sú kĺzavé a spôsobujú stratu kontroly nad motorovou pílou.
- **Režte (píľte) len drevo. Nepoužívajte reťazovú pílu na účely, na ktoré nebola určená. Napríklad, nepoužívajte reťazovú pílu na rezanie plastu, stavbárskej látky ani pre ostatné stavebné látky - ktoré nie sú z dreva.** Použitie píly na účely, na ktoré nie je určená môže spôsobiť vznik nebezpečných situácií.

Príčiny zjavu spätného úderu

- Spätný úder môže vzniknúť, keď sa nos alebo hrot listu dotkne nejakého predmetu alebo, keď sa drevo, ktoré je rezané, zovrie a privrzne pílovú reťaz v reze.
- V niektorých prípadoch kontakt hrotom môže zapríčiniť nečakanú spätnú reakciu, trhnutie listu nahor a dozadu k obsluhovačovi.
- Privrznutie reťaze pozdĺž horného tela listu môže stlačiť list náhle dozadu k obsluhovačovi.

- Ktorákoľvek z týchto reakcií môže spôsobiť to, že stratíte kontrolu nad pílou, čo môže spôsobiť vážne osobné zranenia. Nespoliehajte sa výlučne na bezpečnostné prostriedky, ktoré sú zabudované do Vašej píly. Ako používateľ reťazové píly, Vy ste vždy zodpovední pre podniknutie všetkých možných ochranných opatrení, aby bolo zabránené nehode.

Konanie používateľa v prevencii spätného úderu

Spätný úder je výsledkom nesprávneho použitia nástroja a/alebo nesprávnych procedúr obsluhy alebo podmienok obsluhy a možno sa mu vyhnúť podniknutím správnych bezpečnostných opatrení uvedených nižšie:

- **Udržujte pevný stisk, s palcom a prsťami, ktoré chytajú rukoväte reťazovej píly a s obomi rukami na píle. Umiestnite Vaše telo a ruky takým spôsobom - že môžete odolať silám spätného úderu.** Silu spätného úderu možno kontrolovať používateľom, pokiaľ sú podniknuté správne ochranné opatrenia. Nevypúšťajte pílu.
- **Nevyťahujte sa a nepíľte nad výškou ramien.** To pomáha, aby bolo zabránené nechcenému kontaktu hrotom a umožňuje lepšiu kontrolu nad pílou v nečakaných situáciach.
- **Používajte len listy a reťaze na výmenu typov, ktoré uviedol výrobca.** Nesprávne reťaze a listy na výmenu môžu spôsobiť prasknutie reťaze a/alebo spätný úder.
- **Dodržujte pokyny výrobcu týkajúce sa ostrenia a údržby.** Pokiaľ sa obmedzovač hĺbky naostrí tak (pilníkom), že je hĺbka rezu priveľká - to zvyšuje riziko zjavu spätného úderu.
- **Držte elektrické náradie len za izolované držiace povrchy preto, že sa reťaz píly môže dotknúť skrytých káblov alebo vlastného napájacieho kábla.** Reťaz, ktorá sa dotkne drôtu, ktorý je pod napätím - môže vystaviť kovové časti elektrického nástroja napätiu a môže spôsobiť úraz obsluhovača elektrickým prúdom.

ZNÍŽENIE VIBRÁCIÍ A HLUKU

Aby ste znížili náraz emisie hluku a vibrácií, obmedzte dobu obsluhy, používajte režimy s malými vibráciami a málo hluku a noste osobný ochranný odev.

Berte do úvahy nasledujúce body, aby ste minimalizovali riziká v dôsledku vystavenia hluku a vibráciam:

1. Zariadenie používajte len na účely, na ktoré bolo určené svojim návrhom a týmito pokynmi.
2. Presvedčte sa, že je zariadenie v dobrom stave, a že je dobre udržované.

3. Používajte správne náradia na použitie pre toto zariadenie a presvedčte sa, že sú v dobrom stave.
4. Udržujte pevný stisk na rukovätiach/držadlách.
5. Udržujte toto zariadenie v súlade s týmito pokynmi a udržujte ho v dobre namastenom stave (tam, kde je to použiteľne).
6. Plánujte rozvrh Vašej práce - aby ste použitie zariadenia s vysokými vibráciami rozložili na väčší počet dní.

V NÚDZOVÝCH PRÍPADOCH

Oboznámte sa s použitím tohto zariadenia prostredníctvom tohto návodu na použitie. Zapamätajte si bezpečnostné smernice a dodržujte ich úplne. To pomôže, aby ste zabránili rizikám a nebezpečným situáciám.

1. Vždy buďte opatrní, keď používate toto zariadenie - tak, že môžete rozoznať riziká a reagovať na nich načas. Rýchla reakcia môže zabrániť vážnemu zraneniu a spôsobenie škody majetku.
2. Vypnite zariadenie a odpojte ho z napájacej siete - pokiaľ existuje akákoľvek porucha. Pokiaľ je to potrebné - nech zariadenie prehliadajú a opravia kvalifikovaní profesionáli, skôr ako ho začnete znova obsluhovať.

ÚČELOVÉ A NEÚČELOVÉ POUŽITIE

Táto elektrická reťazová píla je určená pre základné orezávanie, rúbanie, pílenie dreva a odstráňovanie koreňov. Všetky drevené predmety, ktoré sú určené na pílenie týmto zariadením - nesmú byť hrubšie ako maximálne rezné možnosti listu (meča). Nepoužívajte zariadenie na rezanie kovu, plastu a iné komerčné použitia.

POZOSTÁVAJÚCE RIZIKÁ

Aj keď obsluhujete toto zariadenie v súlade s predpismi, vždy budú existovať pozostávajúce riziká. Nasledujúce nebezpečenstvá týkajúce sa štruktúry a návrhu tohto výrobku:

1. Poruchy zdravia vznikajúce pre emisiu vibrácií - pokiaľ sa zariadenie používa po dlhšiu dobu alebo sa neobsluhuje správne a neudržuje správne.
2. Zranenia a poškodenia majetku pre zlomené doplnky a výbavu alebo skryté predmety, na ktoré sa nečakane narazí.
3. Zranenia a poškodenia majetku v dôsledku predmetov, ktoré bývajú odhodené alebo spadnú.
4. Dlhšie použitie tohto výrobku vystavuje obsluhovača vibráciám a môže zapríčiňuje chorobu "bielych prstov". Aby ste znížili riziko, povinne noste rukavice a udržujte Vaše ruky v teplom stave. Pokiaľ sa ktorýkoľvek zo symptómov "bielych prstov" zjaví, ihneď vyhľadajte lekársku pomoc.

Príznaky bielych prstov zahŕňajú: Znecitlivenie, stratu pocitu, trnky, pichanie, stratu sily, zmeny vo farbe alebo stavu pokožky. Tieto príznaky sa obyčajne zjavujú na prstoch, dlaniach alebo kĺboch. Riziko sa zvyšuje na nízkych teplotách.

VAROVANIE

Tento výrobok vytvára elektromagnetické pole počas práce! Toto pole, za niektorých okolností, môže prekážať aktívnym alebo pasívnym medicínskym implantátom! Aby ste znížili riziko vážnych alebo smrteľných zranení, odporúčame osobám s medicínskymi implantátmi - aby sa poradili so svojim lekárom a s výrobcom medicínskych implantátov - pred obsluhou tohto výrobku!

Pozor!

Pre zlý stav elektrickej siete, môže vzniknúť krátky pokles napätia, keď štartujete príslušenstvo. To môže vplývať na iné príslušenstvo (napr. blikanie lampy). Pokiaľ je impedancia siete Z_{max}<0,402 Ω - také rušenia sa neočakávajú. (V prípade potreby, môžete skontaktovať Vášho miestneho dodávateľa elektrického prúdu pre dôkladnejšie informácie).

OBOZNÁMTE SA S VAŠÍM ZARIADENÍM

Pre základné orezávanie, rúbanie, pílenie dreva a odstráňovanie koreňov.

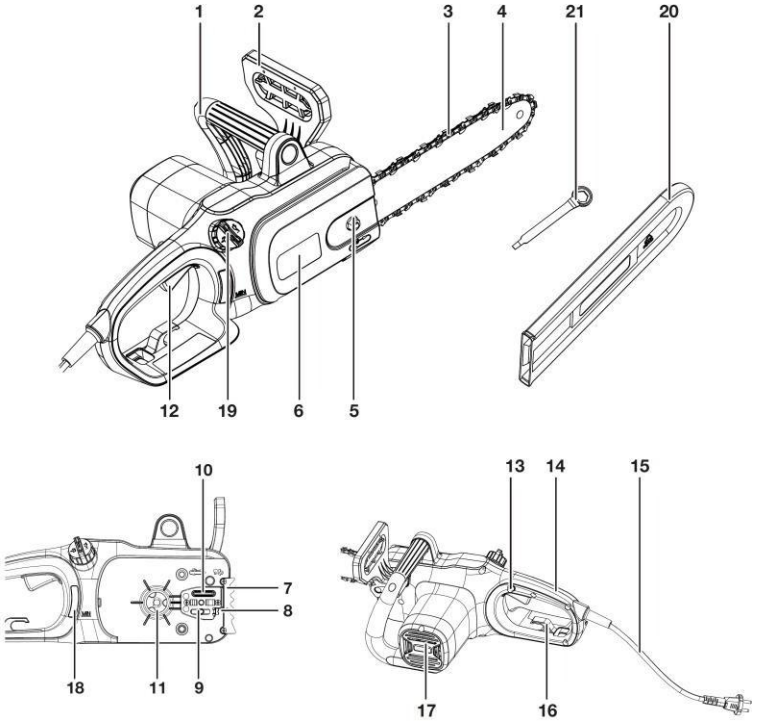

1	Predná rukoväť	12	On/Off spínač
2	Predný chránič ruky (páka reťazovej brzdy)	13	Odomkýnacie tlačidlo
3	Pílová reťaz	14	Zadná rukoväť
4	List (meč)	15	Napájací kábel so zástrčkou
5	Zadržujúca matica	16	Uvoľnenie natiahnutia kábla
6	Kryt	17	Ventilačné otvory
7	Ozubený nárazník (pazúr)	18	Okienko pre hladinu oleja
8	Skrutka doťahovania	19	Zátka nádrže oleja pre reťaz
9	Skrutka	20	Púzdro listu (meča)
10	Otvor pre mastenie	21	Kľúč
11	Poháňacie ozubené koleso		

TECHNICKÉ CHARAKTERISTIKY*

Model	AGM AET 1821
Nominálne napätie	230 V / 50 Hz
Typ motora	Univerzálny motor
Nominálny vstupný výkon	1800 W
Rýchlosť chodu na prázdn	7500 o/min
Maximálna rýchlosť reťaze	14 m/s
Kapacita olejovej nádrže	120 ml
Model listu (meča) píly	14“ (356 mm)
Hladina akustického tlaku (EN 60745-1, EN60745-2-13)	L_{PA} = 96,3 dB(A) K_{PA} = 3,0 dB(A)
Vymeraná hladina akustického výkonu (EN 60745-1, EN 60745-2-13)	L_{WA} = 107,3 dB(A) K_{WA} = 3,0 dB(A)
Zaručená hladina akustického výkonu (EN 60745-1, EN 60745-2-13)	111 dB(A)
Hladina vibrácií (EN 60745-1, EN 60745-2-13)	2,56 m/s^2 (Predná rukoväť) 3,90 m/s^2 (Zadná rukoväť) (K=1,5 m/S^2)
Hmotnosť	4,3 kg

Informácia:
Deklarovaná celková hodnota vibrácií a hluku je vymeraná v súlade so štandardnými metódami testovania a možno ju používať na vzájomne porovnávanie nástrojov.
Deklarovaná celková hodnota hluku a vibrácií tiež môže byť použitá pre preliminárne hodnotenie vystavenia.
Emisia vibrácií a hluku pri skutočnom použití elektrického zariadenia - sa môže líšiť od deklarovanej celkovej hodnoty v závislosti od spôsobu, ktorým sa zariadenie používa. Možno bude nutné identifikovať bezpečnostné opatrenia - aby obsluhovač bol ochránený, a ktoré sú založené na hodnotení vystavenia v skutočných podmienkach (berúc do úvahy všetky časti pracovného cyklu, ako sú doba, keď prevádzkuje vo voľnobehu po dobe zapnutia).

* Všetky charakteristiky boli založené na najnovších informáciach o výrobku - ktoré boli dostupné v čase tlačenia. Vyhradzujeme si právo na vykonávanie zmien v ktorejkoľvek chvíli bez predchádzajúceho pripomenutia.

VAROVANIE

- **Že sa emisia vibrácií a hluku pri skutočnom použití elektrického zariadenia môže líšiť od deklarovanej celkovej hodnoty v závislosti od spôsobu, ktorým sa zariadenie používa a**
- **O potrebe identifikovať bezpečnostné opatrenia - aby obsluhovač bol ochránený, ktoré sú založené na hodnotení vystavenia v skutočných podmienkach (berúc do úvahy všetky časti pracovného cyklu, ako sú doba, keď prevádzkuje vo voľnobehu po dobe zapnutia).**

PRÍPRAVA REŤAZOVEJ PÍLY

ROZBALENIE

VAROVANIE

Pokiaľ ktorákoľvek časť reťazovej píly chýba alebo je poškodená, nepripájate reťazovú pílu k napájacej sieti - kým poškodená časť nie je opravená alebo vymenená.

Reťazová píla sa doručuje úplne zložená, vrátane aj zostavy reťaz/list. **NEVYHADZUJTE** krabicu alebo látky balenia - až kým si nepreskúmate všetky časti.

POZNÁMKA: Olej pre reťaz a list sa nedoručuje. Musíte naliať SAE 30 olej **PRED** použitím.

POZNÁMKA: Dajte preč ochranný kryt list/vedenie - pred použitím.

ZATIAHNUTIE REŤAZE

VAROVANIE

Odpojte reťazovú pílu z napájacej siete odpojením zástrčky zo zásuvky - pred nastavením zatiahnutia reťaze píly.

VAROVANIE

Rezné okraje na reťazi sú ostré. Používajte ochranné rukavice, keď obsluhujete reťaz.

VAROVANIE

VŽDY udržujte správne zatiahnutie reťaze. Uvoľnená reťaz zvýši riziko spätného úderu. Uvoľnená reťaz môže vyskočiť z drážky vedenia. To môže spôsobiť zranenie obsluhovača a poškodenie reťaze. Uvoľnená reťaz zapríčiní náhle opotrebovanie reťaze, vedenia a ozubeného kolesa. Životnosť pílovej reťaze obyčajne závisí od dostatočného mastenia a správneho napnutia. Vyhnite sa napínaniu reťaze kým je horúca, lebo to spôsobí to, že sa reťaz stane príliš napnutou - keď vychladne.

1. Preverte napnutie reťaze tak, že potiahnete reťaz z vedenia. Správne napnutá reťaz má urobiť rozmedzie priblížne 1/8 palca (3mm) medzi sebou a vedením (obrázok 1).
2. Pokiaľ je potrebné nastavenie, otočte skrutku doťahovania kľúčom.
3. Aby ste nastavili napnutie reťaze, otáčajte skrutku napnutia (obrázok) 2. Otočením skrutky napínania nahor sa zvyšuje napnutie, kým otáčanie nadol znižuje dotiahnutie. Správne napnutá reťaz nesmie mať sklon (obrázok 3) a má mať možnosť potiahnutia len 1/8 palca (3mm) z listu píly.
4. NENAPÍNAJTE príliš reťaz - lebo to spôsobí nadmerné opotrebovanie a zníži životnosť aj listu aj reťaze.

POZNÁMKA: Reťaz píly musí byť správne napnutá - aby bola zabezpečená bezpečná obsluha. Napnutie reťaze je optimálne - pokiaľ reťaz píly možno zdvihnúť 1/8 palca (3mm) od stredu listu (meča). Keďže sa reťaz píly zohrieva počas práce, jej dĺžka sa môže zmeniť. Preverte napnutie reťaze každých 10 minút práce a podľa potreby vykonajte nastavenie, najmä pre novú reťaz. Uvoľnite reťaz po ukončenej práci, lebo sa ona skracuje kým chladne. Pokiaľ robíte takým spôsobom, predĺžite životnosť reťaze a zabránite poškodeniam.

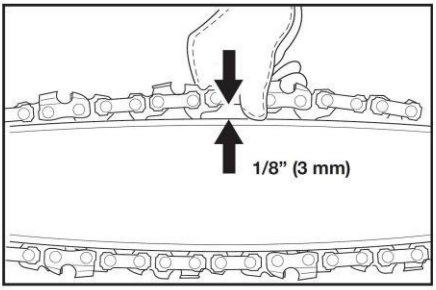

Obrázok 1

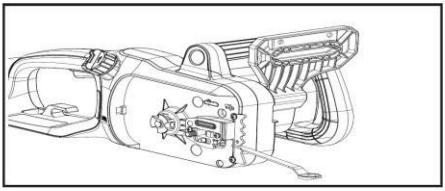

Obrázok 2

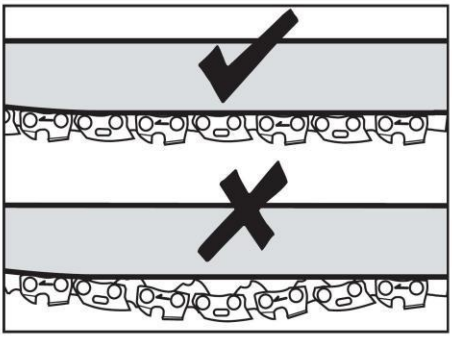

Obrázok 3

PLNENIE AUTOMATICKEJ SÚSTAVY NA MASTENIE

POZOR!

Reťazová píla **SA NEDORUČUJE** naplnená olejom. Naplniť ju olejom pred použitím je kľúčové. Nikdy neobsluhujte reťazovú pílu pokiaľ reťaz nie je namastená alebo, ak je nádrž pre olej prázdna, lebo to spôsobí vážne poškodenie zariadenia. Životnosť reťaze a kapacita pílenia závisia od optimálneho mastenia. Preto sa reťaz automaticky mastí olejom počas práce prostredníctvom otvoru na mastenie.

Reťaz charakterizuje sústava automatického mastenia - ktorá udržuje správne mastenie reťaze a listu. Indikátor hladiny oleja zobrazuje zvyšný olej v píle. Pokiaľ hladina oleja klesne pod štvrtinu kapacity, doplňte správny olej pre reťaze a listy.

Aby ste naplnili olejovú nádrž:

1. Stiahnite olejovú zátku (obrázok 4). Nalievajte nádrž olejom pre listy a reťaze (SAE 30) kým hladina oleja nedosiahne plnú kapacitu.
2. Vráťte na svoje miesto zátku nádrže a dotiahnite. Povinne preverujte hladinu oleja po každých 10 minút použitia. Odpojte reťazovú pílu z napájania pred kontrolou hladiny oleja alebo pred nalievaním oleja do nádrže.

POZOR!

Aby ste zabránili úniku oleja, zabezpečte, aby zariadenie bolo nechané v horizontálnej polohe (zátka na nalievanie oleja otočená nahor) - keď sa reťazová píla nepoužíva. Používajte len odporučený olej, aby ste zabránili poškodeniu reťazovej píly. Nikdy nepoužívajte recyklované/staré oleje. Použitie neschválených olejov spôsobí zrušenie Záruky.

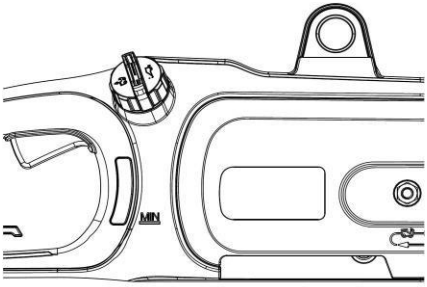

Obrázok 5

MONTÁŽ LISTY A REŤAZE PÍLY

1. Položte zariadenie na vhodný plochý a horizontálny povrch s prednou rukoväťou usmernenou nahor.
2. Uvoľnite zadržujúcu maticu kľúčom a dajte ju preč spoli s krytom (obrázok 5).
3. Presvedčte sa, že je kolík na napnutie položený na ľavej strane, nastavte ho otočením skrutky na napínanie proti smeru otáčania hodinových ručičiek viacúčelovým nástrojom - ak je to potrebné.
4. Rozšírte reťaz s reznými okrajmi reťaze usmernenými v smere otáčania a vkladajte reťaz do drážky okolo listu.
5. Narovnajte zostavu listu a reťaze píly s poháňacím ozubeným kolesom a skrutkou. Položte reťaz okolo poháňacieho ozubeného kolesa, a potom spustite list, aby ste ho zmontovali na skrutku (obrázok 5).
6. Dotiahnite zadržujúcu maticu, aby ste zafixovali kryt.
7. Ťahajte reťaz pozdĺž hornej časti listu ruky s jedným koncom na druhý niekoľkokrát. Reťaz má byť napnutá, ale sa stále voľne posúvať.

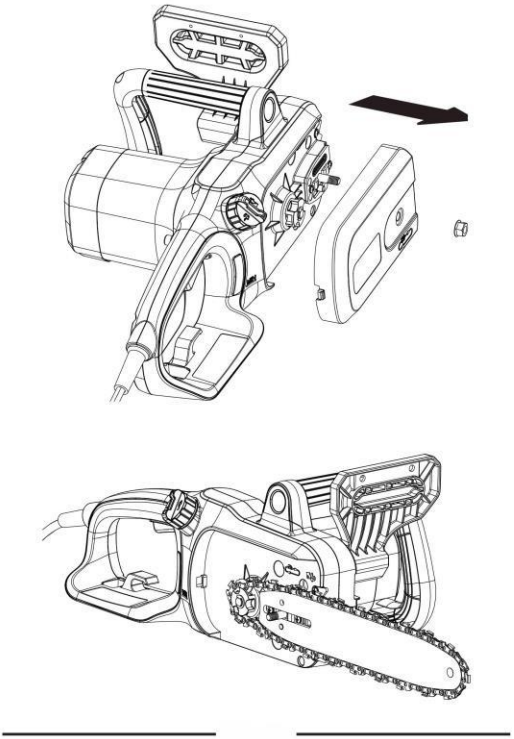

Obrázok 5

OBSLUHA

PRÍPRAVA

Pred každým použitím - prehliadajte nasledujúce položky, aby ste sa presvedčili, že sú splnené bezpečné pracovné podmienky.

REŤAZOVÁ PÍLA: Pred začatím práce, prezrite si, či sú na píle poškodenia skrine, predlžovacích káblov reťaze a listu. Nikdy nepoužívajte očividne poškodené zariadenie.

OLEJOVÁ NÁDRŽ: Preverte hladinu oleja v nádrži. Tiež preverte, či je tam dostatok oleja dostupného počas práce. Nikdy nepracujte s pílou pokiaľ tam nie je oleja alebo hladina oleja klesla pod označenie pre minimálnu hladinu oleja, aby ste zabránili poškodeniu reťazovej píly. Obyčajne nalievanie oleja stačí pre priblížne 10 minút operácie pílenia (v závislosti od trvania prestávok a od hustoty obrobku).

PÍLOVÁ REŤAZ: Preverte napnutie reťaze a stav ostria. Čím je reťaz píly ostrejšia - obsluha bude ľahšia. To isté platí aj pre napnutie reťaze. Každých 10 minút prehliadajte napnutie reťaze, aby ste zvýšili bezpečnosť. Nové pílové reťaze najmä podliehajú zmenám pre zohriatie, ktoré vzniká z prevádzky.

OCHRANNÝ ODEV: Zabezpečte to, že sa vždy nosieva zodpovedajúci úzky (priliehavý) ochranný odev ako sú ochranné nohavice, rukavice a ochranné topánky. Noste ochrannú helmu s integrovanou ochranou sluchu a chránič tváre, aby ste zabezpečili ochranu pred konármi, ktoré padajú alebo odskáču.

BEZPEČNOSTNÉ VAROVANIA

1. Aby ste zabezbečili bezpečnú prácu, **NEOBSLUHUJTE** pílu nad výškou ramien.
2. Kábel položte tak - že nie je zamotaný do konárov a pod. počas pílenia.
3. Nikdy nestojte pod pílou, ktorá sa reže.
4. Buďte opatrní, keď pílite konáre, ktoré sú napnuté alebo, ktoré praskajú.
5. Povinne sa ochráňte pred nebezpečenstvom zranenia konárom, ktoré padajú a pred drevenými kusmi, ktoré letia.
6. Kým zariadenie prevádzkuje, držte ľudí a zvieratá na bezpečnej vzdialenosti od zóny nebezpečenstva.
7. Zariadenie nie je ochránené pred úrazom elektrickým prúdom, keď vytvorí kontakt s vedeniami pod vysokým napätím. Udržujte najmenej 30 stopovú vzdialenosť (10m) od prúdového vedenia - aby ste zabránili úrazu elektrickým prúdom, ktorý môže byť nebezpečný pre život.
8. Keď pracujete na svahu, vždy stojte nad alebo na boku od konára, ktorý sa píli.

9. Dovoľte, aby reťaz pílila pre Vás. Nech píla prevádzkuje pri plnej rýchlosti počas celého trvania rezu. Používatelia, ktorí po prvýkrát používajú zariadenie - majú ako najzákladnejší spôsob nacvičovania - píliť polená na nohách alebo na podstavcoch na pílenia dreva.

ZABRAŇOVANIE SPÄTNÉMU ÚDERU

Termín "spätný úder" sa týka prípadu, keď píla zrazu odskočí nahor a dozadu. To sa obyčajne stáva, keď obrobok vytvorí kontakt s hrotom listu alebo keď sa zasekne reťaz píly.
Spätný úder generuje náhlu a silnú silu. Píla obyčajne reaguje nekontrolovaným spôsobom vytvárajúc možnosť zranenia používateľa.

Nebezpečenstvo spätného úderu je najväčšia, keď sa pokúšate píliť blízko hrotu listu alebo samotným vrchom. Vždy používajte pílu natoľko rovno, ako je to možné, aby ste zabránili strate kontroly počas práce.

⚠ VAROVANIE

NEPÍĽTE stromy za podmienok silného vetra. To môže spôsobiť zranenie a smie byť vykonávané len vycvičenými profesionálnymi používateľmi.

ON/OFF SPÍNAČ

Aby ste zapli zariadenie (ON) stlačte bezpečnostné tlačidlo, a potom stlačte spínač (obrázok 6). Po štartovaní zariadenia, môžete uvoľniť bezpečnostné tlačidlo bez zapnutia zariadenia. Aby ste vypli zariadenie (OFF), uvoľnite spínač (obrázok 6).

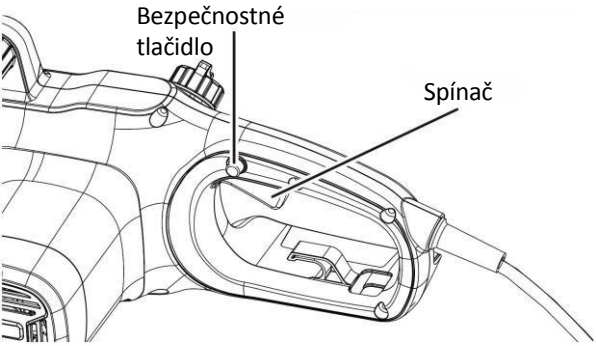

Obrázok 6

BRZDA SPÄTNÉHO ÚDERU

Brzda spätného úderu je bezpečnostný mechanizmus - ktorý sa aktivuje predným chráničom ruky. Keď sa zjaví spätný úder, reťazová píla sa ihneď zastavuje (obrázok 7).

Pred každým použitím vykonať nasledujúcu kontrolu funkčnosti. Účelom testovania reťazovej brzdy je, aby bola znížená možnosť zranenia v dôsledku spätného úderu.

1. Stlačte predný chránič ruky dopredu a skúste spustiť pílu. Píla nesmie byť spustená.
2. Aby ste deaktivovali brzdu spätného úderu, uvoľnite On/Off spínač a potiahnite dozadu chránič ruky.

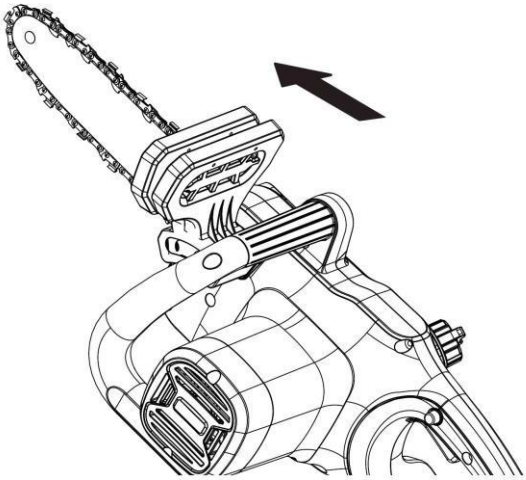

Obrázok 7

TECHNIKY PÍLENIA

DÔLEŽITÉ: Odporúča sa, aby používatelia, ktorí po prvýkrát používajú pílu ako minimálnu úroveň nacvičovania pílili polená na nohách (podstavcoch) na pílenie dreva.

- Najprv odrežte nižšie konáre stromu. Takto umožníte, aby konáre ľahšie padali na zem.
- Na konci rezu, hmotnosť píly sa náhle zvyšuje pre používateľa, lebo sa viac opiera o konár. Existuje nebezpečenstvo straty kontroly nad pílou, preto zostaňte opatrní počas celej operácie pílenia.
- Pílu vyťahujte z rezu len kým sa reťaz pohybuje. Týmto spôsobom zabraňujete tomu, že sa reťaz zasekne v dreve.
- NEPÍĽTE hrotom listu. NEPÍĽTE vo formáciách konárov (kde sa strom rozvetvuje k vonku). To bude vplývať na schopnosť stromu vyliečiť sa.
- Pre pílenie malých konárov položte horný povrch píly na konár. To zabraňuje neželaným pohybom píly na začiatku rezu. Kým aplikujete malý tlak, veďte pílu cez konár od vrcha k dnu.
- Pre rezanie väčších konárov, najprv urobte uvoľňujúci rez. režte 1/3 priemeru konára od dnu k vrchu používajúc hornú časť listu. Potom píľte od vrchu k dnu zvyšné 2/3 používajúc spodnú časť listu. Režte dlhé konáre v častiach - aby ste zadržali kontrolu nad miestom nárazu.

RÚBANIE STROMU

Keď sa operácia rúbania a metrania stromu vykonávajú dvoma alebo viacerými osobami, operácia rúbania musí byť oddelená od operácie metrania na vzdialenosti od najmenej dvojitej výšky stromu, ktorý sa rúbe.
Stromy máte zvoliť takým spôsobom - že neohrozuje bezpečnosť ktorejkoľvek osoby, aby neudreli do nejakého elektrického vedenia alebo pod. - a aby nevyvolali akúkoľvek vecnú škodu. Pokiaľ predsa strom vytvorí kontakt s nejakým elektrickým vedení alebo pod. - ihneď máte oznámiť spoločnosti, ktorej je to vedenie.
Obsluhovač píly má stáť na hornej strane skloneného podkladu, lebo sa strom pravdepodobne odkotúľa alebo skĺzne nadol po vyrúbaní. To je nutné (zaujať si polohu) pred začatím rezu.

Evakuačná cesta (cesta na ústup) - má ísť dozadu a diagonálne od zadnej strany očakávanej čiary pádu (obrázok 8).

Opis vyrúbania: Evakuačné cesty (cesta na ústup)

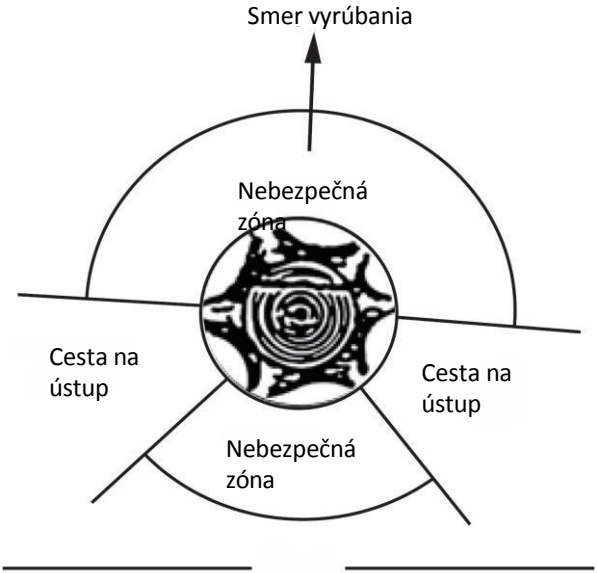

Obrázok 8

Pred začatím rúbania - berte do úvahy prírodný sklon stromu, miesta väčších konárov a smer vetra - aby ste vyhodnotili akým spôsobom strom spadne. Odstráňte špinu, kamene, uvoľnené kôrky dreva, klince, spinky a drôty zo stromu. Urobte zárez dĺžky 1/3 priemeru stromu - normálne (priamo) voči smeru rúbania (obrázok 9).

Opis vyrúbania: Zarezávanie

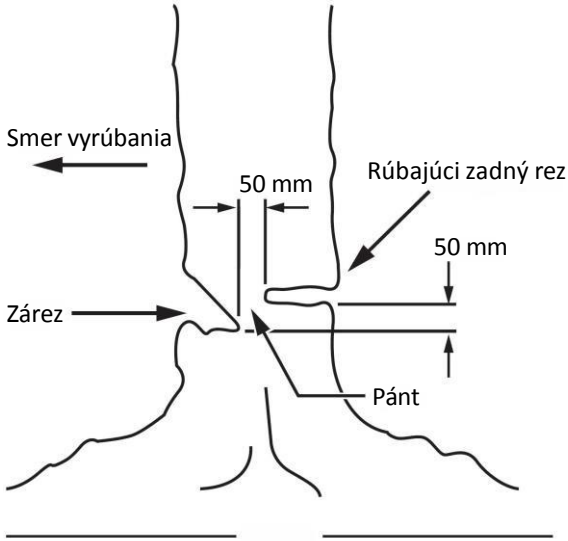

Obrázok 9

Najprv urobte spodný horizontálny zarezávajúci rez (zárez alebo priehlbinu). To pomôže, aby bolo zabránené privrznutiu reťaze alebo listu (meča) - keď sa urobí dlhý rez.

RÚBAJÚCI ZADNÝ REZ

Urobte rúbajúci posledný rez najmenej 50 mm nad horizontálnej časti zárezu (obrázok 9). Nech rúbajúci posledný rez bude paralelný horizontálnym rezom zárezu. Urobte zadný rúbajúci rez tak - že zostane dostatok stromu, aby sa správal ako pánt. Pánt stromu zabraňuje, aby sa strom ohol a spadol v zlom smere. NEPÍĽTE cez pánt.

Tak ako sa počas rúbania približujete k pántu, drevo má začať padať. Pokiaľ existuje možnosť, že strom nespadne v želanom smere alebo sa môže vrátiť dozadu a privrznúť reťaz - zastavte pílenie skôr ako sa ukončí zadný rúbajúci rez a použite kolíky z dreva, plastu alebo hliníka - aby ste otvorili rez a spustite strom pozdĺž želanej čiary pádu.

Keď drevo začne padať - vytiahnite pílu z rezu, zastavte motor, dajte pílu dole, potom použite plánovanú únikovú cestu (cestu na ústup). Dávajte pozor na konáre, ktoré spadávajú nad hlavou a dávajte pozor na to, kam kráčate.

OREZÁVANIE STROJA

Orezávanie je odstráňovanie konárov zo zrúbaného stromu. Keď orezávate nechajte väčšie spodné konáre, aby sa opierali o poleno na podklade. Malé konáre odstraňujte jedným rezom (obrázok 10).
Konáre, ktoré sú napnuté máte píliť zdola nahor - aby bolo zabránené zaseknutiu píly.

Orezávanie stroja

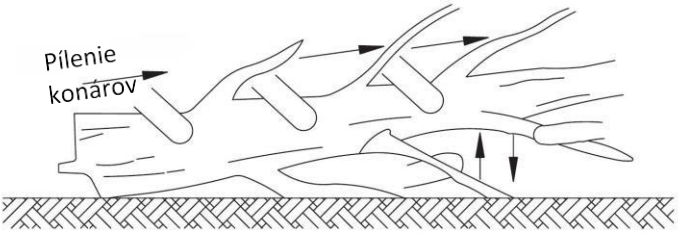

Nastavte pracovať nad zemou. Nechajte spodné konáre kým neprerežete poleno.

Obrázok 10

PÍLENIE POLENA NA URČITÉ DĹŽKY (METRANIE)

Metranie je pílenie polena na určité dĺžky. Dôležité je zabezpečiť, aby Vaše stanovisko bolo pevné a poloha nôh bezpečná, a aby Vaša hmotnosť bola rovnomerne rozložená na obe chodidlá. Keď je to možné, poleno má byť zdvihnuté a opreté pomocou konárov, polien alebo klincov.
Dodržujte jednoduché rady pre ľahšie pílenie. Keď je poleno opreté pozdĺž celej dĺžky ono sa píly od vrchu (horné metranie) (obrázok 11).

Poleno opreté celou dĺžkou.
Píľte zhora. Vyhnite sa píleniu pôdy.

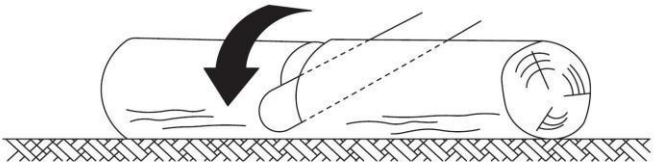

Obrázok 11

Keď je poleno opreté na jednom konci, píľte 1/3 priemeru zdola (obrázok 12). Potom urobte konečný rez horným pílením - kým sa rez nestretne s prvým rezom.

Poleno opreté jedným koncom.

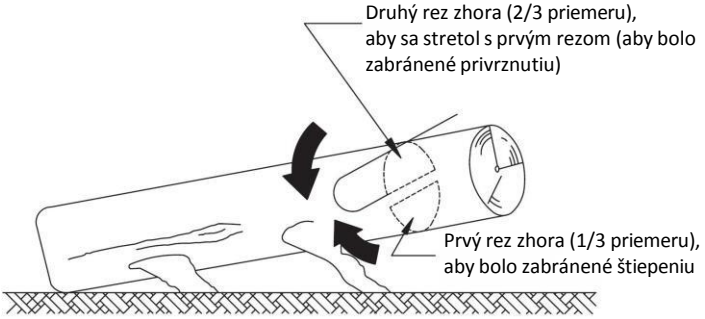

Obrázok 12

Keď je poleno opreté na oboch koncoch, píľte 1/3 priemeru od vrchu (pílenie zhora) (obrázok 13). Potom urobte konečný rez pílením zhora 2/3 - kým sa nestretne s prvým rezom.

Poleno opreté na oboch koncoch

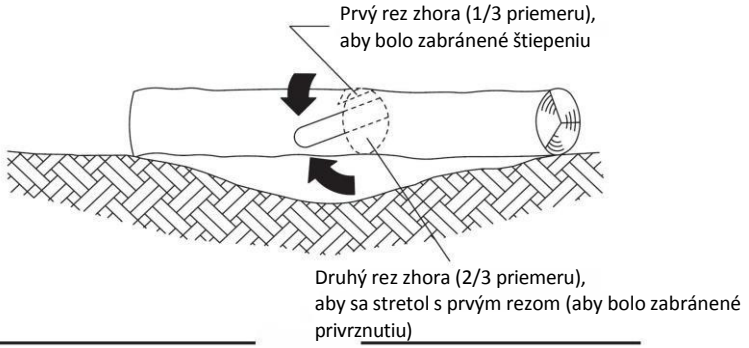

Obrázok 13

Keď sa metranie vykonáva na sklonenom podklade, vždy stojte na hornej strane (hore svahom) v pomere k polenu (obrázok 14).

Metranie polena
(pílenie na menšie dĺžky)

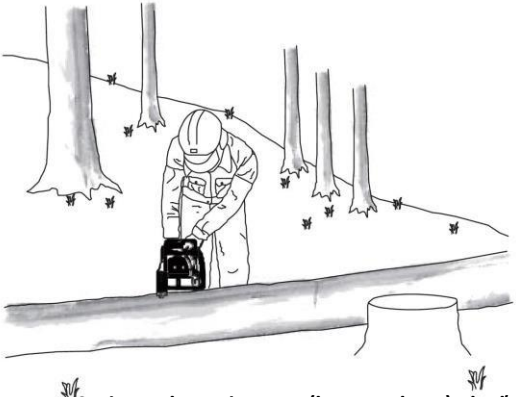

Stojte na hornej strane (hore svahom) - keď pílite, pretože sa poleno môže odkotúľať.

Obrázok 14

Aby ste zadržali kompletnú kontrolu, keď pílite cez poleno, uvoľnite tlak pílenia pri konci rezu bez uvoľnenia Vášho stisku na rukovätiach píly. Nedovoľte, aby sa reťaz dotkla tla. Po ukončení rezu, počkajte, aby reťaz píly zastavila - skôr ako posuniete pílu. Vždy zastavte motor pred posúvaním od stroma do stromu.

ÚDRŽBA A NASTAVENIE

ČISTENIE / SKLADOVANIE

- Vyčistite liatu plastovú skriňu reťazovej píly používajúc mäkkú kefu a čistú utierku.
- **NEPOUŽÍVAJTE** vodu, roztoky ani laky.
- Odstráňte všetky odpadky, najmä z ventilačných otvorov motora.
- Odstráňte a vykefujte kryty, reťaz a list po 1 až 3 hodiny použitia.
- Vyčistite priestor pod krytom, ozubené koleso a list používajúc mäkkú kefu.
- Očisťte otvor na mastenie čistou utierkou.
- Pokiaľ reťazová píla má byť uskladnená po dlhšiu dobu, vyčistite reťaz a list.
- **SKLADUJTE NA BEZPEČNOM, SUCHOM MIESTE - MIMO DOSAHU DETÍ.**
- **NEDÁVAJTE** iné predmety na reťazovú pílu.
- Aby ste zabránili úniku oleja, zabezpečte, aby zariadenie bolo nechané v horizontálnej polohe.
- Keď skladujete zariadenie v originálnom balení, nádrž oleja musí byť úplne vyprázdnená.

KONTROLA AUTOMATICKÉHO MASTENIA REŤAZE

Pravidelne preverujte funkčnosť automatického mastenia reťaze - aby ste zabránili prehriatiu a následnému poškodeniu listu a reťaze ako následok toho. Na tento účel narovnajte vrch listu s hladkým povrchom (doska, peň) a nechajte pílu prevádzkovať. Pokiaľ sa zjaví zvýšenie množstva oleja, automatické mastenie reťaze funguje správne.

MASTENIE OZUBENÉHO KOLESA

VAROVANIE:

Noste odolné, silné rukavice, keď vykonávate akúkoľvek operáciu údržby alebo servisu tohto zariadenia.
Vždy odpojte zariadenie z napájacej siete (odpojte zástrčku zo zásuvky) - pred vykonávaním akéhokoľvek servisu alebo údržby na zariadení.

POZNÁMKA: Nie je nutné stiahnuť reťaz alebo list, keď mastíte ozubené koleso na vrchu.

1. Vyčistite list a ozubené koleso.
2. Používajúc nástroj na mastenie (pištoľ na mazanie) - vložte vrch pištoľa na mastenie a vložte masť kým sa nezjaví na vonkajšom okraji ozubeného kolesa na vrchu (na hrote) listu (obrázok 15).
3. Aby ste otáčali ozubené koleso, uvoľnite brzdu reťaze a ťahajte reťaz rukou kým nenamastená strana ozubeného kolesa nie je v rovine s otvorom na mastenie. Zopakujte procedúru mastenia.

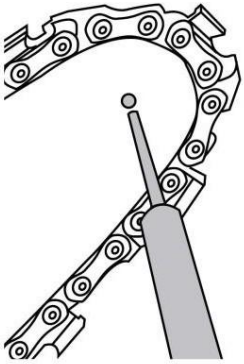

Obrázok 15

VÝMENA REŤAZE A LISTU

VAROVANIE:

Nepripájajte reťazovú pílu k predlžovaciemu káblu ani k napájacej sieti - skôr ako je zariadenie úplne zložené. Vždy používajte rukavice, keď obsluhujete reťaz.

VAROVANIE:

Keď obsluhujete reťaz - vždy noste ochranné rukavice.

SCHVÁLENÉ LISTY (MEČE) / REŤAZE

Vymeňte reťaz, keď rezné zuby budú píliš spotrebované (opotrebované) - aby boli ostrené alebo, keď reťaz praskne. Vždy vymeňte aj poháňacie ozubené koleso, keď meníte reťaz. To zabezpečí správne vedenie reťaze.

1. Dajte telo píly na pevný horizontálny a plochý povrch.
2. Otáčajte zadržujúcu maticu proti smeru otáčania hodinových ručičiek aby ste stiahli kryt z tela píly.
3. Nosiac ochranné rukavice, namotajte reťaz okolo listu, dávajúc pozor, aby zuby boli usmernené v smere otáčania. Reťaz má byť správne umiestnená v drážke (žľabe) - ktorý ide pozdĺž celého vonkajšieho okraja listu.
4. Dajte reťaz okolo ozubeného kolesa (obrázok 20) kým narovnávate slot (prierez) v liste s vnútornou skrutkou na základe píly a s kolíkom na napínanie reťaze v otvore pre kolík v liste reťaze. Kolík na napínanie reťaze možno má byť nastavený - aby bol správne narovnaný s otvorom v liste. Použite kľúč - aby ste nastavili skrutku na napínanie kým sa reťaz neumiestní v liste.
5. Kým pevne držíte list, dajte kryt naspäť na pílu. Presvedčte sa, že sa jazýček správne narovnáva s prierezom (slotom) na tele píly. Zamknite kryt na svojom mieste zadržujúcou maticou - jej otočením v smere otáčania hodinových ručičiek, kým sa neumiestni. Nastavte zatiahnutie reťaze.

Vyhlásenie o zhode

Podľa Strojnickej smernici 2006/42/EC zo 17 Mája 2006, Príloha II A

Villager d.o.o.
Bratislavska cesta 5, 1000 Ljubljana, Slovenia

Popis stroja: **ELEKTRICKÁ REŤAZOVÁ PÍLA AGM AET 1821**

Vyhlasujeme pod plnou zodpovednosťou, že uvedený výrobok bol navrhnutý a vyrobený v súlade so:

- Smernica 2006/42/EC o bezpečnosti strojov
- Smernica 2014/30/EU o elektromagnetickej kompatibilite
- Smernica 2000/14/EC, 2005/88/EC o emisii hluku
- Smernica 2011/65/EU, (EU) 2015/863 o obmedzovaní použitia určitých nebezpečných substancií v elektrickej a elektronickej výbave (RoHS)

Harmonizované a iné použité štandardy:

EN 55014-1:2017
EN 55014-2:2015
EN 61000-3-2:2014
EN 61000-3-11:2000
EN 60745-1:2009+A11:2010
EN 60745-2-13:2009+A1:2010

Oprávnený orgán podľa Smernice *2000/14/EX, 2005/88/EC*
SGS Fimko Ltd., SHES190701893001 dat 25.09.2019.

Vymeraná hladina hluku	LwA 107,3 dB(A)
Zaručená hladina hluku	LwA 111 dB(A)

ES preskúšanie typu č. SH-CERT190901992-02 zaregistrovanou skúšobňou č. 0598, SGS Fimko Ltd., Särkiniementie 3 P.O.Box 30 FI-00211 Helsinki, Finland.

Zodpovedná osoba oprávnená zostaviť technickú dokumentáciu: Zvonko Gavrilov, na adrese spoločnosti Villager D.O.O, Bratislavska cesta 5, 1000 Ľubľana

Miesto / dátum: Ľubľana, 11.03.2022.

Osoba zodpovedná za zostavenie technickej dokumentácie
Zvonko Gavrilov

Villager D.O.O.
Kajuhova 32 P, 1000 Ljubljana, Slovenia
Tel: +386 82 051180
Fax: +386 82 051181
e-mail: info@villager.si
web: www.villager.si
www.villager.eu