Аккумуляторная дрель
Villager VLN 3220
Оригинальное руководство по эксплуатации

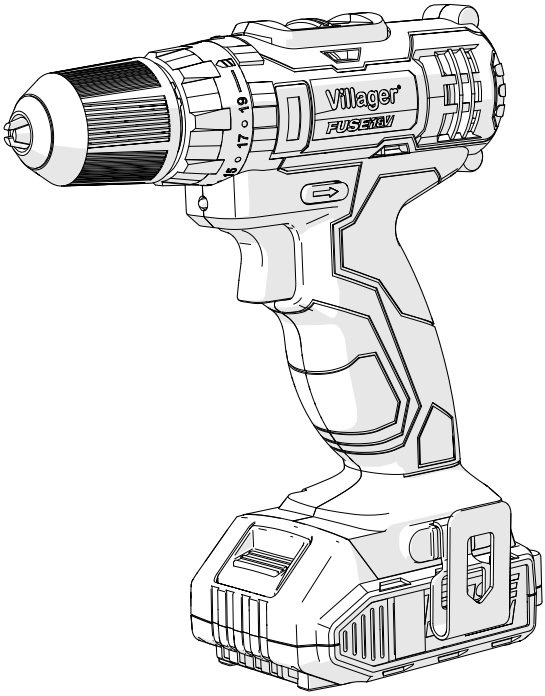

Важно! Перед началом использования устройства прочтите руководство ателя.

Храните его в надежном месте для последующего использования.

АККУМУЛЯТОРНАЯ ДРЕЛЬ

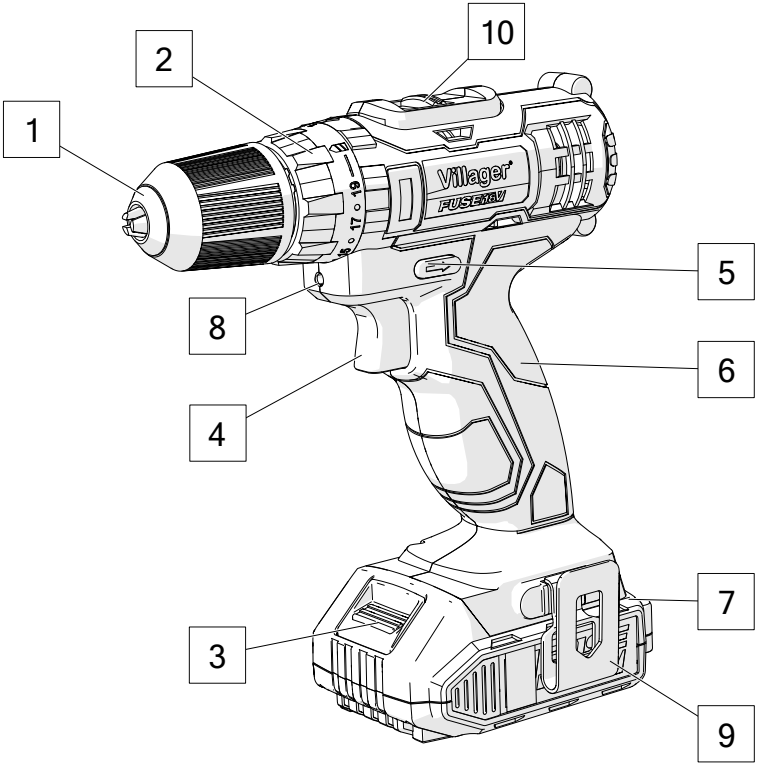

1. Патрон (шестигранник)
2. Кольцо регулировки крутящего момента
3. Кнопка аккумулятора
4. Переключатель скорости
5. Рычаг вперед/назад
6. Рукоятка
7. Индикатор аккумулятора
8. Светодиодный рабочий свет
9. Пряжка
10. Контроллер скорости

ПРЕДУПРЕЖДЕНИЯ О БЕЗОПАСНОСТИ

Общие указания по технике безопасности при работе с электроинструментами

⚠ ПРЕДУПРЕЖДЕНИЕ! Прочтите все предупреждения по технике безопасности, инструкции, иллюстрации и спецификации, прилагаемые к этому электроинструменту.

Несоблюдение всех приведенных ниже инструкций может привести к поражению электрическим током, возгоранию и/или серьезной травме.

Сохраните все предупреждения и инструкции для дальнейшего использования.

Термин «электроинструмент», используемый в предупреждениях, относится к электроинструментам, работающим от электричества (с питанием от сети), и к электроинструментам, работающим от аккумулятора (без кабеля).

1) Безопасность рабочей зоны

a) Поддерживайте рабочее место в чистоте и хорошо освещайте. *Беспорядок или неосвещенные рабочие места могут привести к несчастным случаям.*

b) Не работайте с электроинструментом во взрывоопасной среде, где есть легковоспламеняющиеся жидкости, газы или пыль. *Электроинструменты производят искры, которые могут воспламенить пыль или пары.*

c) Не допускайте детей и других людей при использовании электроинструмента. *Отвлекающие факторы могут привести к потере контроля.*

2) Электробезопасность

a) Вилка электроинструмента должна соответствовать розетке. Вилку ни в коем случае нельзя менять. Не используйте штепсельные адаптеры с заземленными электроинструментами. *Не модифицированные вилки и подходящие розетки снизят риск поражения электрическим током.*

b) Избегайте контакта тела с заземленными поверхностями, такими как трубы, радиаторы, плиты и холодильники. *Существует повышенный риск поражения электрическим током, если ваше тело заземлено.*

c) Держите электроинструменты подальше от дождя или влаги. *Попадание воды в электроинструмент увеличивает риск поражения электрическим током.*

d) Не используйте кабель для других целей. Никогда не используйте кабель для переноски электроинструмента, не тяните его и не выдергивайте из розетки. Держите кабель вдали от источников тепла, масла, острых краев или движущихся частей. *Поврежденные или запутанные кабели повышают риск поражения электрическим током.*

e) Если вы используете электроинструмент на открытом воздухе, используйте только удлинители, подходящие для использования вне помещений.

Использование кабеля, пригодного для использования вне помещений, снижает риск поражения электрическим током.

f) Если вы не можете избежать работы с электроинструментом во влажной среде, используйте устройство защитного отключения (УЗО). *Использование устройства защиты от токов утечки снижает риск поражения электрическим током.*

3) Безопасность персонала

a) Будьте осторожны, следите за своими действиями и руководствуйтесь здравым смыслом при работе с электроинструментом. Не используйте электроинструменты, если вы устали или находитесь под воздействием наркотиков, алкоголя или лекарств. *Момент невнимательности при использовании электроинструмента может привести к серьезной травме.*

b) Носите средства индивидуальной защиты. Всегда надевайте защитные очки. *Ношение защитного снаряжения, такого как пылезащитная маска, нескользящая защитная обувь, каска или средства защиты органов слуха, в зависимости от типа и использования электроинструмента, снижает риск получения травм.*

c) Избегайте непреднамеренного запуска. Убедитесь, что электроинструмент выключен, прежде чем подключать его к сети и/или аккумулятору, поднимать или переносить. *Переноска электроинструмента с пальцем на выключателе или подключение электроинструмента к сети приводит к несчастным случаям.*

d) Удалите любые ключи для настройки или гаечные ключи перед включением электроинструмента. *Оставление гаечного ключа или ключа, прикрепленного к вращающейся части электроинструмента, может привести к травме.*

e) Избегайте неестественного положения тела. Всегда следите за тем, чтобы вы стояли устойчиво и всегда сохраняли равновесие. *Это позволяет лучше контролировать электроинструмент в непредвиденных ситуациях.*

f) Носите подходящую одежду. Не носите свободную одежду или украшения. Держите волосы и одежду подальше от движущихся частей. *Движущиеся части могут зацепить свободную одежду, украшения или длинные волосы.*

g) Если можно установить устройства для всасывания и сбора пыли, убедитесь, что они подключены и используются надлежащим образом. *Удаление пыли может снизить риски, связанные с пылью.*

h) Не позволяйте уверенности, которую вы приобрели в результате частого использования инструмента, стать причиной небрежности и игнорирования принципов безопасности при использовании инструмента. *Небрежное обращение может привести к серьезным травмам за долю секунды.*

4) Использование и уход за электроинструментами

a) Не перегружайте устройство. Используйте электроинструмент, подходящий для вашей задачи. *Правильный электроинструмент работает лучше и безопаснее в том темпе, для которого он был разработан.*

b) Не используйте электроинструмент с неисправным выключателем. *Любой электроинструмент, которым нельзя управлять с помощью выключателя – опасен и подлежит ремонту.*

c) Отсоедините и/или извлеките аккумулятор из электроинструмента, если это возможно, перед выполнением каких-либо регулировок, заменой принадлежностей или перед хранением электроинструмента. *Такие превентивные меры безопасности снижают риск случайного запуска электроинструмента.*

d) Храните неиспользуемые электроинструменты в недоступном для детей месте и не позволяйте людям, которые не знакомы с ними или не прочитали настоящую инструкцию, использовать инструмент. *В руках неподготовленных пользователей электроинструменты становятся опасными.*

e) Обслуживайте электроинструментов и принадлежностей. Проверьте, работают ли подвижные части устройства безупречно и хорошо ли они соединены, не сломаны ли части или повреждены ли они таким образом, что работа электроинструмента будет поставлена под угрозу. Перед использованием отремонтируйте инструмент, если он поврежден. *Многие несчастные случаи происходят из-за плохого обслуживания электроинструмента.*

f) Держите режущие инструменты острыми и чистыми. *Правильно обслуживаемый режущий инструмент с острыми лезвиями с меньшей вероятностью заклинит и с ним проще работать.*

g) Используйте электроинструменты, принадлежности, подключаемые инструменты и т. д. согласно этим инструкциям. Обратите внимание на условия труда и работу, которую вам предстоит выполнять. *Использование электроинструментов не по назначению может привести к опасным ситуациям.*

h) Держите рукоятки и приемные поверхности сухими, чистыми и свободными от остатков масла или смазки. *Скользкие рукоятки и поверхности захвата не позволяют безопасно обращаться с инструментом и управлять им в непредвиденных ситуациях.*

5) Использование и уход за аккумуляторным инструментом

a) Заряжайте только в зарядных устройствах, рекомендованных производителем. *Зарядное устройство, подходящее для одного типа аккумулятора, может создать опасность возгорания, если оно используется для другой аккумулятора.*

b) Используйте электроинструменты только вместе с предназначенными для них аккумуляторными батареями. *Использование любых других аккумуляторных батарей может привести к травме или возгоранию.*

c) Держите неиспользуемый аккумулятор вдали от других металлических предметов, таких как скрепки, монеты, ключи, гвозди, винты или другие мелкие металлические предметы, которые могут привести к соединению одного разъема с другим. *Короткое замыкание между клеммами аккумуляторной батареи может привести к ожогам или возгоранию.*

d) При неправильном применении из аккумулятора может выплеснуться жидкость. Избегайте контакта с ней. В случае случайного контакта промыть водой. Если жидкость попала в глаза, обратитесь за дополнительной медицинской помощью. *Аккумуляторная жидкость может вызвать раздражение или ожоги.*

e) Не используйте аккумулятор или инструмент, которые были повреждены или модифицированы. *Поврежденные или модифицированные аккумуляторы могут вести себя непредсказуемо, что может привести к возгоранию, взрыву или травмам.*

f) Не подвергайте аккумулятор или инструмент воздействию огня или высоких температур. *Воздействие огня или температуры выше 130°C может привести к взрыву.*

g) Следуйте всем инструкциям по зарядке и не заряжайте аккумулятор или инструмент за пределами диапазона температур, указанного в инструкциях. *Неправильная зарядка или зарядка при температурах, выходящих за пределы указанного диапазона, может повредить аккумулятор и повысить риск возгорания.*

6) Оказание сервисных услуг

a) Доверяйте ремонт электроинструмента только квалифицированному персоналу с использованием только оригинальных запасных частей. *Это обеспечит безопасность электроинструмента.*

b) Никогда не обслуживайте поврежденные аккумуляторы. *Обслуживание аккумуляторных батарей должно производиться исключительно производителем или авторизованным сервисным персоналом.*

Предупреждения о безопасности для дрелей

Инструкции по технике безопасности для всех операций

- Надевайте защитные наушники при бурении с ударом. *Воздействие шума может привести к потере слуха.*

- **Держите электроинструмент только за изолированные рукоятки при выполнении работ, при которых режущий инструмент может задеть скрытые провода.** *Режущий инструмент, соприкасающийся с проводом под напряжением, может привести к тому, что открытые металлические части электроинструмента станут проводящими, что может привести к поражению оператора электрическим током.*

Инструкции по технике безопасности при использовании длинных сверл

a) **Никогда не используйте скорость выше максимальной скорости, указанной для сверла.** *На более высоких скоростях сверло может погнуться, если оно свободно движется без контакта с заготовкой, что может привести к травме.*
b) **Всегда начинайте сверление на низкой скорости и так, чтобы кончик сверла соприкасался с заготовкой.** *На более высоких скоростях сверло может погнуться, если оно свободно движется без контакта с заготовкой, что может привести к травме.*
c) **Прикладывайте давление только по прямой линии с сверлом и не прилагайте чрезмерного усилия.** *Сверла могут погнуться и вызвать поломку или потерю контроля, что может привести к травме.*

ОСОБЫЕ ПРАВИЛА БЕЗОПАСНОСТИ

a) Заряжайте только зарядным устройством, указанным производителем. Зарядное устройство, подходящее для одного типа аккумуляторной батареи, может создать опасность возгорания при использовании с другим аккумуляторным блоком.
b) Используйте электроинструменты только со специально предназначенными аккумуляторными батареями. Использование различных аккумуляторных блоков (аккумуляторов) может привести к травмам и возникновению пожара.
c) Когда аккумуляторный блок (аккумулятор) не используется, держите его подальше от других металлических предметов, таких как канцелярские скрепки, монеты, ключи, гвозди, винты или другие мелкие металлические предметы, которые могут соединять один порт с другим. Замыкание клемм аккумуляторной батареи может привести к ожогам или возгоранию.
d) В условиях интенсивного использования из аккумулятора может вытечь жидкость. Избежать контакта. При случайном контакте смыть водой. Если жидкость попала в глаза, обратитесь за медицинской помощью. Жидкость, вытекающая из аккумулятора, может вызвать раздражение или ожоги.
e) Использование оборудования и зарядных устройств, не одобренных производителем, может привести к возгоранию, поражению электрическим током или травмам.

f) Перед ввинчиванием в стену, если сомневаетесь, проверьте с помощью металлоискателя/вольтаметра - не натыкаетесь ли вы на электрические линии, газовые или водопроводные трубы.
g) Прежде чем опустить шуруповерт/дрель, убедитесь, что все движущиеся части остановились.
h) Избегайте частых остановок и снижения скорости при прохождении поворотов или сверлении, так как это может привести к повреждению аккумулятора.
i) Просто подключите зарядное устройство к источнику переменного тока (AC).
j) Заряжайте аккумуляторы шуруповерта только подходящим зарядным устройством.
k) Зарядное устройство (зарядка) и шуруповерт должны быть защищены от влаги!
l) Не используйте зарядку (зарядное устройство) вне помещения.
m) Не заряжать неперезаряжаемые аккумуляторы (аккумуляторы, не предназначенные для подзарядки).

ПРЕДУПРЕЖДЕНИЕ

При использовании электроинструментов может образовываться пыль, которая содержит химические вещества, вызывающие рак. Некоторыми из этих химических веществ являются свинец из свинцовых красок, кристаллический кремний из кирпича, цемента и других продуктов каменной кладки, мышьяк и хром из химически обработанных строительных материалов и прочие опасные продукты.
Если присутствует пыль, риск такого воздействия варьируется в зависимости от того, как часто вы выполняете этот тип работы. **Чтобы уменьшить воздействие этих химических веществ, при выполнении операций в условиях повышенной запыленности работайте в хорошо проветриваемых помещениях и надевайте утвержденные средства защиты, такие как противопылевые маски, специально разработанные для фильтрации микроскопических частиц.**

- Если устройство ударилось о посторонний предмет, проверьте устройство на наличие признаков повреждения и произведите необходимый ремонт перед повторным запуском и продолжением работы.
- Если устройство начинает ненормально вибрировать, выключите его и немедленно проверьте причину. Вибрация, как правило, является предупреждением о проблеме.
- Всегда выключайте устройство и ждите его остановки каждый раз, когда вы покидаете устройство, перед выполнением технического обслуживания, осмотром, очисткой или выполнением любых работ на устройстве.

- Запрещается перемещать или модифицировать какие-либо внутренние части этого устройства.

Условные обозначения

Обязательно прочитайте руководство пользователя

Электрические приборы нельзя утилизировать вместе с другими бытовыми отходами.

Продукция прошла все установленные в технических регламентах Таможенного союза и Евразийского экономического союза процедуры оценки (подтверждения) соответствия и соответствует требованиям всех распространяющихся на данную продукцию технических регламентов Таможенного союза и Евразийского экономического союза.

Изделие соответствует требованиям безопасности соответствующих директив законодательства Европейского Союза.

ТЕХНИЧЕСКИЕ ХАРАКТЕРИСТИКИ

Модель		VLN 3220
Напряжение		18 V ⎓
Скорость холостого хода		0-350/0-1300 o/min
Цанги патрона (шестигранника)		макс. 10 mm
Уровень звукового давления L_{pA} Погрешность измерения K		66 dB(A) 5 dB(A)
Уровень звуковой мощности L_{WA} Погрешность измерения K		77 dB(A) 5 dB(A)
Вибрации	Сверление в металле	$a_{h,D}$ = 1,1 m/s^2
	Погрешность измерения	K=1,5 m/s^2
Рекомендуемые аккумуляторы		Villager 18 V / 1.5 Ah Villager 18 V / 2 Ah Villager 18 V / 3 Ah Villager 18 V / 4 Ah
Рекомендуемые зарядные устройства		Villager 18 V 2.4 A Villager 18 V 2x3.5 A Villager 18 V 4.0 A
Допустимая температура окружающей среды	При зарядке	0...+40°C
	В рабочем режиме	-15...+50°C
Масса		0,88 kg

Мы оставляем за собой право на изменение технических характеристик, право на возможные опечатки без предварительного уведомления. Изображения изделия могут отличаться от реального внешнего вида устройства.

Всегда надевайте средства защиты органов слуха!

Значения уровня вибрации и шума, указанные в этих инструкциях, были измерены в соответствии со стандартной процедурой измерения и могут использоваться для сравнения электроинструментов друг с другом. Они также подходят для временной оценки уровня вибрации и шума.

Указанный уровень вибрации и уровень шума отражают реальное использование электроинструмента. Однако, если электроинструмент используется для других целей, с другими искусственными инструментами или если он недостаточно обслуживается, могут возникнуть отклонения в уровнях вибрации и значениях шума. Это может значительно увеличить излучение вибраций и шума в течение всего периода использования.

Для точной оценки излучения вибрации и шума следует учитывать время, в течение которого устройство выключено или когда оно работает, но фактически не используется. Это может значительно сократить излучение вибраций и шума в течение всего периода использования.
Установите дополнительные меры безопасности для защиты пользователей от воздействия вибраций, такие как: техническое обслуживание электроинструмента и организация рабочего процесса.

Зарядка аккумулятора

1. Подключите адаптер зарядного устройства к соответствующей сети. Красный светодиод загорит.

2. Полная зарядка разряженного аккумулятора в нормальных температурных условиях занимает примерно 1-2 часа.
Когда зарядка будет завершена, красный индикатор погаснет, и будет гореть только зеленый индикатор.

3. Состояние аккумулятора можно проверить во время зарядки, нажав кнопку в форме черного квадрата на короткой стороне аккумулятора. Рядом с кнопкой загорятся один, два, три или четыре светодиода — чтобы показать уровень заряда. Четыре светодиодных индикатора показывают, что аккумулятор полностью заряжен.

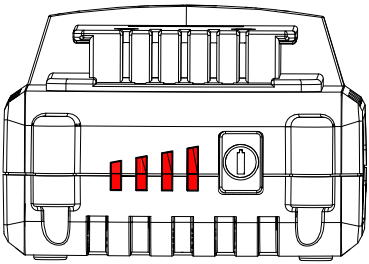

1. Установка аккумулятора

Установка аккумуляторной батареи

1. Вставьте аккумулятор в основание дрели до щелчка.

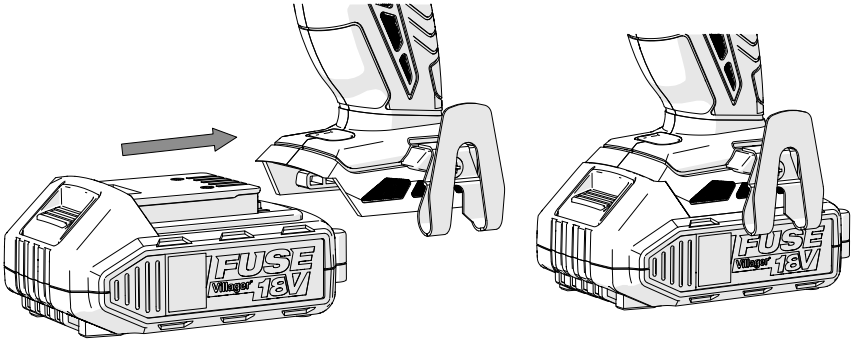

Извлечение аккумуляторной батареи

1. Удерживайте кнопку освобождения аккумулятора.

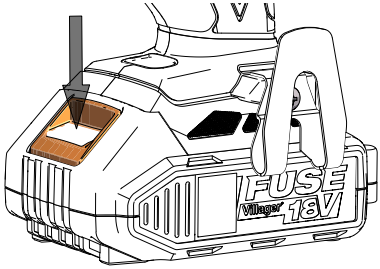

2. Вытащите аккумулятор

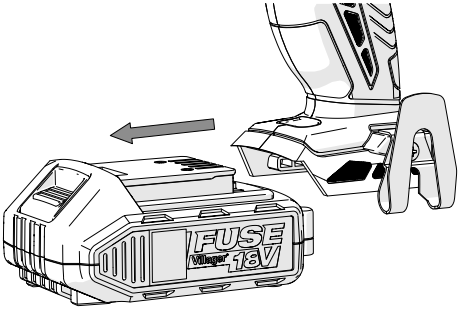

2. Быстрозажимной патрон (быстрозажимной шестигранник)

ПРЕДУПРЕЖДЕНИЕ! ПЕРЕД ВЫПОЛНЕНИЕМ ЛЮБОЙ ИЗ СЛЕДУЮЩИХ ЗАДАЧ УБЕДИТЕСЬ, ЧТО УСТРОЙСТВО ВЫКЛЮЧЕНО И ОТСОЕДИНЕНО ОТ ЭЛЕКТРОПИТАНИЯ.

Установка сверла

1. Поверните кольцо патрона против часовой стрелки, чтобы открыть патрон.

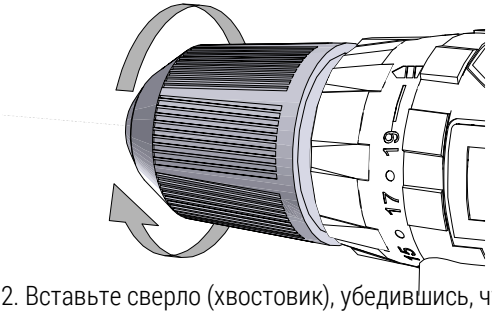

2. Вставьте сверло (хвостовик), убедившись, что оно находится в центре патрона.

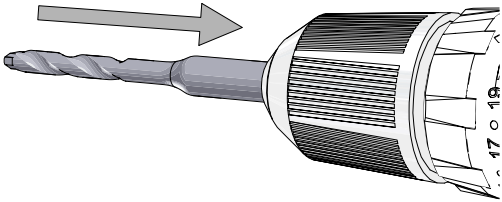

3. Затяните патрон, повернув его по часовой стрелке.

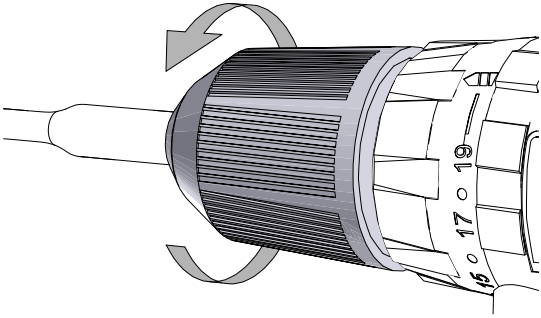

4. Потяните сверло, чтобы убедиться, что оно надежно закреплено.

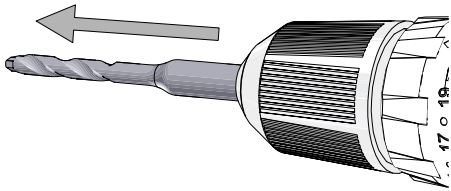

3. Команды

Снятие сверла

1. Откройте патрон, повернув кольцо патрона, и извлеките сверло.

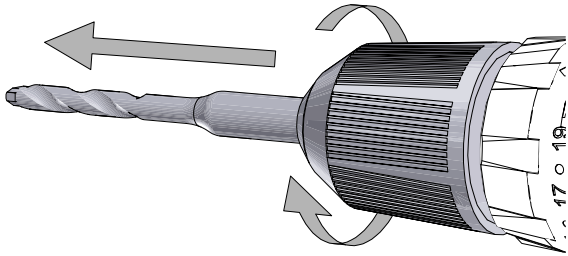

ПРЕДУПРЕЖДЕНИЕ! ПЕРЕД ВЫПОЛНЕНИЕМ ЛЮБОЙ ИЗ СЛЕДУЮЩИХ ЗАДАЧ УБЕДИТЕСЬ, ЧТО УСТРОЙСТВО ВЫКЛЮЧЕНО И ОТСОЕДИНЕНО ОТ ЭЛЕКТРОПИТАНИЯ.

Рычаг вперед/назад

1. Для вращения вперед переместите рычаг вперед/назад к левой стороне дрели. Для реверса - сдвиньте рычаг вперед/назад вправо.

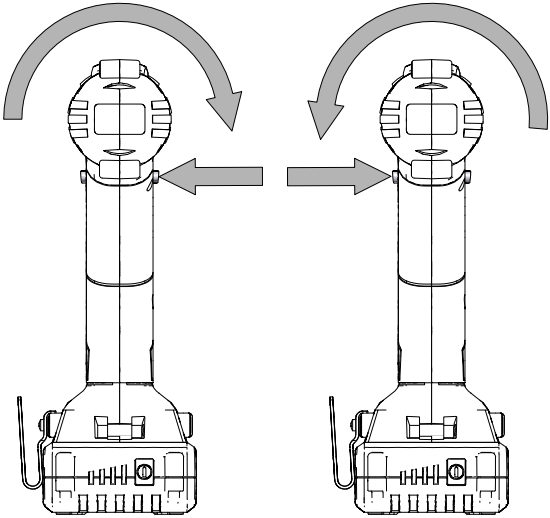

Переключатель скорости

1. Чтобы начать бурение, нажмите переключатель переменной скорости.
2. Отпустите переключатель, чтобы остановить бурение.

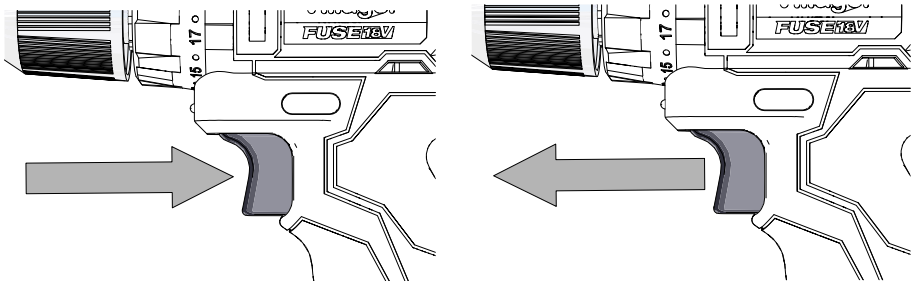

Примечание: Чем сильнее нажат переключатель переменной скорости, тем быстрее будет вращаться сверло.

4. Функции

Контроль скорости

Контроллер скорости регулирует скорость сверла. Первая скорость обеспечивает более медленное бурение с более высоким крутящим моментом, а вторая скорость подходит, когда требуется более низкий крутящий момент, но более высокая скорость.

1. Нажмите переключатель вперед, чтобы выбрать первую скорость.
2. Переместите переключатель назад, чтобы выбрать другую скорость.

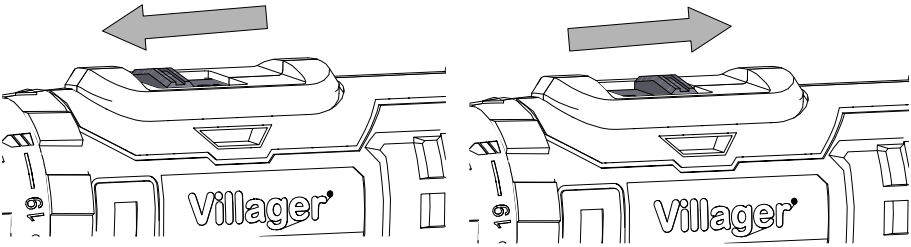

Бурение на заданную глубину - настройка крутящего момента

Регулировка крутящего момента может изменить глубину бурения или вкручивания в поверхность. Чтобы определить крутящий момент, необходимый для завинчивания шурупа заподлицо с рабочей поверхностью, выполните следующие действия.

1. Отрегулируйте кольцо регулировки крутящего момента до минимального значения и затяните первый болт.

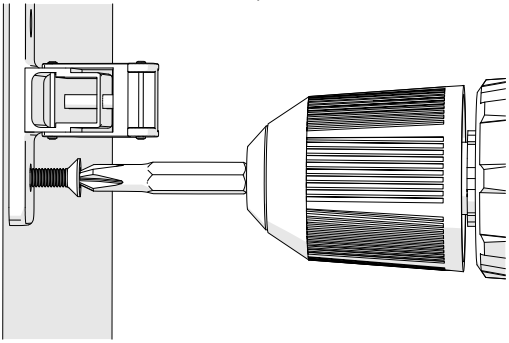

2. Если сцепление начинает проскальзывать и издавать щелкающие звуки до того, как болт выровняется, увеличьте настройку кольца и продолжайте затягивать.

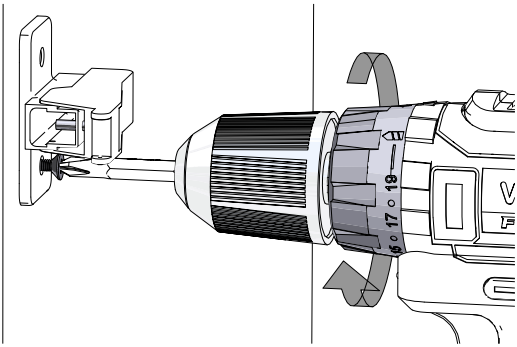

3. Повторяйте до тех пор, пока не будет достигнута правильная настройка/глубина болта. Используйте эту настройку для остальных болтов.

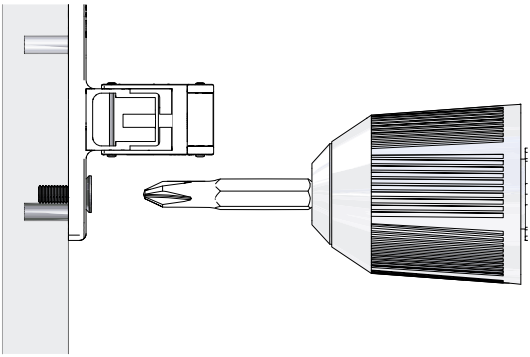

При сверлении твердых, гладких поверхностей просверлите наметочное отверстие, чтобы отметить желаемое местоположение отверстия. Это предотвратит соскальзывание сверла с центра, когда вы начнете сверлить отверстие. Однако функция переменной скорости позволяет начать бурение без наметного отверстия. Для этого работайте дрелью на малых оборотах — до тех пор, пока вы не начнете отверстие.

При сверлении металла смажьте сверло минеральным маслом, чтобы предотвратить его перегрев. Масло продлит срок службы сверла и улучшит эффективность бурения. Если сверло застревает в заготовке или сверло останавливается – немедленно остановите устройство. Снимите сверло с заготовки и определите причину заедания.

Чтобы отрегулировать крутящий момент, поверните кольцо крутящего момента в нужное положение.

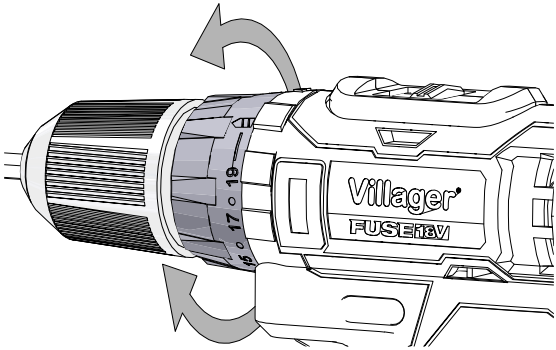

Примечание: Выбор более высокого крутящего момента позволит дрели использовать больший крутящий момент для закручивания или ослабления болтов. Во избежание повреждения головок болтов рекомендуется начинать с меньшего крутящего момента и при необходимости увеличивать значение.

5. Бурение

Перед началом сверления выполните несколько контрольных проверок.

1. Нажмите и отпустите переключатель переменной скорости, чтобы убедиться, что он не заблокирован.
2. Убедитесь, что переключатель функций и рычаг вперед/назад находятся в нужном положении.
3. Закрепите и защитите обрабатываемый материал в тисках или зажиме – для предотвращения его вращения во время сверления.

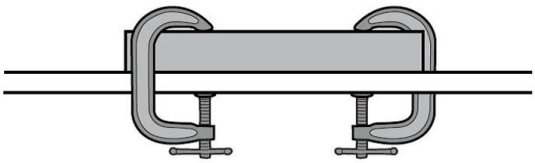

4. Крепко держите дрель и поместите сверло в точку, которую нужно просверлить.
5. Чтобы начать бурение, нажмите переключатель переменной скорости.

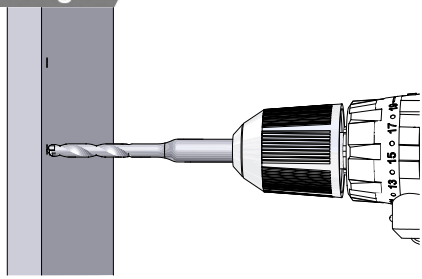

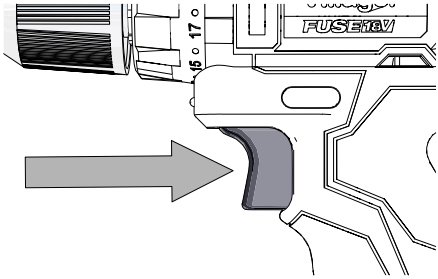

6. Перемещайте сверло в заготовке.

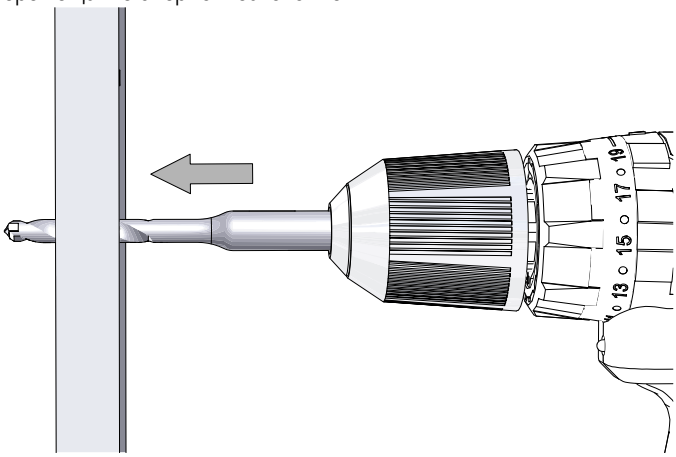

Примечание: Не применяйте силу к сверлу и не применяйте боковое давление для расширения отверстия. Пусть дрель сделает всю работу.

6. Полезные советы

Бурение на заданную глубину

Простой способ получить отверстие нужной глубины – использовать страховочную ленту.

1. Измерьте вдоль сверла, чтобы отметить желаемую глубину.
2. Оберните сверло небольшим кусочком ленты.

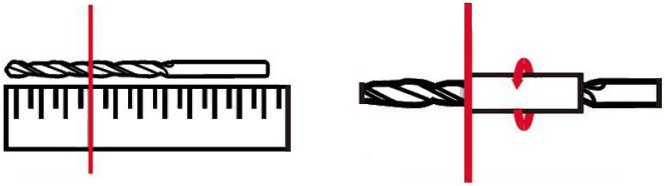

3. Сверлите материал - до тех пор, пока поверхность не достигнет начала ленты.

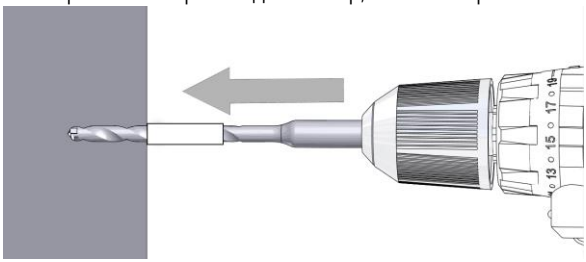

ТЕХНИЧЕСКОЕ ОБСЛУЖИВАНИЕ

Извлекайте аккумулятор перед любыми работами с электроинструментом (например, техническое обслуживание, замена принадлежностей и т. д.), а также при его транспортировке и хранении. Существует риск получения травмы при случайном нажатии переключателя для включения/выключения.

ПРИМЕЧАНИЕ:

Ни производитель, ни импортер не несут ответственности за телесные повреждения или материальный ущерб, если дрель ремонтируется неуполномоченным лицом или используется не по назначению.

- Если дрель не используется, храните ее в сухом, защищенном от мороза месте, недоступном для детей.
- Следите за чистотой вентиляционных отверстий во избежание перегрева. Прочистите вентиляционные отверстия сжатым воздухом. Никогда не вставляйте какие-либо предметы в вентиляционные отверстия.
- При необходимости очищайте дрель снаружи мягкой влажной тканью. Не используйте растворы.

Свяжитесь с нашим авторизованным сервисным центром для любого ремонта или обслуживания, не описанного в данном руководстве. Используйте только оригинальные детали, утвержденные производителем устройства. Существует риск получения травмы!

Выключите устройство и перед началом любого обслуживания отсоедините и извлеките аккумулятор.

Транспортировка и хранение

- Очистите устройство согласно инструкции и подождите, пока оно высохнет.
- Если вы не собираетесь использовать устройство какое-то время, храните его в оригинальной упаковке.
- Храните устройство в сухом и хорошо проветриваемом месте, недоступном для детей. Температура хранения устройства должна быть 5-30ºC.
- Всегда выключайте устройство перед транспортировкой.
- Всегда транспортируйте устройство, используя предназначенную для этого рукоятку.
- Убедитесь, что нет опасности опрокидывания устройства, вибраций и ударов во время транспортировки, особенно если устройство будет перевозиться на автомобиле или другом транспортном средстве.

Удаление и защита окружающей среды

Извлеките аккумулятор из устройства и отнесите его, оборудование и упаковку устройства в места, где они будут обработаны и переработаны в соответствии с принципами защиты окружающей среды. Устройства не относятся к бытовым отходам.

Не выбрасывайте аккумуляторы вместе с другими бытовыми отходами и не бросайте их в огонь (опасность взрыва) или воду. Аккумуляторы могут нанести вред окружающей среде и здоровью человека – при утечке токсичных паров или жидкостей.